SCHEMAT IDEOWY
ELEKTRICKÉ SCHÉMA

Dotyczy: Týká se:	**844**
Nr dokumentu: Č. dokumentu:	**844 300000-1-01**
Wersja: Verze:	**16**
Data: Datum:	**2024-03-25**

Opracował: Vypracoval:	**K. Gwizdała**
Sprawdził: Přezkoušel	**J. Ruciński**
Zatwierdził: Schválil	**M. Urbański**

Zmiana Změna	Numer karty zmian Číslo změnového listu	Data Datum	Podpis Podpis		CAD	Nazwisko Jméno	Data Datum	Seria Série 844	Strona Stránka -	Przeznaczenie Určení SERIA SÉRIE
14	PZK 14217	05.2023	J.Ruciński	pesa Pojazdy Szynowe PESA Bydgoszcz SA	Projektował Navrhl	M.Kalianko	05.2013	Nazwa przedmiotu lub dokumentu Název předmětu nebo dokumentu *Schemat ideowy Elektrické schéma*		
15	PZK 14238	06.2023	J.Ruciński		Sprawdził Přezkoušel	J.Ruciński	05.2013			
16	PZK 14784	03.2024	J.Ruciński	Dział Badań i Rozwoju Oddělení výzkumu a vývoje	Zatwierdził Schválil	L.Lipiński	05.2013	Lokalizacja Umístění 844	Nr rysunku Umístění **844 300000-1-01**	Zmian Změn (16)

Spis rysunków
Seznam výkresů

Nr.rys. Čís. výkresu	Nazwa rysunku Název výkresu	Zmiana Změna			
1	Obwód baterii, agregat grzewczy Obvod baterií, topný agregát	1	7	11	12
2	Sygnały z pulpitu Signály z pultu	1	3	10	12
3	Sygnały z pulpitu Signály z pultu	1	3	12	
4	Połączenie sterownika w szafie SE Zapojení řídicí jednotky v rozvaděči SE	2	7	10	12
5	Połączenie sterownika w szafie SE Zapojení řídicí jednotky v rozvaděči SE	7	8	10	12
6	Połączenie obwodów power packa - silnik Zapojení obvodů power packu - motor	1	10		
7	Połączenie obwodów power packa - przekładnia Zapojení obvodů power packu - převodovka	1	4	7	8
8	Połączenie sterownika w szafie SH1 Zapojení řídicí jednotky v rozvaděči SH	1	12		
9	Połączenie sterownika w szafie SH3 Zapojení řídicí jednotky v rozvaděči SH3	10	12		
10	Układ przygotowania powietrza Obvod přípravy vzduchu	1	3	4	
11	Oświetlenie zewnętrzne Vnější osvětlení				
12	Oświetlenie kabiny i przedziałów urządzeń, gniazda 230V Osvětlení kabiny a přístrojových prostor, zásuvky 230V	1			
13	Oświetlenie przedziałów dla pasażerów Osvětlení oddílu pro cestující	7	11		
14	Obwody ogrzewania i oświetlenia Obvody vytápění vozu i osvětlení	1	7		
15	System przeciwpożarowy, pomiar paliwa, lodówka , mikrofalówka Protipožární systém, měření paliva, lednice, mikrovlnná trouba				
16	System informacyjny Informační systém	1	4	8	
17	Klimatyzacja kabiny maszynisty, zasilacz buforowy Klimatizace kabiny strojvedoucího, záložní zdroj				
18	Klimatyzacja przedziału dla pasażerów Klimatizace oddílu pro cestující	1			
19	Obwód drzwi - lewe Obvod dveří - levé dveře	1			

Nr.rys. Čís. výkresu	Nazwa rysunku Název výkresu	Zmiana Změna			
20	Obwód drzwi - prawych Obvod dveří - pravé dveře	1			
21					
22					
23	Sterownik hamulca EP - wózek pędny Řídicí jednotka EP brzdy - hnací podvozek				
24	Sterownik hamulca EP - wózek toczny Řídicí jednotka EP brzdy - běžný podvozek	1			
25	Obwody toalety Obvody toalety	1			
26	Wycieraczki, syreny, gwizdek, ham.bezpieczeństwa Stěrače, houkačky, píšťala, záchranná brzda	1	12		
27	Prędkościomierz Rychloměr	1	12	13	
28	Radiotelefon, sygnały szafy SH Radiotelefon, signalizace skříně SH	1	12		
29	System bezpieczeństwa LS Zabezpečovací systém LS	12	13	14	16
30	System bezpieczeństwa ETCS Zabezpečovací systém ETCS	12	14	15	16
31	System rozgłoszeniowy Rozhlasový systém	1			
32	Stany pracy przełączników Stavy přepínačů	7	12	13	
33	Podłączenie sprzęgu automatycznego Zapojení automatického spřáhla	7			
34	Numery przewodów Čísla vodičů	2	4	7	8
35	Numery przewodów Čísla vodičů	1	7		
36	Numery przewodów Čísla vodičů	1	8	12	
37	Numery przewodów Čísla vodičů	12	15		
38					

Zmiana Změna	Numer karty zmian Číslo změnového listu	Data Datum	Podpis Podpis
14	PZK 14217	05.2023	J.Ruciński
15	PZK 14238	06.2023	J.Ruciński
16	PZK 14784	03.2024	J.Ruciński

pesa
Pojazdy Szynowe PESA Bydgoszcz SA
Dział Badań i Rozwoju
Oddělení výzkumu a vývoje

CAD	Nazwisko Jméno	Data Datum
Projektował Navrhl	M.Kalianko	05.2013
Sprawdził Přezkoušel	J.Ruciński	05.2013
Zatwierdził Schválil	L.Lipiński	05.2013

Seria Série: 844
Strona Stránka: 0/37
Przeznaczenie Určení: SERIA SÉRIE
Nazwa przedmiotu lub dokumentu / Název předmětu nebo dokumentu: *Spis rysunków* / *Seznam výkresů*
Lokalizacja Umístění: 844
Nr rysunku Umístění: **844 300000-1-01**
Zmian Změn: (16)

Zmiana Změna	Data Datum	Nr.rys. Čís. výkresu	Opis zmian Popis změn
8	2016.03.14	5A	Dodano wejście I07 modułu A2.4 Přidáno vstupní I07 modul A2.4
		5B	Dodano wejście I04 modułu A2.4 Přidáno vstupní I04 modul A2.4
		7	Dodano styk NO przełącznika SA5 Přidán kontakt NO přepínač SA5
		16B	Dodano przetwornice GV17 i GV18 Přidáno měniče GV17 a GV18
		16B	Przeniesiono urządzenie A72 i A74 ze strony 16 Přesunut přístroje A72 a A74 s strana 16
		34	Dodano potencjał 303 Přidáno potenciál 303
		36	Dodano potencjały 1207, 1216, 1217 i 1222 Přidáno potenciály 1207, 1216, 1217 a 1222
9	2016.05.11	-	Zmiana typu EL5-EL9, zmiana nazwy EL9, zmiana typu SA29 Změna typu EL5-EL9, změna název EL9, změna typu SA29
10	2016.10.14	2	Zmiana typu A4.3 Změna typu A4.3
		4	Zmiana typu A2.6 Změna typu A2.6
		5	Zmiana typu A2.7 Změna typu A2.7
		6	Zmiana podłączenia przycisku SB20 Změna zapojení tlačítka SB20
		9	Zmiana typu A6.3 Změna typu A6.3
11	2016.12.06	1	Zmieniono odniesienie na Str. 13 z potencjału 50 na 96 i 70 na 98. Změněná reference na Str. 13 z potenciálu 50 až 96 a 70 až 98.
		13	Zmieniono odniesienie na Str. 1 z potencjału 50 na 96 i 70 na 98. Změněná reference na Str. 1 z potenciálu 50 až 96 a 70 až 98.

Zmiana Změna	Numer karty zmian Číslo změnového listu	Data Datum	Podpis Podpis
10	KZ 14686	10.2016	J.Ruciński
11	KZ 14692	12.2016	J.Ruciński

pesa
Pojazdy Szynowe
PESA Bydgoszcz SA
Dział Badań i Rozwoju
Oddělení výzkumu a vývoje

CAD	Nazwisko Jméno	Data Datum
Projektował Navrhl	M.Kalianko	05.2013
Sprawdził Přezkoušel	J.Ruciński	05.2013
Zatwierdził Schválil	L.Lipiński	05.2013

Seria / Série: 844
Strona / Stránka: 0-1/37
Przeznaczenie / Určení: SERIA / SÉRIE
Nazwa przedmiotu lub dokumentu / Název předmětu nebo dokumentu: *Spis rysunków* / *Seznam výkresů*
Lokalizacja / Umístění: 844
Nr rysunku / Umístění: **844 300000-1-01**
Zmian / Změn: (16)

Zmiana Změna	Data Datum	Nr.rys. Čís. výkresu	Opis zmian Popis změn
12	2022.04.05	1	Usunięto połączenie styku KR9 1530 i 1536 Bylo odstraněno propojení kontaktů KR9 1530 a 1536
	13	2	Zmieniono podłączenie przycisków SB31, SB32 i SB33, dodano odniesienie na Str. 29-6 potencjał 217, usunięto odniesienie na Str. 29 potencjał 101 i na Str. 3 potencjał 1527. Byl změněno připojení tlačítek SB31, SB32 a SB33, byl přidán odkaz na straně 29-6 potenciál 217, byl odstraněn odkaz na straně 29 potenciál 101 a na straně 3 potenciál 1527
	13	2	Zmiana potencjałów SG:21 z 1333(1331) na 1628 i SG:24 z 1343 na 1531(1532) Změna potenciálů SG:21 z 1333(1331) na 1628 a SG:24 z 1343 na 1531(1532)
		3	Usunięto odniesienie na Str. 2 potencjał 1527 Byl odstraněn odkaz na straně 2 potenciál 1527
		4	Usunięto wyjście O13 modułu A2.2 Byl odstraněn výstup O13 modulu A2.2
		5	Usunięto połączenie styków przekaźników KR128 i KR129 oraz dodano stycznik KM102 Bylo odstraněno propojení kontaktů KR128 a KR129 a byl přidán stykač KM102
		8	Usunięto styki SP2, przeniesiono styki SP11.1 na stronę 29-6 Kontakty SP2 byly odstraněny, kontakty SP11.1 byly přeneseny na stranu 29-6
		9	Przeniesiono styki SP11.2 na stronę 29-6 Kontakty SP11.2 byly přeneseny na stranu 29-6
		26	Usunięto odniesienie na Str. 30 potencjał 426 i 427 oraz mostkowanie potencjałów 426 i 427, dodano odniesienie na Str. 27-7 i Str. 27-8 potencjał 1522 i 409, dodanie i zmiana podłączenia przekaźnika KR137 Byl odstraněn odkaz na straně 30 potenciál 426 a 427 a přemostění potenciálů 426 a 427, byl přidán odkaz na straně 27-7 a 27-8 potenciál 1522 i 409, přidání a změna připojení relé KR137
		27	Zmiana typu i podłączenia rejestratora zdarzeń A30 (HASLER TELOC 2500) na A130 (HASLER TELOC 3000) Změna typu a připojení elektronického rychloměru A30 (HASLER TELOC 2500) na A130 (HASLER TELOC 3000)
		28	Zmiana podłączenia i przeniesienie na stronę 30-8 zaworu YV88 Změna připojení a přenos ventilu YV88 na stranu 30-8
		29	Zmiana typu i podłączenia systemu bezpieczeństwa A27 (MIREL VZ1) na A150 (AŽD LS06) oraz podzespołów systemu Změna typu a připojení vlakového zabezpečovače A27 (MIREL VZ1) na A150 (AŽD LS06) a prvků systému
		30	Zmiana typu i podłączenia sysemu bezpieczeństwa A31 (BOMBARDIER EBI Cab 500 PZB) na A140 (CAF ETCS) oraz podzespołów systemu Změna typu a připojení vlakového zabezpečovače A31 (BOMBARDIER EBI Cab 500 PZB) na A140 (CAF ETCS) a prvků systému
		32	Zmiana podłączenia łącznika SV1, usunięcie programu łącznika SV23, dodanie programu łącznika SA71, SA72 i SA74 Změna připojení spínače SV1, odstranění programu spínače SV23, přidání programu spínače SA71, SA72 i SA74
		36-37	Aktualizacja numerów potencjałów Aktualizace čísel potenciálů

Zmiana Změna	Numer karty zmian Číslo změnového listu	Data Datum	Podpis Podpis
11	KZ 14692	12.2016	J.Ruciński
12	PZK 13253	04.2022	J.Ruciński
13	PZK 13967	11.2022	J.Ruciński

pesa
Pojazdy Szynowe
PESA Bydgoszcz SA
Dział Badań i Rozwoju
Oddělení výzkumu a vývoje

CAD	Nazwisko Jméno	Data Datum
Projektował Navrhl	M.Kalianko	05.2013
Sprawdził Přezkoušel	J.Ruciński	05.2013
Zatwierdził Schválil	L.Lipiński	05.2013

Seria / Série: 844
Strona / Stránka: 0-2/37
Przeznaczenie / Určení: SERIA / SÉRIE

Nazwa przedmiotu lub dokumentu / Název předmětu nebo dokumentu: *Spis rysunków* / *Seznam výkresů*

Lokalizacja / Umístění: 844
Nr rysunku / Umístění: **844 300000-1-01**
Zmian / Změn: (16)

Zmiana Změna	Data Datum	Nr.rys. Čís. výkresu	Opis zmian Popis změn
13	2022.11.30	0-2	Aktualizacja listy zmian z wersji 12 Aktualizovaný seznam změn verze 12
		27-4A	Usunięto połączenie A130:Z30 Odstranění připojení A130:Z30
		27-8A	Zmiana pinów SA73:5 na SA73:7 i SA73:6 na SA73:8 Změna pinů SA73:5 na SA73:7 a SA73:6 na SA73:8
		29-5A	Zmiana nazwy złącza A150:X02 na A150:X04 Změna názvu konektoru A150:X02 na A150:X04
		29-6A	Zmiana nazwy złącza A150:X02 na A150:X04 Změna názvu konektoru A150:X02 na A150:X04
		30-10A	Zmiana podłączenia łącznika SA71 Změna připojení spínače SA71
		32-1	Zmiana podłączenia łącznika SA71 Změna připojení spínače SA71
		32-2	Zmiana potencjałów SG:21 z 1333(1331) na 1628 i SG:24 z 1343 na 1531(1532) Změna potenciálů SG:21 z 1333(1331) na 1628 a SG:24 z 1343 na 1531(1532)
14	2023.05.15	29-2	Zmiana typu L1 i L2 Změna typu L1 a L2
		30-2A	Zmiana typu charakterystyki wyłączników FA101, FA102, FA103 i FA106 Změna typu charakteristiky jističů FA101, FA102, FA103 a FA106
15	2023.06.12	30-11A	Dodanie styku przekaźnika KR158. Dodanie potencjału 1739. Přidání kontaktu relé KR158. Přidání potenciálu 1739.
		30-12A	Dodanie przekaźnika KR158, dodanie styku przekaźnika KR171 i KR172. Dodanie potencjałów 1759 i 1760. Přidání relé KR158, přidání kontaktů relé KR171 a KR172. Přidání potenciálů 1759 a 1760.
		37	Dodanie potencjałów 1739, 1759 i 1760. Přidání potenciálů 1739, 1759 a 1760.
16	2024.03.25	29-3A	Dodanie diod VD68 i VD69 Přidání diod VD68 a VD69
		29-5A	Dodanie diod VD70 i VD71 Přidání diod VD70 a VD71
		29-5B	Dodanie diod VD70 i VD71 Přidání diod VD70 a VD71
		30-5B	Zmiana opisu A3.0 "CAN1 in" na "CAN2 out" Změna popisu A3.0 "CAN1 in" na "CAN2 out"

Zmiana Změna	Numer karty zmian Číslo změnového listu	Data Datum	Podpis Podpis
14	PZK 14217	05.2023	J.Ruciński
15	PZK 14238	06.2023	J.Ruciński
16	PZK 14784	03.2024	J.Ruciński

pesa
Pojazdy Szynowe
PESA Bydgoszcz SA
Dział Badań i Rozwoju
Oddělení výzkumu a vývoje

CAD	Nazwisko Jméno	Data Datum
Projektował Navrhl	M.Kalianko	05.2013
Sprawdził Přezkoušel	J.Ruciński	05.2013
Zatwierdził Schválil	L.Lipiński	05.2013

Seria / Série: 844
Strona / Stránka: 0-2/37
Przeznaczenie / Určení: SERIA / SÉRIE
Nazwa przedmiotu lub dokumentu / Název předmětu nebo dokumentu: *Spis rysunków* / *Seznam výkresů*
Lokalizacja / Umístění: 844
Nr rysunku / Umístění: **844 300000-1-01**
Zmian / Změn: (16)

Obwód baterii
Bateria

Agregat grzewczy
Topný agregát

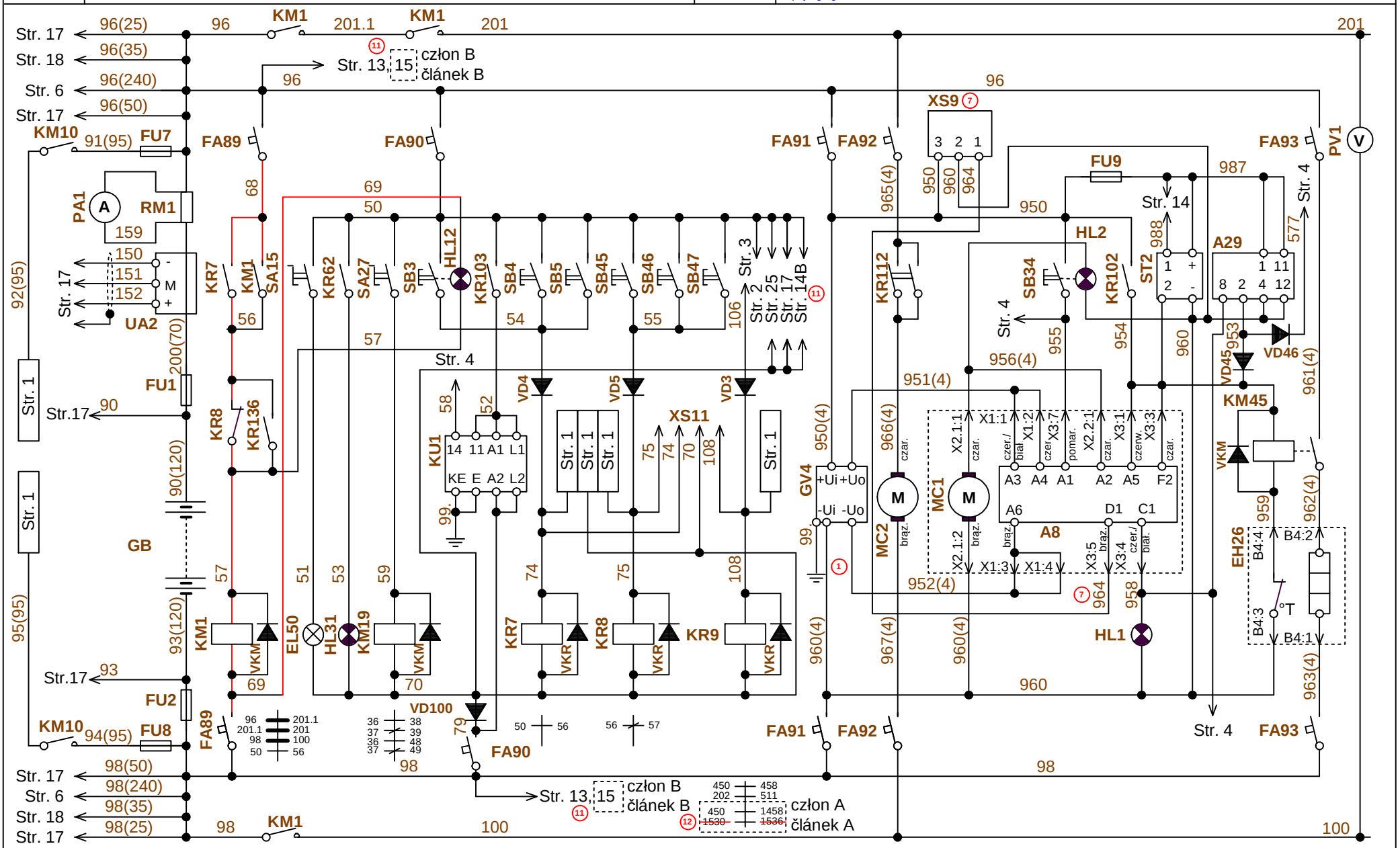

Zmiana Změna	Numer karty zmian Číslo změnového listu	Data Datum	Podpis Podpis		CAD	Nazwisko Jméno	Data Datum	Seria Série 844	Strona Stránka 1/37	Przeznaczenie Určení SERIA SÉRIE
7	KZ 14628	11.2015	J.Ruciński	pesa Pojazdy Szynowe PESA Bydgoszcz SA	Projektował Navrhl	M.Kalianko	05.2013	Nazwa przedmiotu lub dokumentu Název předmětu nebo dokumentu *Bateria, agregat grzewczy* *Baterie, topný agregát*		
11	KZ 14692	12.2016	J.Ruciński	Dział Badań i Rozwoju Oddělení výzkumu a vývoje	Sprawdził Přezkoušel	J.Ruciński	05.2013			
12	PZK 13253	04.2022	J.Ruciński		Zatwierdził Schválil	L.Lipiński	05.2013	Lokalizacja Umístění 844	Nr rysunku Umístění **844 300000-1-01**	Zmian Změn (16)

Sygnały z pulpitu
Signály z pultu

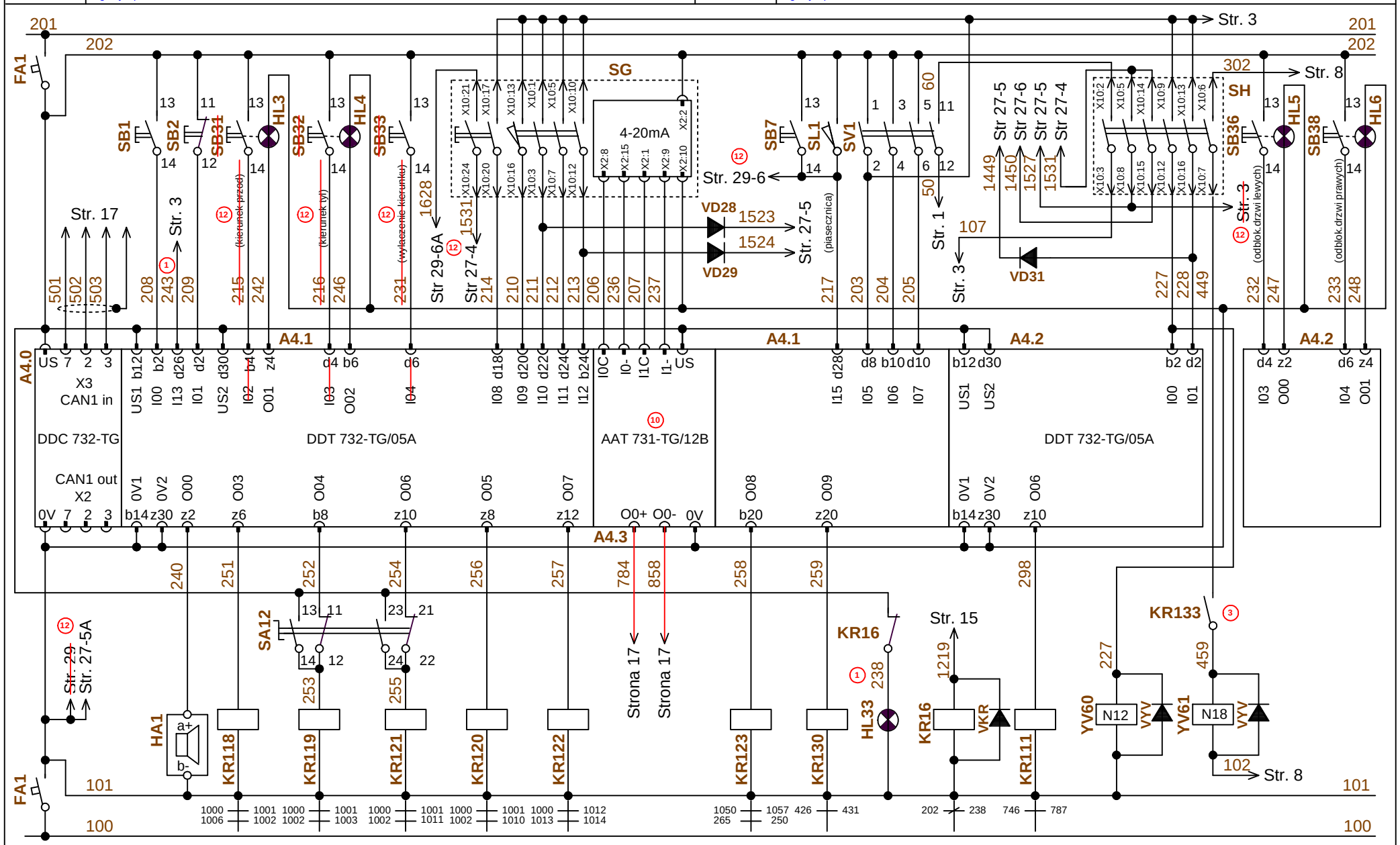

Zmiana Změna	Numer karty zmian Číslo změnového listu	Data Datum	Podpis Podpis		CAD	Nazwisko Jméno	Data Datum	Seria Série 844	Strona Stránka 2/37	Przeznaczenie Určení SERIA SÉRIE
		06.2014	M.Kalianko	pesa Pojazdy Szynowe PESA Bydgoszcz SA	Projektował Navrhl	M.Kalianko	05.2013	Nazwa przedmiotu lub dokumentu Název předmětu nebo dokumentu *Sygnały z pulpitu* *Signály z pultu*		
10	KZ 14686	10.2016	J.Ruciński		Sprawdził Přezkoušel	J.Ruciński	05.2013			
12	PZK 13253	04.2022	J.Ruciński	Dział Badań i Rozwoju Oddělení výzkumu a vývoje	Zatwierdził Schválil	L.Lipiński	05.2013	Lokalizacja Umístění 844 człon A článek A	Nr rysunku Umístění **844 300000-1-01**	Zmian Změn (16)

Sygnały z pulpitu
Signály z pultu

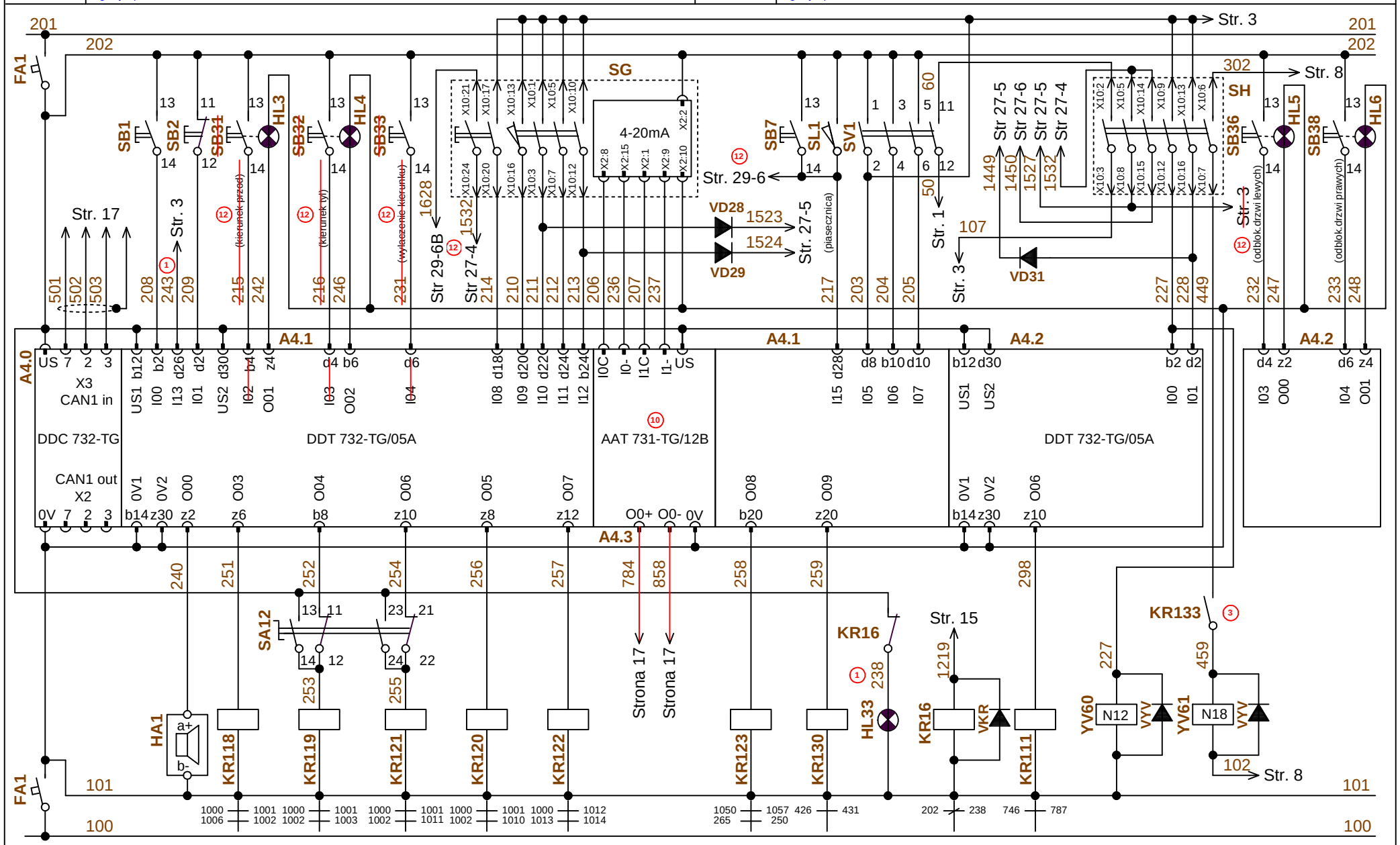

Zmiana Změna	Numer karty zmian Číslo změnového listu	Data Datum	Podpis Podpis		CAD	Nazwisko Jméno	Data Datum	Seria Série 844	Strona Stránka 2/37	Przeznaczenie Určení SERIA SÉRIE
		06.2014	M.Kalianko	pesa Pojazdy Szynowe PESA Bydgoszcz SA	Projektował Navrhl	M.Kalianko	05.2013	Nazwa przedmiotu lub dokumentu Název předmětu nebo dokumentu *Sygnały z pulpitu* *Signály z pultu*		
10	KZ 14686	10.2016	J.Ruciński		Sprawdził Přezkoušel	J.Ruciński	05.2013			
12	PZK 13253	04.2022	J.Ruciński	Dział Badań i Rozwoju Oddělení výzkumu a vývoje	Zatwierdził Schválil	L.Lipiński	05.2013	Lokalizacja Umístění 844 człon B článek B	Nr rysunku Umístění **844 300000-1-01**	Zmian Změn (16)

Sygnały z pulpitu
Signály z pultu

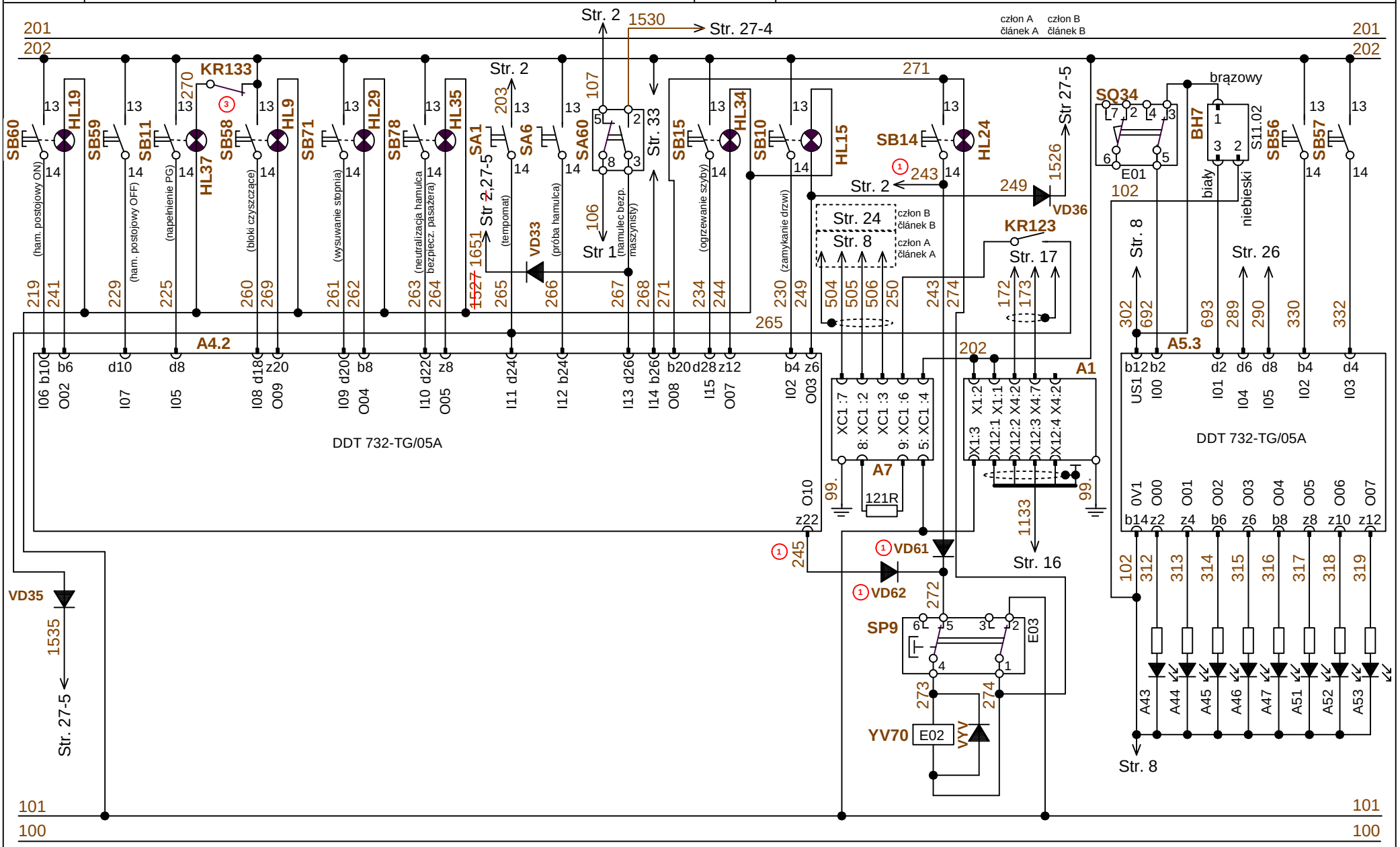

Zmiana Změna	Numer karty zmian Číslo změnového listu	Data Datum	Podpis Podpis		CAD	Nazwisko Jméno	Data Datum	Seria Série 844	Strona Stránka 3/37	Przeznaczenie Určení SERIA SÉRIE
1	KZ 14336	07.2013	J.Ruciński	pesa Pojazdy Szynowe PESA Bydgoszcz SA	Projektował Navrhl	M.Kalianko	05.2013	Nazwa przedmiotu lub dokumentu Název předmětu nebo dokumentu *Sygnały z pulpitu Signály z pultu*		
3	KZ 14423	03.2014	J.Ruciński	Dział Badań i Rozwoju Oddělení výzkumu a vývoje	Sprawdził Přezkoušel	J.Ruciński	05.2013			
12	PZK 13253	04.2022	J.Ruciński		Zatwierdził Schválil	L.Lipiński	05.2013	Lokalizacja Umístění 844	Nr rysunku Umístění **844 300000-1-01**	Zmian Změn (16)

Połączenie sterownika w szafie SE
Zapojení řídicí jednotky v rozvaděči SE

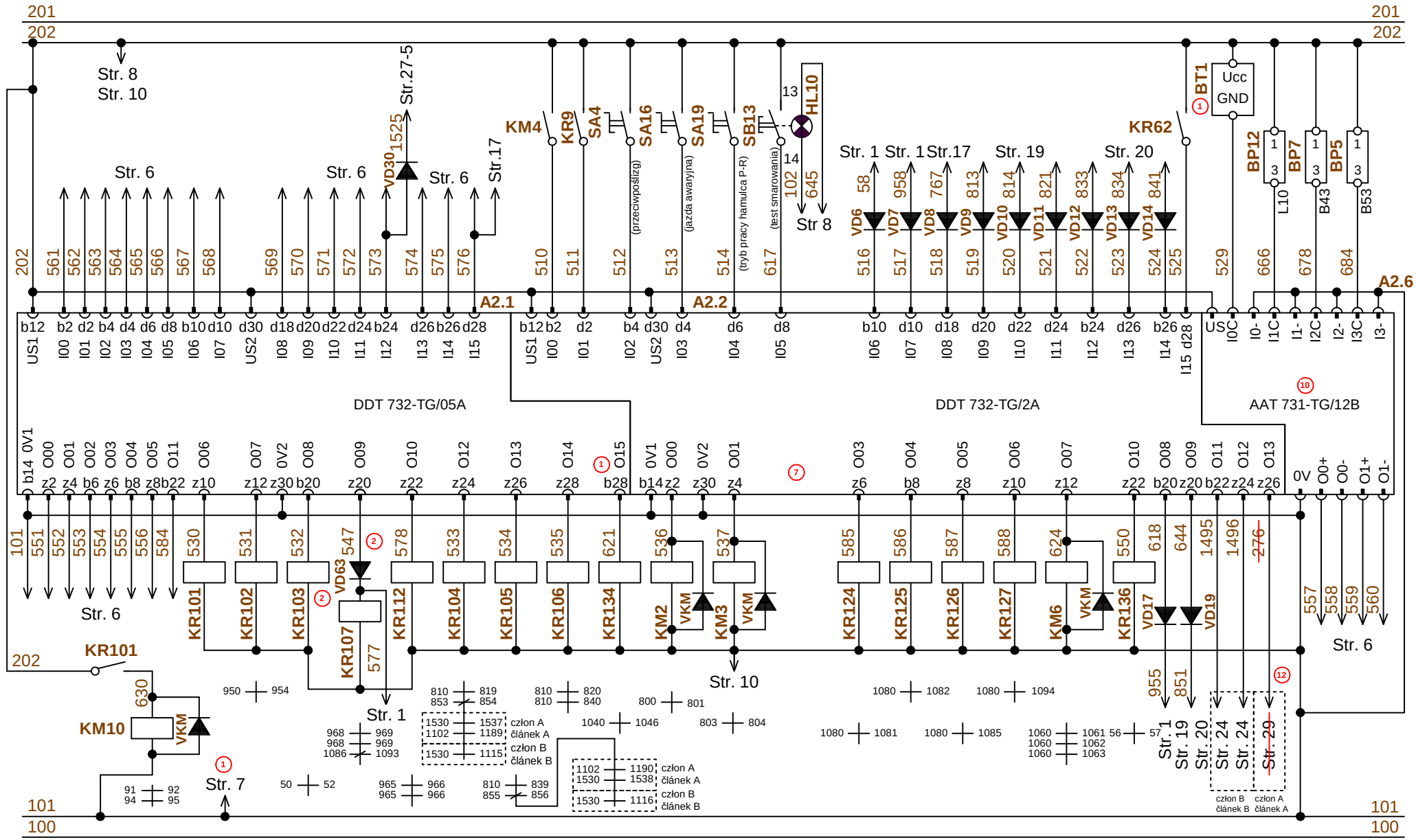

Zmiana Změna	Numer karty zmian Číslo změnového listu	Data Datum	Podpis Podpis		CAD	Nazwisko Jméno	Data Datum	Seria Série 844	Strona Stránka 4/37	Przeznaczenie Určení SERIA SÉRIE
7	KZ 14628	11.2015	J.Ruciński	pesa Pojazdy Szynowe PESA Bydgoszcz SA Dział Badań i Rozwoju Oddělení výzkumu a vývoje	Projektował Navrhl	M.Kalianko	05.2013	Nazwa przedmiotu lub dokumentu Název předmětu nebo dokumentu *Połaczenie sterownika w szafie SE* *Zapojení řídicí jednotky v rozvaděči SE*		
10	KZ 14686	10.2016	J.Ruciński		Sprawdził Přezkoušel	J.Ruciński	05.2013			
12	PZK 13253	04.2022	J.Ruciński		Zatwierdził Schválil	L.Lipiński	05.2013	Lokalizacja Umístění 844	Nr rysunku Umístění **844 300000-1-01**	Zmian Změn (16)

Połączenie sterownika w szafie SE
Zapojení řídicí jednotky v rozvaděči SE

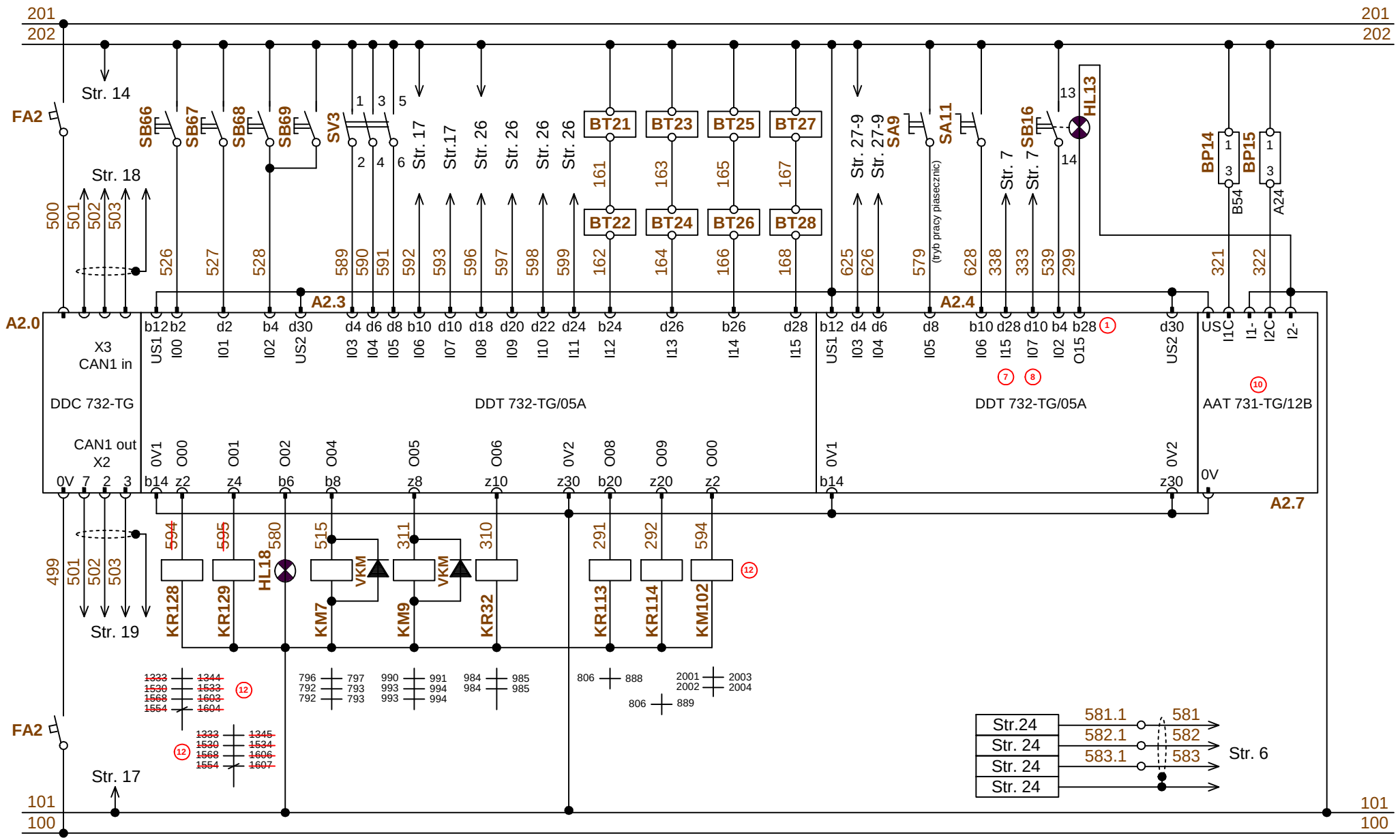

Zmiana Změna	Numer karty zmian Číslo změnového listu	Data Datum	Podpis Podpis		CAD	Nazwisko Jméno	Data Datum	Seria Série 844	Strona Stránka 5/37	Przeznaczenie Určení SERIA SÉRIE
8	KZ 14651	03.2016	J.Ruciński	pesa Pojazdy Szynowe PESA Bydgoszcz SA	Projektował Navrhl	M.Kalianko	05.2013	Nazwa przedmiotu lub dokumentu Název předmětu nebo dokumentu *Połaczenie sterownika w szafie SE* *Zapojení řídicí jednotky v rozvaděči SE*		
10	KZ 14686	10.2016	J.Ruciński		Sprawdził Přezkoušel	J.Ruciński	05.2013			
12	PZK 13253	04.2022	J.Ruciński	Dział Badań i Rozwoju Oddělení výzkumu a vývoje	Zatwierdził Schválil	L.Lipiński	05.2013	Lokalizacja Umístění 844 człon A článek A	Nr rysunku Umístění **844 300000-1-01**	Zmian Změn (16)

Połączenie sterownika w szafie SE
Zapojení řídicí jednotky v rozvaděči SE

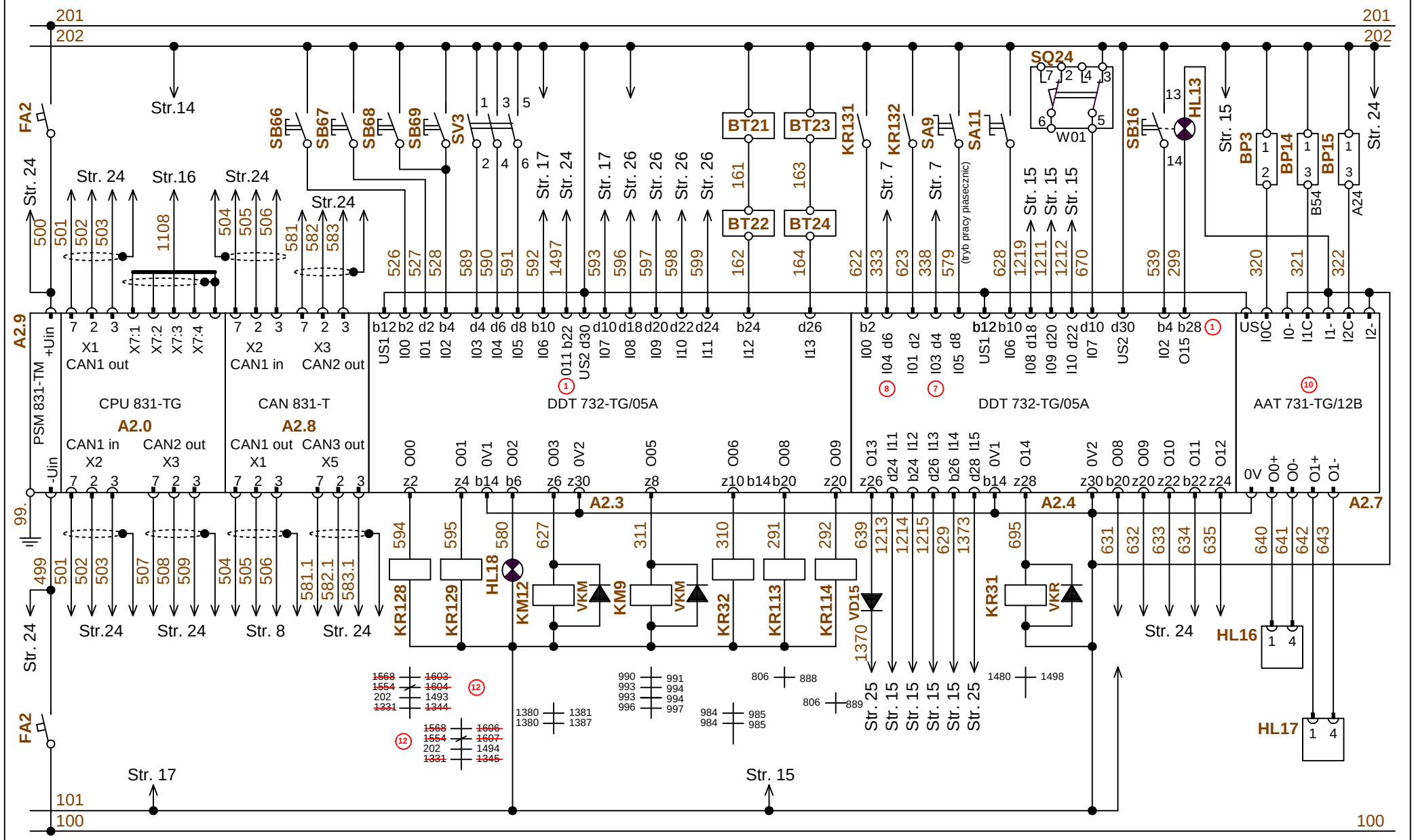

Zmiana / Změna	Numer karty zmian / Číslo změnového listu	Data / Datum	Podpis / Podpis		CAD	Nazwisko / Jméno	Data / Datum	Seria / Série 844	Strona / Stránka 5/37	Przeznaczenie / Určení SERIA SÉRIE
8	KZ 14651	03.2016	J.Ruciński	pesa Pojazdy Szynowe PESA Bydgoszcz SA	Projektował / Navrhl	M.Kalianko	05.2013	Nazwa przedmiotu lub dokumentu / Název předmětu nebo dokumentu	*Połaczenie sterownika w szafie SE*	
10	KZ 14686	10.2016	J.Ruciński	Dział Badań i Rozwoju / Oddělení výzkumu a vývoje	Sprawdził / Přezkoušel	J.Ruciński	05.2013		*Zapojení řídicí jednotky v rozvaděči SE*	
12	PZK 13253	04.2022	J.Ruciński		Zatwierdził / Schválil	L.Lipiński	05.2013	Lokalizacja / Umístění 844 człon B / článek B	Nr rysunku / Umístění **844 300000-1-01**	Zmian / Změn (16)

Połączenie obwodów power packa - silnik
Zapojení obvodů power packu - motor

Połączenie obwodów power packa - silnik
Zapojení obvodů power packu - motor

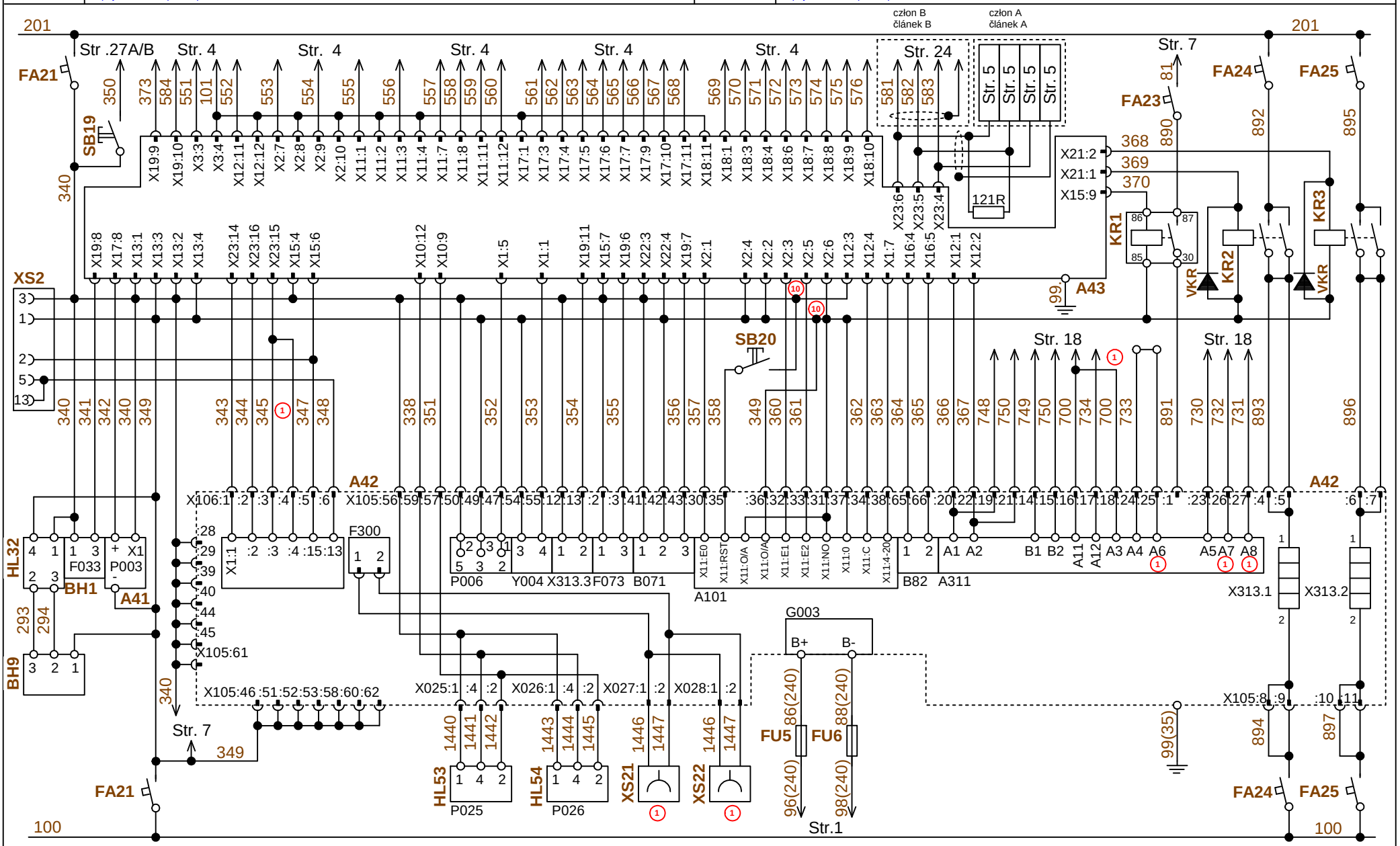

Zmiana Změna	Numer karty zmian Číslo změnového listu	Data Datum	Podpis Podpis		CAD	Nazwisko Jméno	Data Datum	Seria Série 844	Strona Stránka 6/37	Przeznaczenie Určení SERIA SÉRIE
1	KZ 14336	07.2013	J.Ruciński	pesa Pojazdy Szynowe PESA Bydgoszcz SA	Projektował Navrhl	M.Kalianko	05.2013	Nazwa przedmiotu lub dokumentu Název předmětu nebo dokumentu	*Połączenie obwodów power packa - silnik* *Zapojení obvodů power packu - motor*	
10	KZ 14686	10.2016	J.Ruciński		Sprawdził Přezkoušel	J.Ruciński	05.2013			
				Dział Badań i Rozwoju Oddělení výzkumu a vývoje	Zatwierdził Schválil	L.Lipiński	05.2013	Lokalizacja Umístění 844	Nr rysunku Umístění **844 300000-1-01**	Zmian Změn (16)

Połączenie obwodów power packa - przekładnia
Zapojení obvodů power packu - převodovka

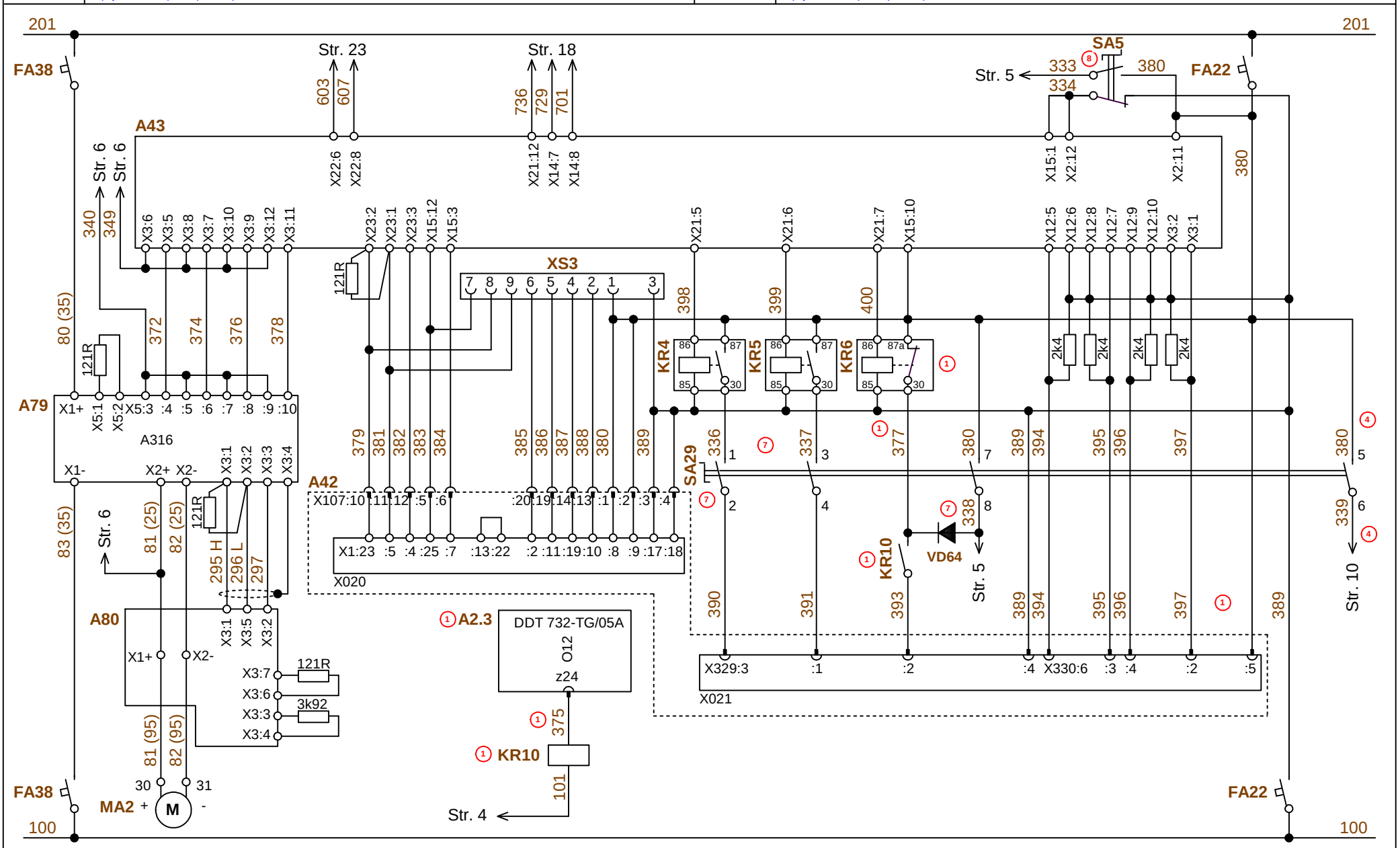

Zmiana Změna	Numer karty zmian Číslo změnového listu	Data Datum	Podpis Podpis		CAD	Nazwisko Jméno	Data Datum	Seria Série 844	Strona Stránka 7/37	Przeznaczenie Určení SERIA SÉRIE
4	KZ 14427	05.2014	J.Ruciński	pesa Pojazdy Szynowe PESA Bydgoszcz SA	Projektował Navrhl	M.Kalianko	05.2013	Nazwa przedmiotu lub dokumentu Název předmětu nebo dokumentu *Połączenie obwodów power packa - przekładnia* *Zapojení obvodů power packu - převodovka*		
7	KZ 14628	11.2015	J.Ruciński		Sprawdził Přezkoušel	J.Ruciński	05.2013			
8	KZ 14651	03.2016	J.Ruciński	Dział Badań i Rozwoju Oddělení výzkumu a vývoje	Zatwierdził Schválil	L.Lipiński	05.2013	Lokalizacja Umístění 844	Nr rysunku Umístění **844 300000-1-01**	Zmian Změn (16)

Połączenie sterownika w szafie SH1
Zapojení řídicí jednotky v rozvaděči SH1

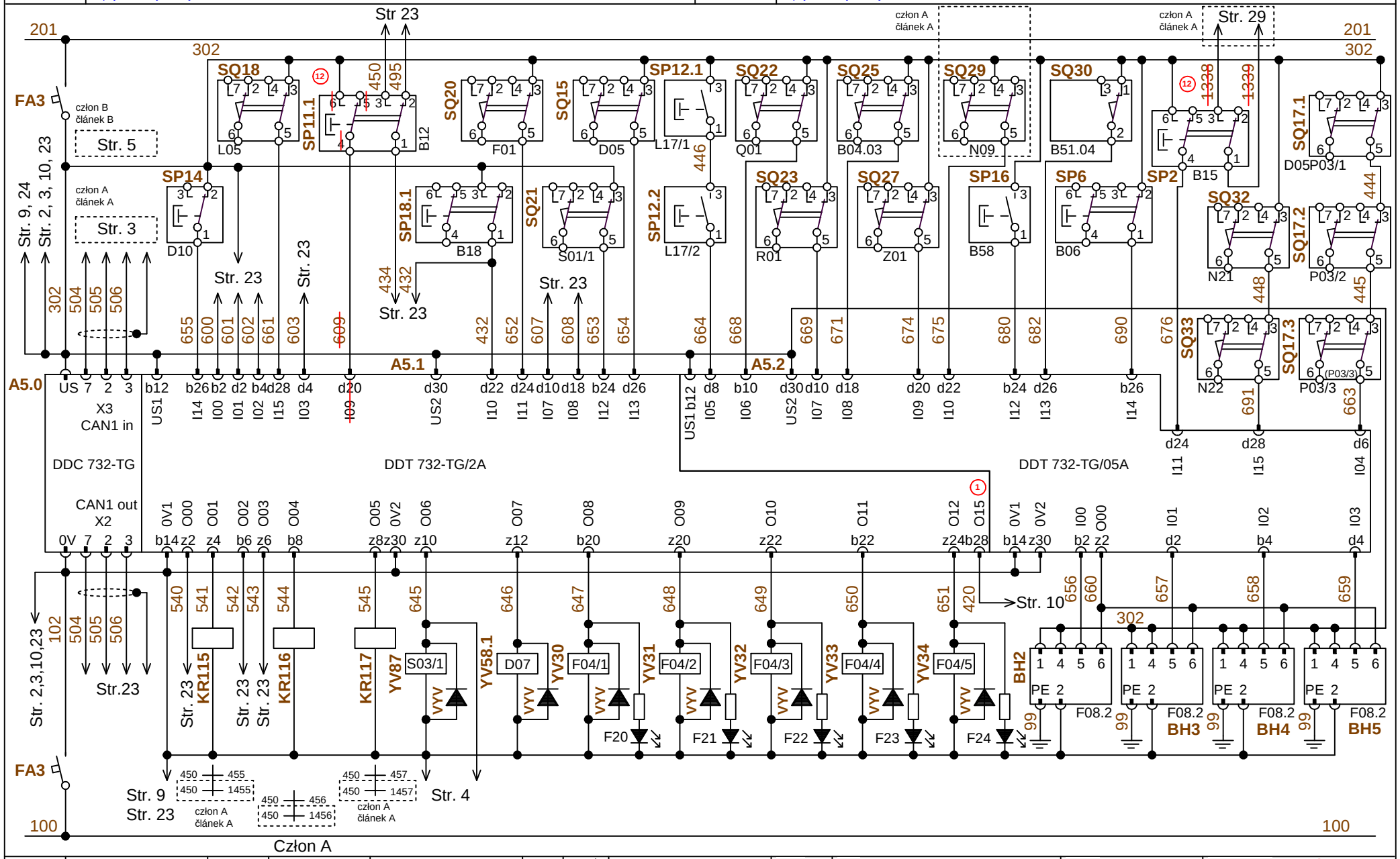

Zmiana Změna	Numer karty zmian Číslo změnového listu	Data Datum	Podpis Podpis		CAD	Nazwisko Jméno	Data Datum	Seria Série 844	Strona Stránka 8/37	Przeznaczenie Určení SERIA SÉRIE
1	KZ 14336	07.2013	J.Ruciński	pesa Pojazdy Szynowe PESA Bydgoszcz SA	Projektował Navrhl	M.Kalianko	05.2013	Nazwa przedmiotu lub dokumentu Název předmětu nebo dokumentu *Połączenie sterownika w szafie SH1* *Zapojení řídicí jednotky v rozvaděči SH1*		
12	PZK 13253	04.2022	J.Ruciński	Dział Badań i Rozwoju Oddělení výzkumu a vývoje	Sprawdził Přezkoušel	J.Ruciński	05.2013			
					Zatwierdził Schválil	L.Lipiński	05.2013	Lokalizacja Umístění 844	Nr rysunku Umístění **844 300000-1-01**	Zmian Změn (16)

Połączenie sterownika w szafie SH3
Zapojení řídicí jednotky v rozvaděči SH3

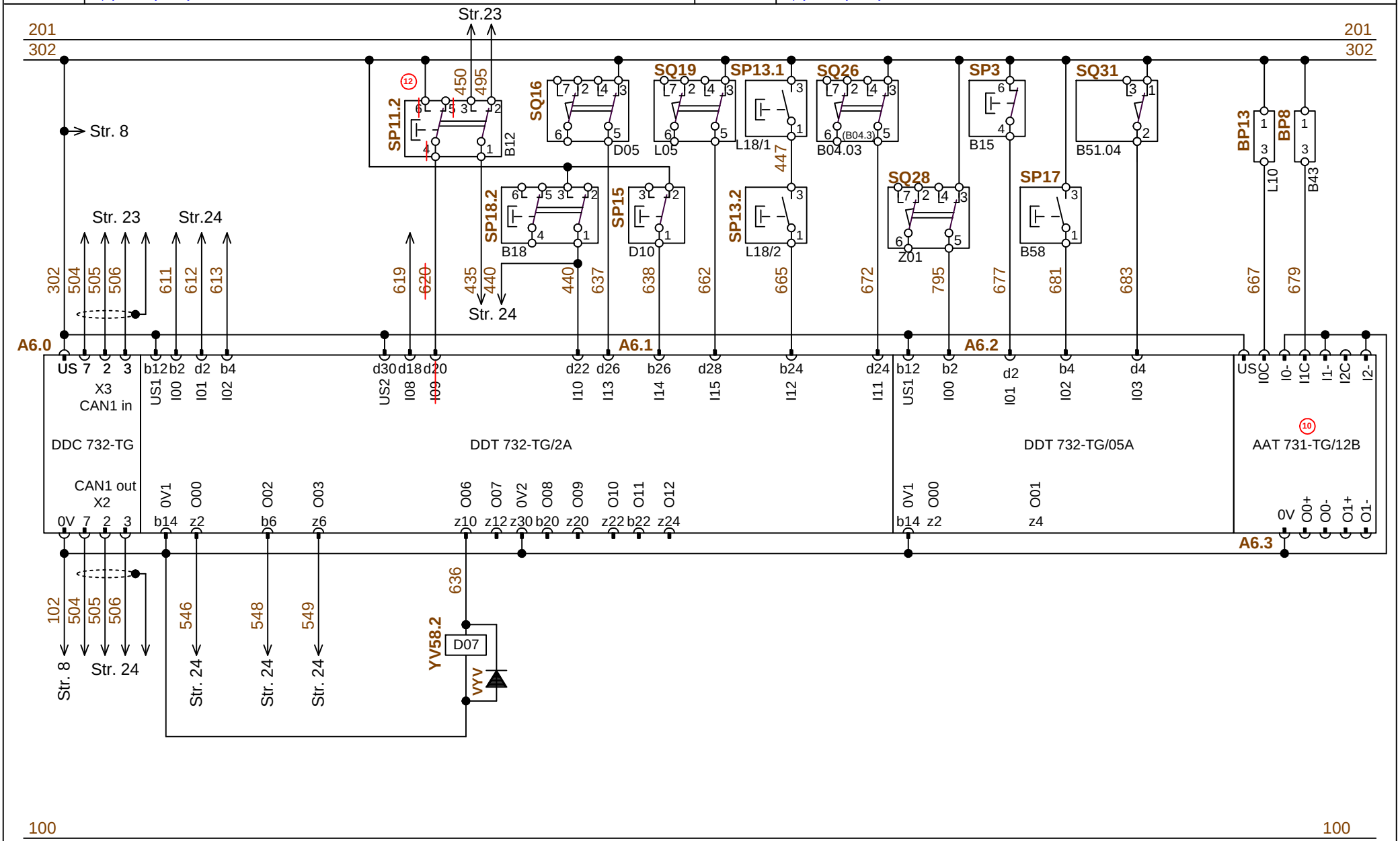

Zmiana Změna	Numer karty zmian Číslo změnového listu	Data Datum	Podpis Podpis		CAD	Nazwisko Jméno	Data Datum	Seria Série 844	Strona Stránka 9/37	Przeznaczenie Určení SERIA SÉRIE
10	KZ 14686	10.2016	J.Ruciński	pesa Pojazdy Szynowe PESA Bydgoszcz SA	Projektował Navrhl	M.Kalianko	05.2013	Nazwa przedmiotu lub dokumentu Název předmětu nebo dokumentu *Połączenie sterownika w szafie SH3* *Zapojení řídicí jednotky v rozvaděči SH3*		
12	PZK 13253	04.2022	J.Ruciński		Sprawdził Přezkoušel	J.Ruciński	05.2013			
				Dział Badań i Rozwoju Oddělení výzkumu a vývoje	Zatwierdził Schválil	L.Lipiński	05.2013	Lokalizacja Umístění 844 człon A článek A	Nr rysunku Umístění **844 300000-1-01**	Zmian Změn (16)

Układ przygotowania powietrza
Obvod přípravy vzduchu

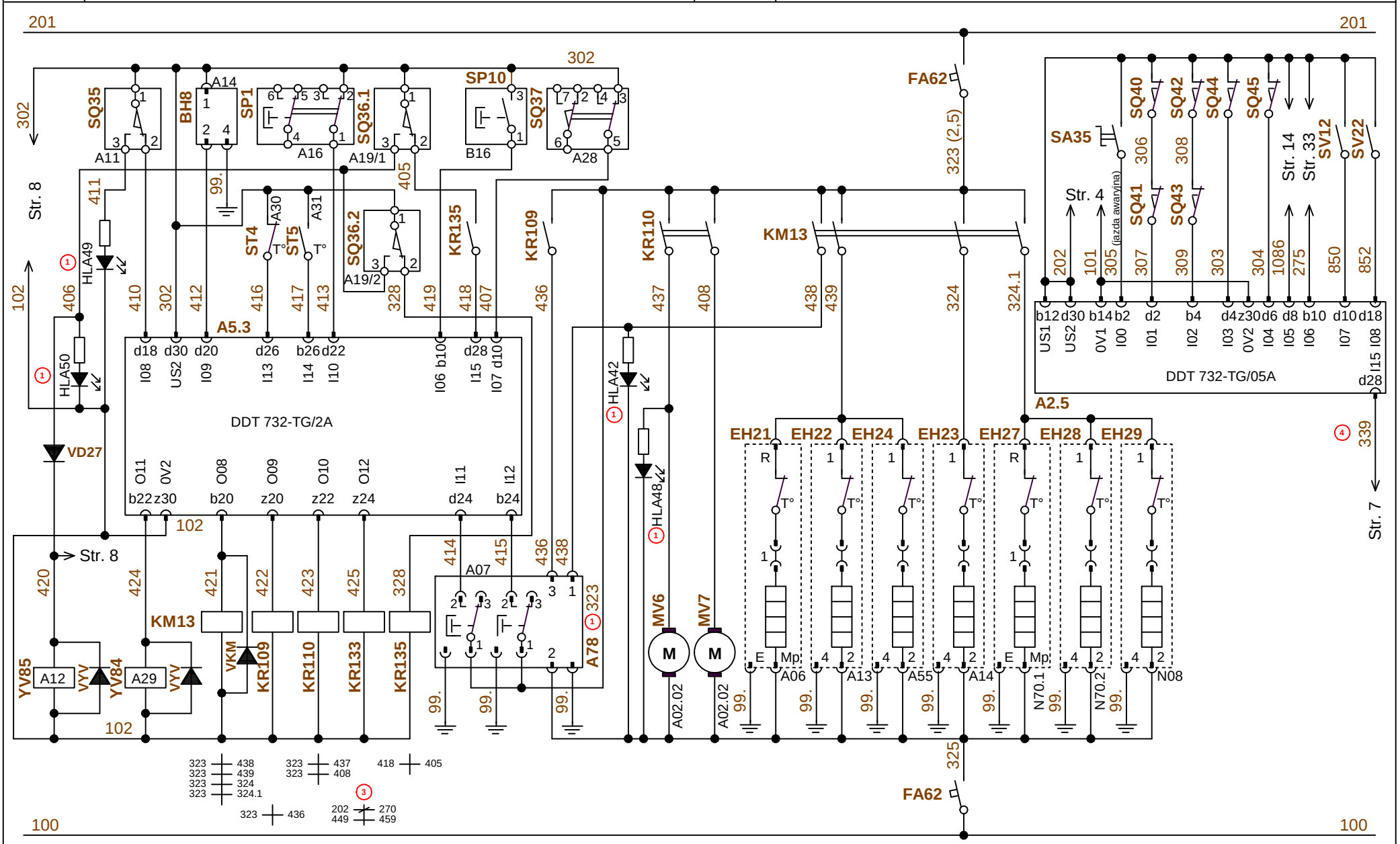

Zmiana Změna	Numer karty zmian Číslo změnového listu	Data Datum	Podpis Podpis		CAD	Nazwisko Jméno	Data Datum	Seria Série 844	Strona Stránka 10/37	Przeznaczenie Určení SERIA SÉRIE
1	KZ 14336	07.2013	J.Ruciński	pesa Pojazdy Szynowe PESA Bydgoszcz SA	Projektował Navrhl	M.Kalianko	05.2013	Nazwa przedmiotu lub dokumentu Název předmětu nebo dokumentu *Układ przygotowania powietrza Obvod přípravy vzduchu*		
3	KZ 14423	03.2014	J.Ruciński		Sprawdził Přezkoušel	J.Ruciński	05.2013			
4	KZ 14427	05.2014	J.Ruciński	Dział Badań i Rozwoju Oddělení výzkumu a vývoje	Zatwierdził Schválil	L.Lipiński	05.2013	Lokalizacja Umístění 844	Nr rysunku Umístění **844 300000-1-01**	Zmian Změn (16)

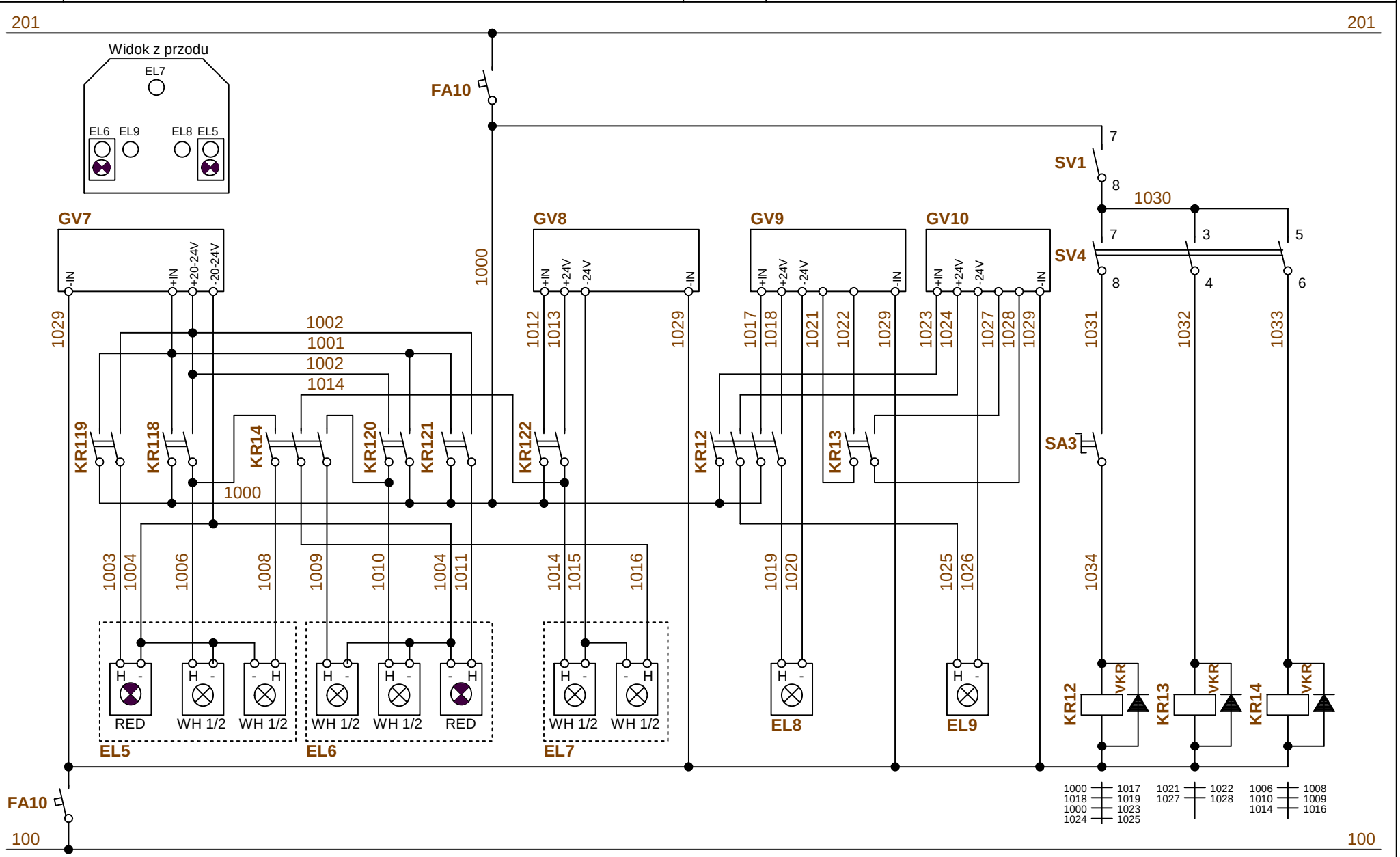

Zmiana Změna	Numer karty zmian Číslo změnového listu	Data Datum	Podpis Podpis		CAD	Nazwisko Jméno	Data Datum	Seria Série 844	Strona Stránka 11/37	Przeznaczenie Určení SERIA SÉRIE
				pesa Pojazdy Szynowe PESA Bydgoszcz SA	Projektował Navrhl	M.Kalianko	05.2013	Nazwa przedmiotu lub dokumentu Název předmětu nebo dokumentu *Oświetlenie zewnętrzne Vnější osvětlení - světlomety*		
				Dział Badań i Rozwoju Oddělení výzkumu a vývoje	Sprawdził Přezkoušel	J.Ruciński	05.2013			
					Zatwierdził Schválil	L.Lipiński	05.2013	Lokalizacja Umístění 844	Nr rysunku Umístění **844 300000-1-01**	Zmian Změn (16)

Oświetlenie kabiny maszynisty, oświetlenie przedziałów urządzeń
Osvětlení kabiny a přístrojových prostor

Ogrzewanie szyby czołowej, gniazda 230V AC 50Hz
Ohřev čelního skla, zásuvky 230V AC 50Hz

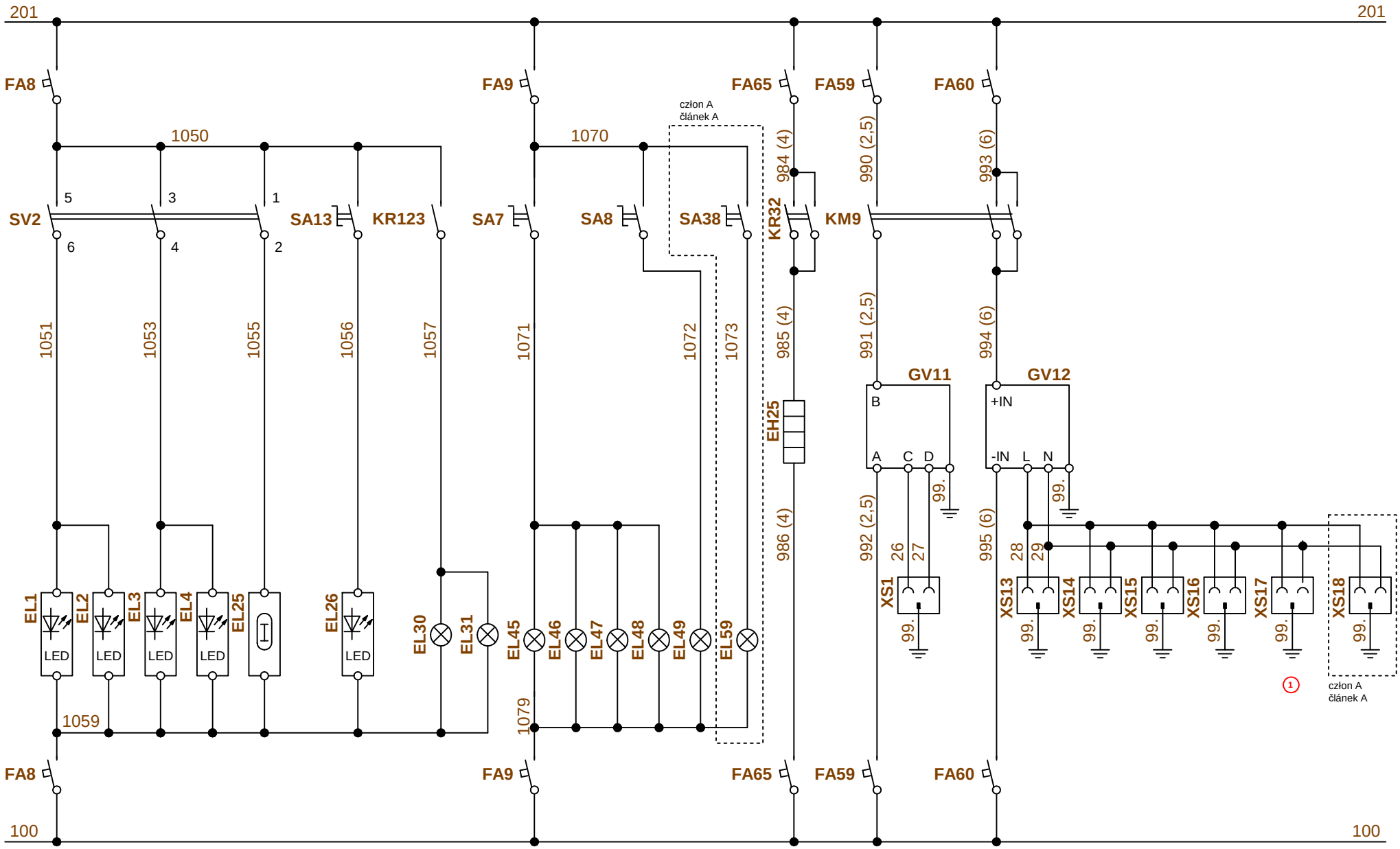

Zmiana Změna	Numer karty zmian Číslo změnového listu	Data Datum	Podpis Podpis		CAD	Nazwisko Jméno	Data Datum	Seria Série 844	Strona Stránka 12/37	Przeznaczenie Určení SERIA SÉRIE
1	KZ 14336	07.2013	J.Ruciński	pesa Pojazdy Szynowe PESA Bydgoszcz SA	Projektował Navrhl	M.Kalianko	05.2013	Nazwa przedmiotu lub dokumentu Název předmětu nebo dokumentu	*Oświetlenie kabiny i przedziałów urządzeń, gniazda 230V* *Osvětlení kabiny a přístrojových prostor, zásuvky 230V*	
				Dział Badań i Rozwoju Oddělení výzkumu a vývoje	Sprawdził Přezkoušel	J.Ruciński	05.2013			
					Zatwierdził Schválil	L.Lipiński	05.2013	Lokalizacja Umístění 844	Nr rysunku Umístění **844 300000-1-01**	Zmian Změn (16)

Oświetlenie przedziałów dla pasażerów
Osvětlení oddílu pro cestující

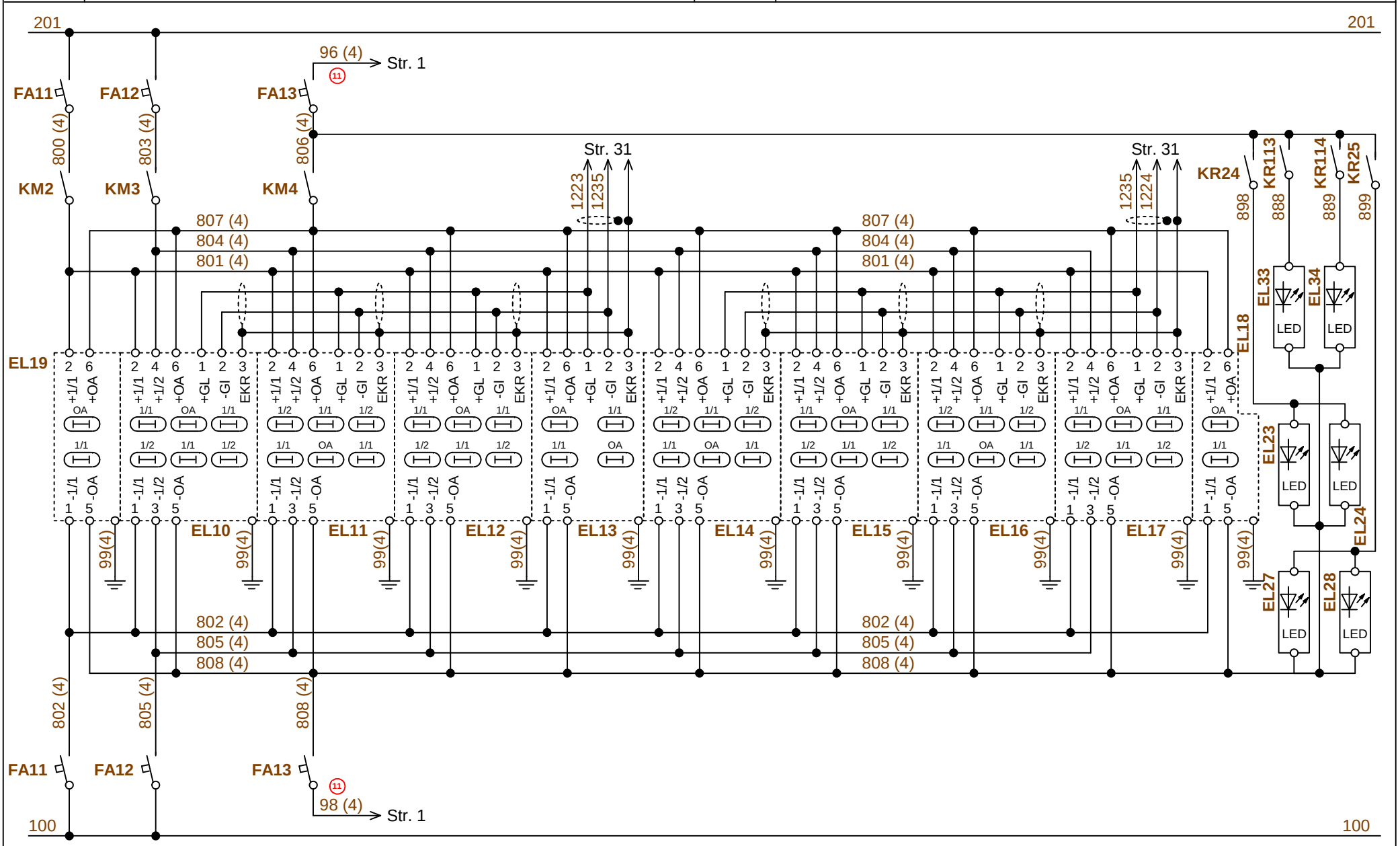

Zmiana Změna	Numer karty zmian Číslo změnového listu	Data Datum	Podpis Podpis		CAD	Nazwisko Jméno	Data Datum	Seria Série 844	Strona Stránka 13/37	Przeznaczenie Určení SERIA SÉRIE
7	KZ 14628	11.2015	J.Ruciński	pesa Pojazdy Szynowe PESA Bydgoszcz SA	Projektował Navrhl	M.Kalianko	05.2013	Nazwa przedmiotu lub dokumentu Název předmětu nebo dokumentu *Oświetlenie przedziałów dla pasażerów Osvětlení oddílu pro cestující*		
11	KZ 14692	12.2016	J.Ruciński	Dział Badań i Rozwoju Oddělení výzkumu a vývoje	Sprawdził Přezkoušel	J.Ruciński	05.2013			
					Zatwierdził Schválil	L.Lipiński	05.2013	Lokalizacja Umístění 844 człon A článek A	Nr rysunku Umístění **844 300000-1-01**	Zmian Změn (16)

Oświetlenie przedziałów dla pasażerów
Osvětlení oddílu pro cestující

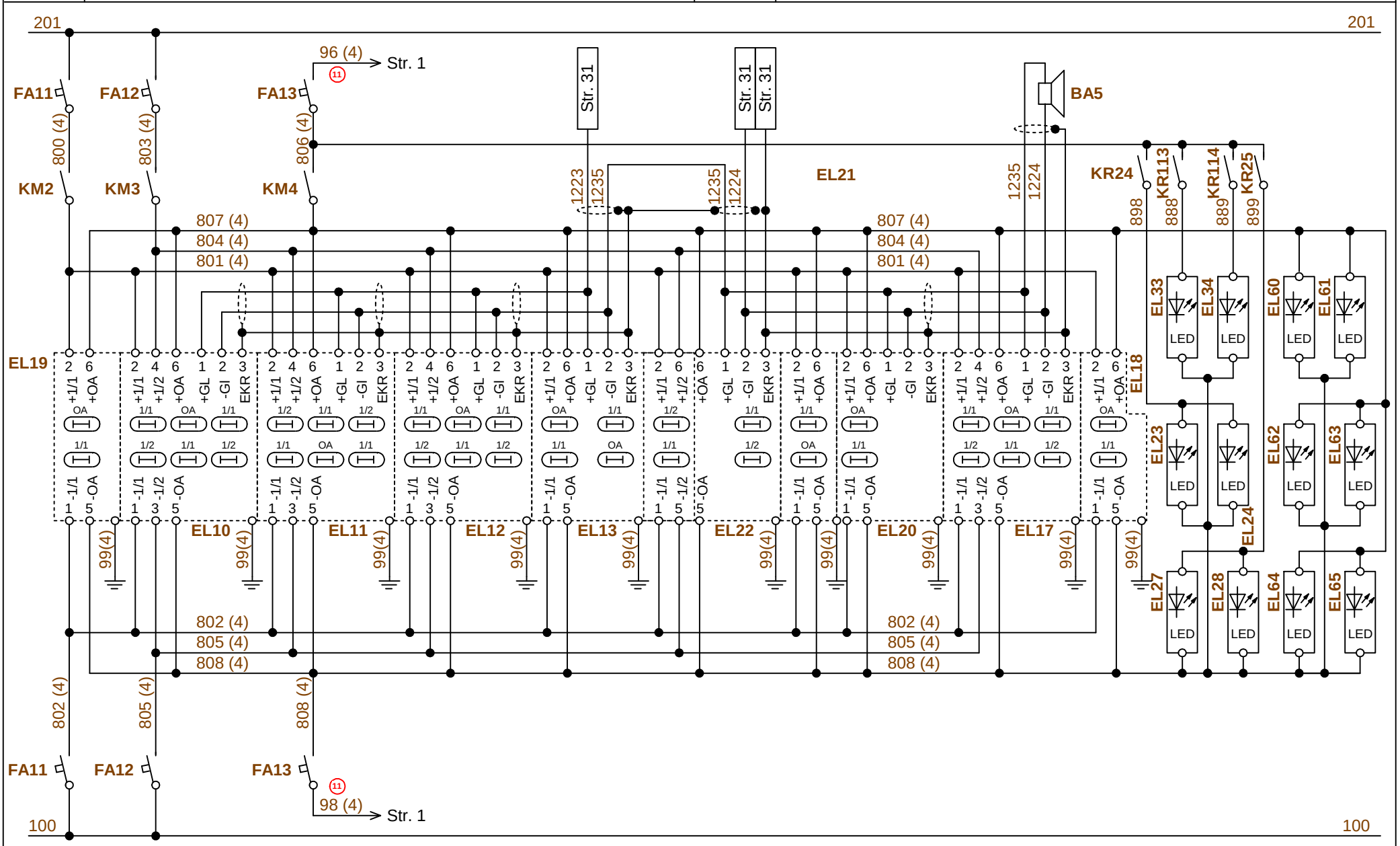

Zmiana Změna	Numer karty zmian Číslo změnového listu	Data Datum	Podpis Podpis		CAD	Nazwisko Jméno	Data Datum	Seria Série 844	Strona Stránka 13/37	Przeznaczenie Určení SERIA SÉRIE
7	KZ 14628	11.2015	J.Ruciński	pesa Pojazdy Szynowe PESA Bydgoszcz SA	Projektował Navrhl	M.Kalianko	05.2013	Nazwa przedmiotu lub dokumentu Název předmětu nebo dokumentu *Oświetlenie przedziałów dla pasażerów Osvětlení oddílu pro cestující*		
11	KZ 14692	12.2016	J.Ruciński	Dział Badań i Rozwoju Oddělení výzkumu a vývoje	Sprawdził Přezkoušel	J.Ruciński	05.2013			
					Zatwierdził Schválil	L.Lipiński	05.2013	Lokalizacja Umístění 844 człon B článek B	Nr rysunku Umístění **844 300000-1-01**	Zmian Změn (16)

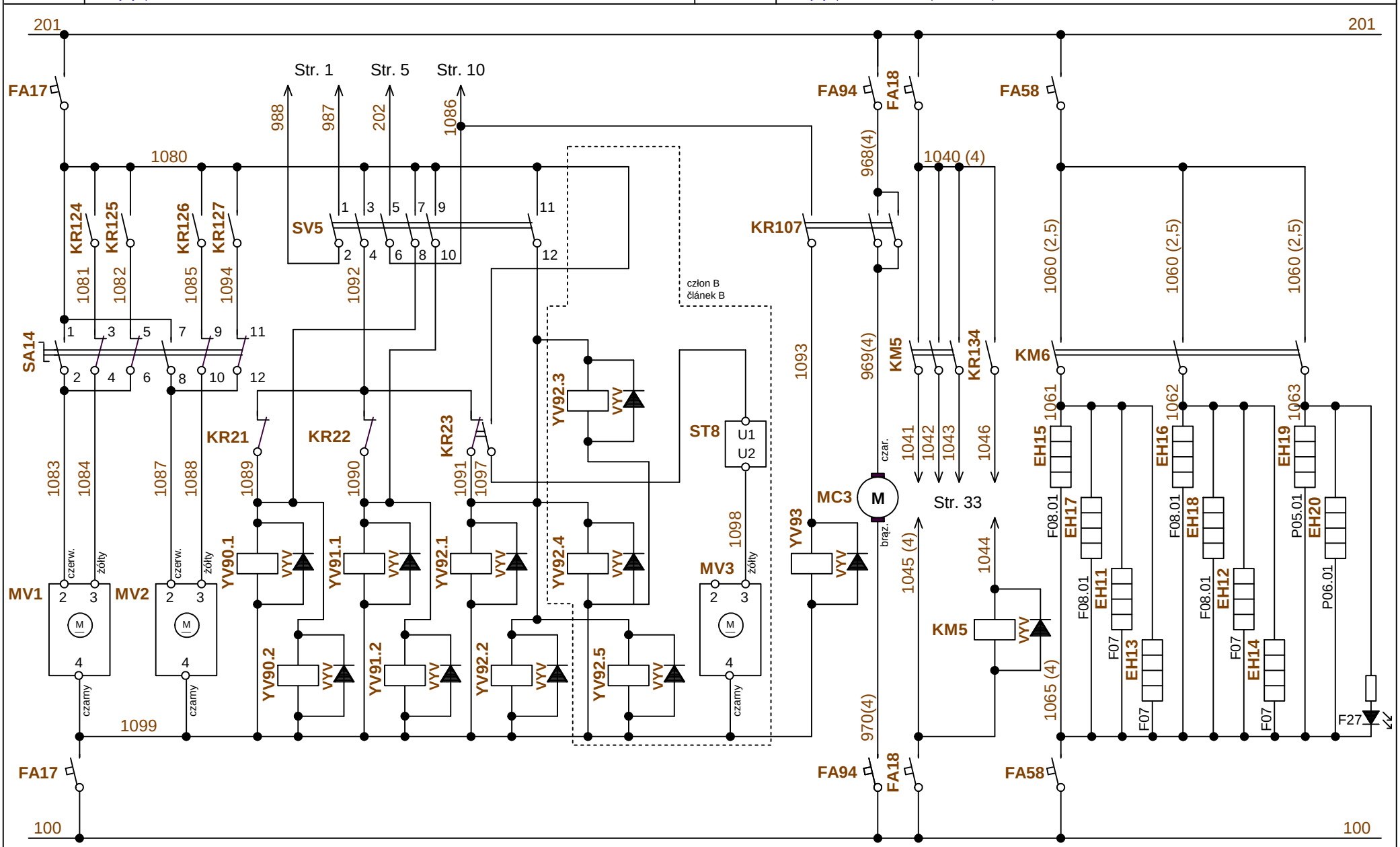

Zmiana Změna	Numer karty zmian Číslo změnového listu	Data Datum	Podpis Podpis		CAD	Nazwisko Jméno	Data Datum	Seria Série 844	Strona Stránka 14-1/37	Przeznaczenie Určení SERIA SÉRIE
				pesa Pojazdy Szynowe PESA Bydgoszcz SA	Projektował Navrhl	M.Kalianko	05.2013	Nazwa przedmiotu lub dokumentu / Název předmětu nebo dokumentu: *Obwody ogrzewania i oświetlenia* *Obvody vytápění vozu i osvětlení*		
				Dział Badań i Rozwoju Oddělení výzkumu a vývoje	Sprawdził Přezkoušel	J.Ruciński	05.2013			
					Zatwierdził Schválil	L.Lipiński	05.2013	Lokalizacja Umístění 844	Nr rysunku Umístění **844 300000-1-01**	Zmian Změn (16)

Obwody ogrzewania
Obwody vytápění vozu

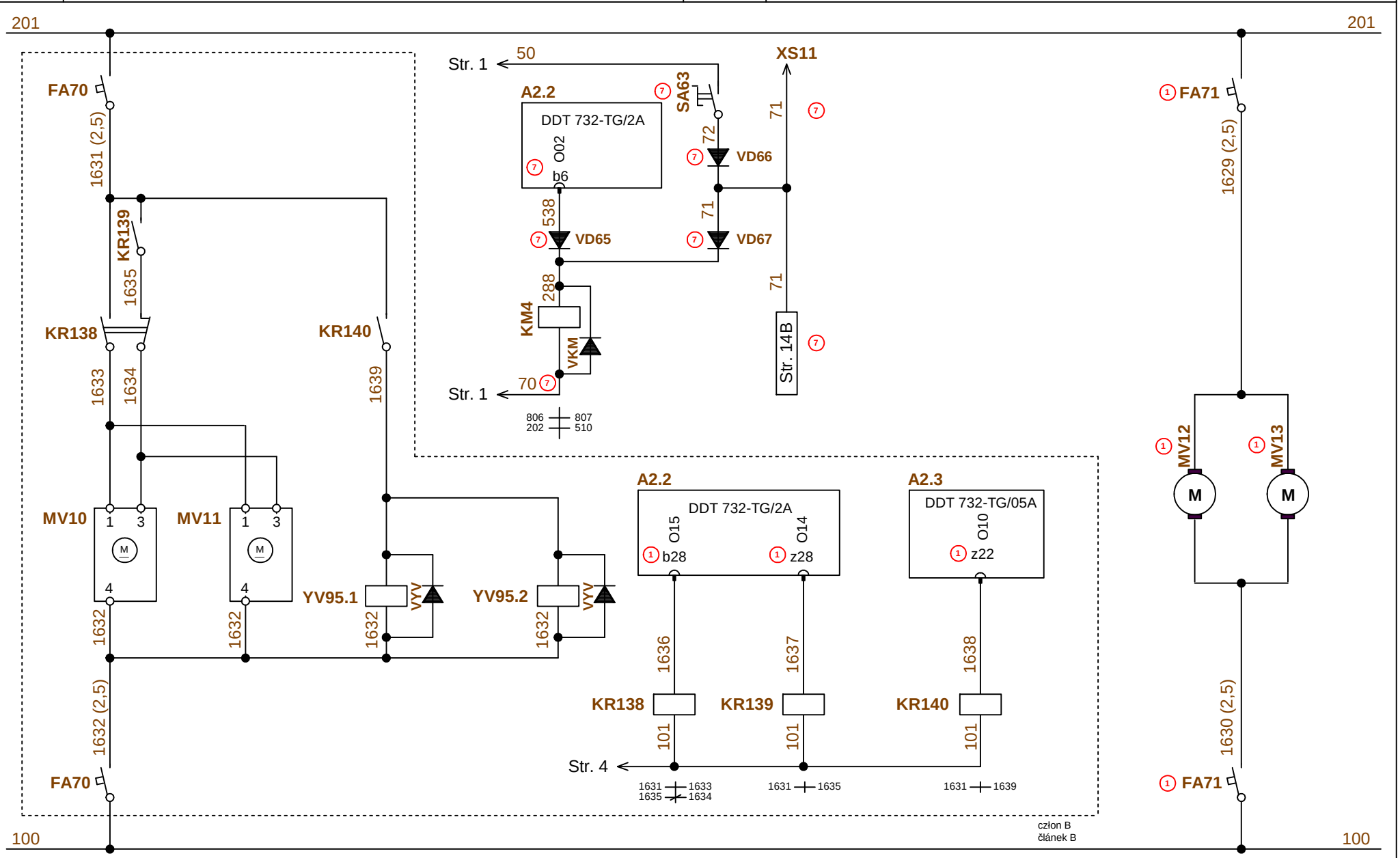

Zmiana Změna	Numer karty zmian Číslo změnového listu	Data Datum	Podpis Podpis
1	KZ 14336	07.2013	J.Ruciński
7	KZ 14628	11.2015	J.Ruciński

pesa Pojazdy Szynowe PESA Bydgoszcz SA
Dział Badań i Rozwoju
Oddělení výzkumu a vývoje

CAD	Nazwisko Jméno	Data Datum
Projektował Navrhl	M.Kalianko	05.2013
Sprawdził Přezkoušel	J.Ruciński	05.2013
Zatwierdził Schválil	L.Lipiński	05.2013

Seria Série: 844
Strona Stránka: 14-2/37
Przeznaczenie Určení: SERIA SÉRIE

Nazwa przedmiotu lub dokumentu / Název předmětu nebo dokumentu: *Obwody ogrzewania i oświetlenia* / *Obwody vytápění vozu i osvětlení*

Lokalizacja Umístění: 844
Nr rysunku Umístění: **844 300000-1-01**
Zmian Změn: (16)

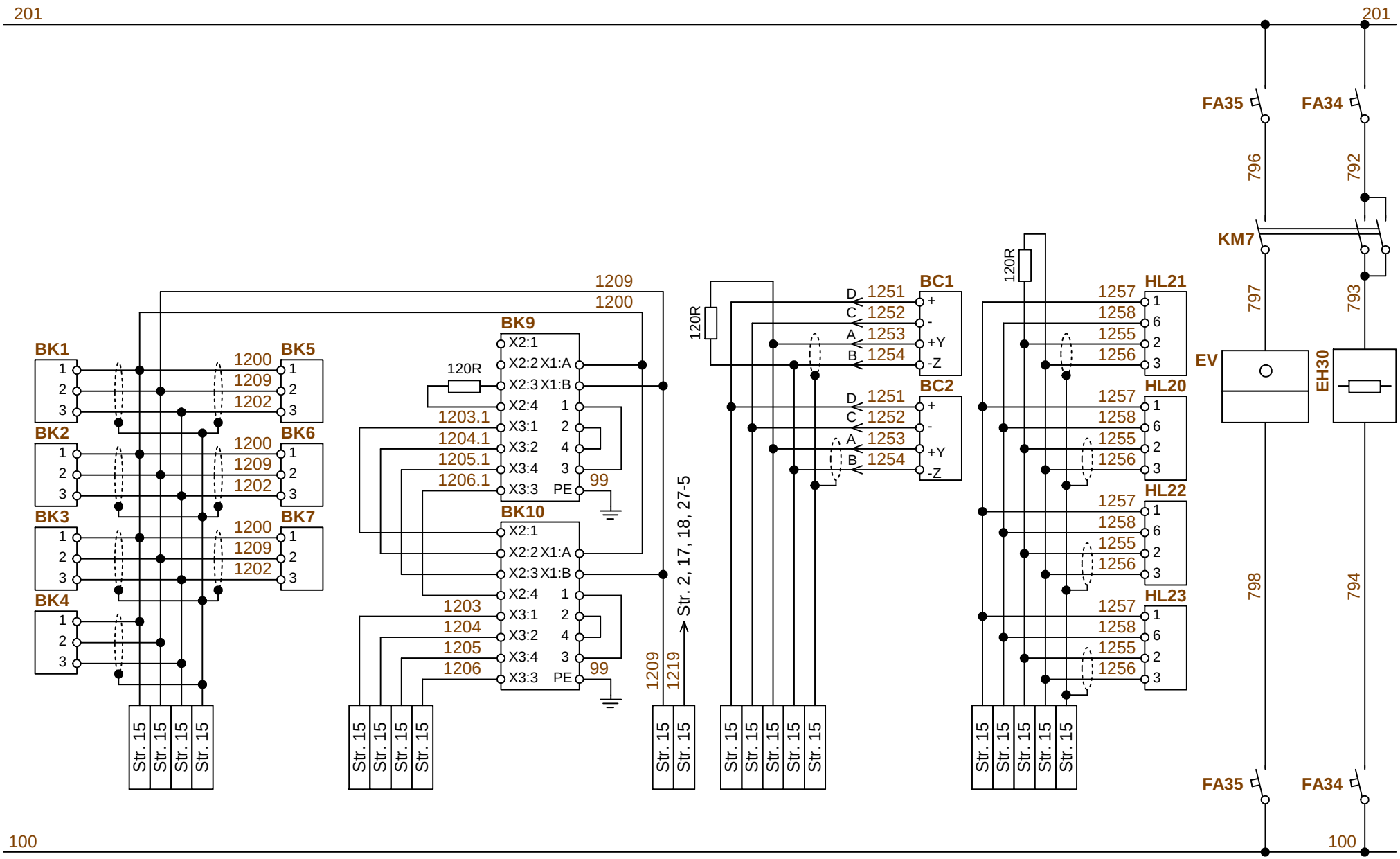

Zmiana Změna	Numer karty zmian Číslo změnového listu	Data Datum	Podpis Podpis		CAD	Nazwisko Jméno	Data Datum	Seria Série 844	Strona Stránka 15/37	Przeznaczenie Určení SERIA SÉRIE
				pesa Pojazdy Szynowe PESA Bydgoszcz SA	Projektował Navrhl	M.Kalianko	05.2013	Nazwa przedmiotu lub dokumentu Název předmětu nebo dokumentu *System przeciwpożarowy, pomiar paliwa, lodówka, mikrofalówka Protipožární systém, měření paliva, lednice, mikrovlnná trouba*		
				Dział Badań i Rozwoju Oddělení výzkumu a vývoje	Sprawdził Přezkoušel	J.Ruciński	05.2013			
					Zatwierdził Schválil	L.Lipiński	05.2013	Lokalizacja Umístění 844 człon A článek A	Nr rysunku Umístění **844 300000-1-01**	Zmian Změn (16)

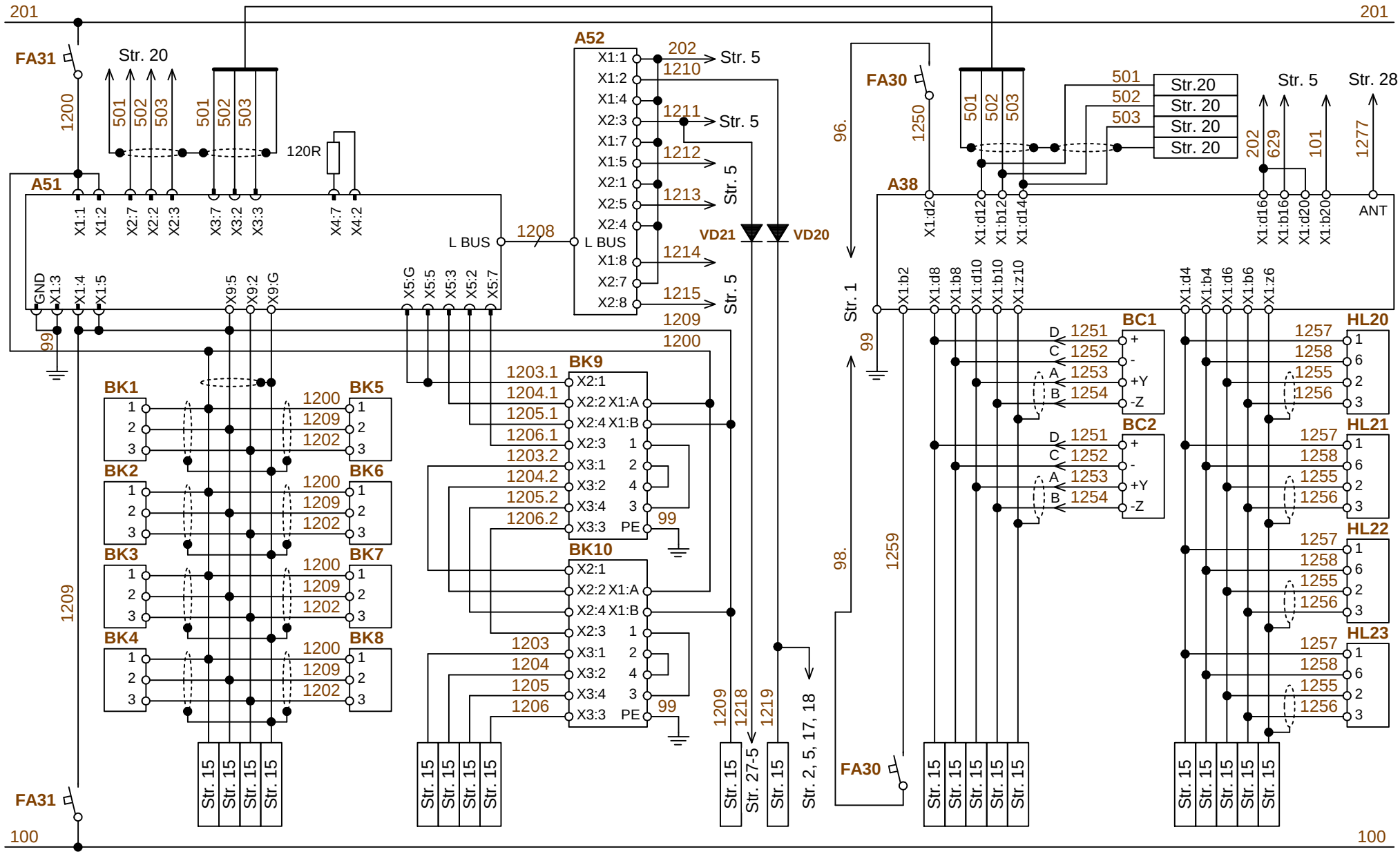

Zmiana Změna	Numer karty zmian Číslo změnového listu	Data Datum	Podpis Podpis		CAD	Nazwisko Jméno	Data Datum	Seria Série 844	Strona Stránka 15/37	Przeznaczenie Určení SERIA SÉRIE
				pesa Pojazdy Szynowe PESA Bydgoszcz SA	Projektował Navrhl	M.Kalianko	05.2013	Nazwa przedmiotu lub dokumentu Název předmětu nebo dokumentu *System przeciwpożarowy, pomiar paliwa Protipožární systém, měření paliva*		
				Dział Badań i Rozwoju Oddělení výzkumu a vývoje	Sprawdził Přezkoušel	J.Ruciński	05.2013			
					Zatwierdził Schválil	L.Lipiński	05.2013	Lokalizacja Umístění 844 człon B článek B	Nr rysunku Umístění **844 300000-1-01**	Zmian Změn (16)

System informacyjny
Informační systém

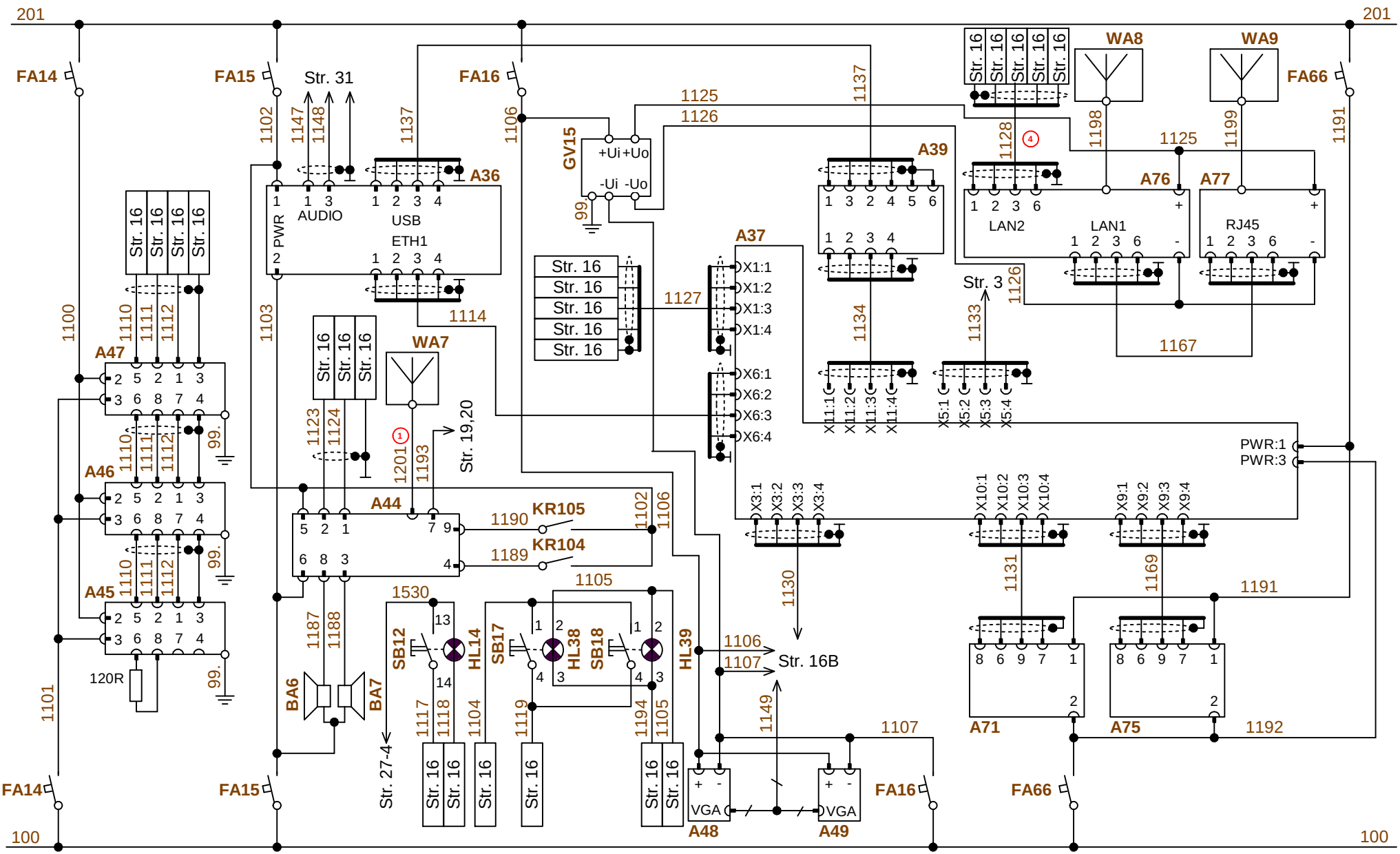

Zmiana Změna	Numer karty zmian Číslo změnového listu	Data Datum	Podpis Podpis		CAD	Nazwisko Jméno	Data Datum	Seria Série 844	Strona Stránka 16-1/37	Przeznaczenie Určení SERIA SÉRIE
1	KZ 14336	07.2013	J.Ruciński	pesa Pojazdy Szynowe PESA Bydgoszcz SA Dział Badań i Rozwoju Oddělení výzkumu a vývoje	Projektował Navrhl	M.Kalianko	05.2013	Nazwa przedmiotu lub dokumentu Název předmětu nebo dokumentu *System informacyjny Informační systém*		
4	KZ 14427	05.2014	J.Ruciński		Sprawdził Přezkoušel	J.Ruciński	05.2013			
8	KZ 14651	03.2016	J.Ruciński		Zatwierdził Schválil	L.Lipiński	05.2013	Lokalizacja Umístění 844 człon A článek A	Nr rysunku Umístění **844 300000-1-01**	Zmian Změn (16)

System informacyjny
Informační systém

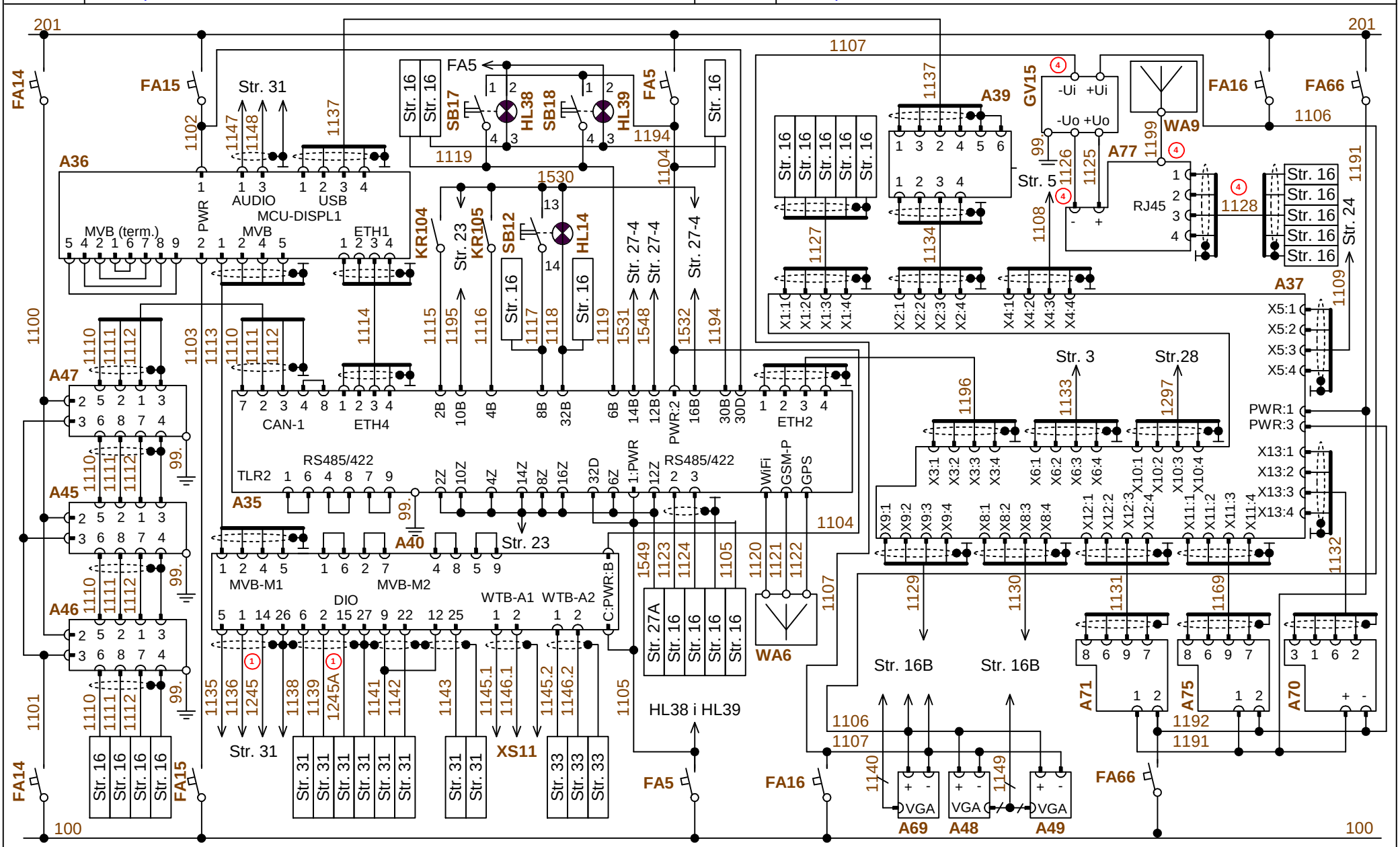

Zmiana Změna	Numer karty zmian Číslo změnového listu	Data Datum	Podpis Podpis		CAD	Nazwisko Jméno	Data Datum	Seria Série 844	Strona Stránka 16-1/37	Przeznaczenie Určení SERIA SÉRIE
1	KZ 14336	07.2013	J.Ruciński	pesa Pojazdy Szynowe PESA Bydgoszcz SA Dział Badań i Rozwoju Oddělení výzkumu a vývoje	Projektował Navrhl	M.Kalianko	05.2013	Nazwa przedmiotu lub dokumentu Název předmětu nebo dokumentu *System informacyjny Informační systém*		
4	KZ 14427	05.2014	J.Ruciński		Sprawdził Přezkoušel	J.Ruciński	05.2013			
8	KZ 14651	03.2016	J.Ruciński		Zatwierdził Schválil	L.Lipiński	05.2013	Lokalizacja Umístění 844 człon B článek B	Nr rysunku Umístění **844 300000-1-01**	Zmian Změn (16)

System informacyjny
Informační systém

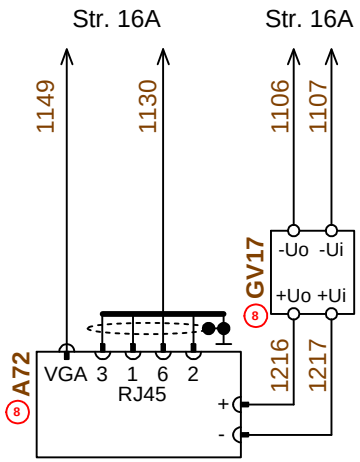

Zmiana Změna	Numer karty zmian Číslo změnového listu	Data Datum	Podpis Podpis		CAD	Nazwisko Jméno	Data Datum	Seria Série 844	Strona Stránka 16-2/37	Przeznaczenie Určení SERIA SÉRIE
8	KZ 14651	03.2016	J.Ruciński	pesa Pojazdy Szynowe PESA Bydgoszcz SA	Projektował Navrhl	M.Kalianko	05.2013	Nazwa przedmiotu lub dokumentu Název předmětu nebo dokumentu *System informacyjny Informační systém*		
				Dział Badań i Rozwoju Oddělení výzkumu a vývoje	Sprawdził Přezkoušel	J.Ruciński	05.2013			
					Zatwierdził Schválil	L.Lipiński	05.2013	Lokalizacja Umístění 844 człon A článek A	Nr rysunku Umístění **844 300000-1-01**	Zmian Změn (16)

System informacyjny
Informační systém

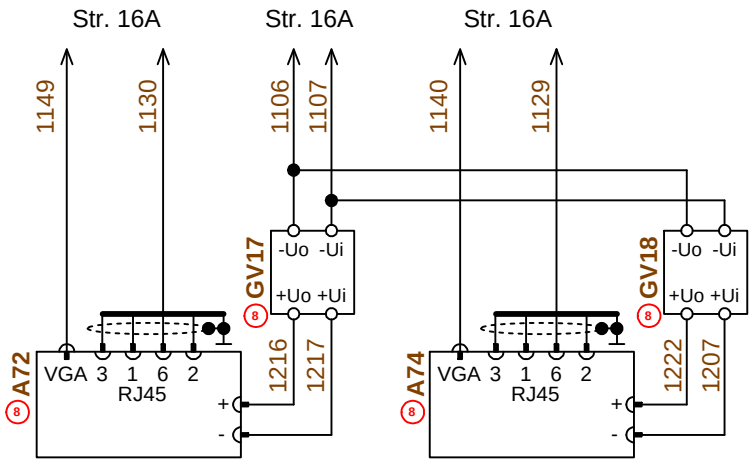

Zmiana Změna	Numer karty zmian Číslo změnového listu	Data Datum	Podpis Podpis		CAD	Nazwisko Jméno	Data Datum	Seria Série 844	Strona Stránka 16-2/37	Przeznaczenie Určení SERIA SÉRIE
8	KZ 14651	03.2016	J.Ruciński	pesa Pojazdy Szynowe PESA Bydgoszcz SA	Projektował Navrhl	M.Kalianko	05.2013	Nazwa przedmiotu lub dokumentu Název předmětu nebo dokumentu *System informacyjny Informační systém*		
				Dział Badań i Rozwoju Oddělení výzkumu a vývoje	Sprawdził Přezkoušel	J.Ruciński	05.2013			
					Zatwierdził Schválil	L.Lipiński	05.2013	Lokalizacja Umístění 844 człon B článek B	Nr rysunku Umístění **844 300000-1-01**	Zmian Změn (16)

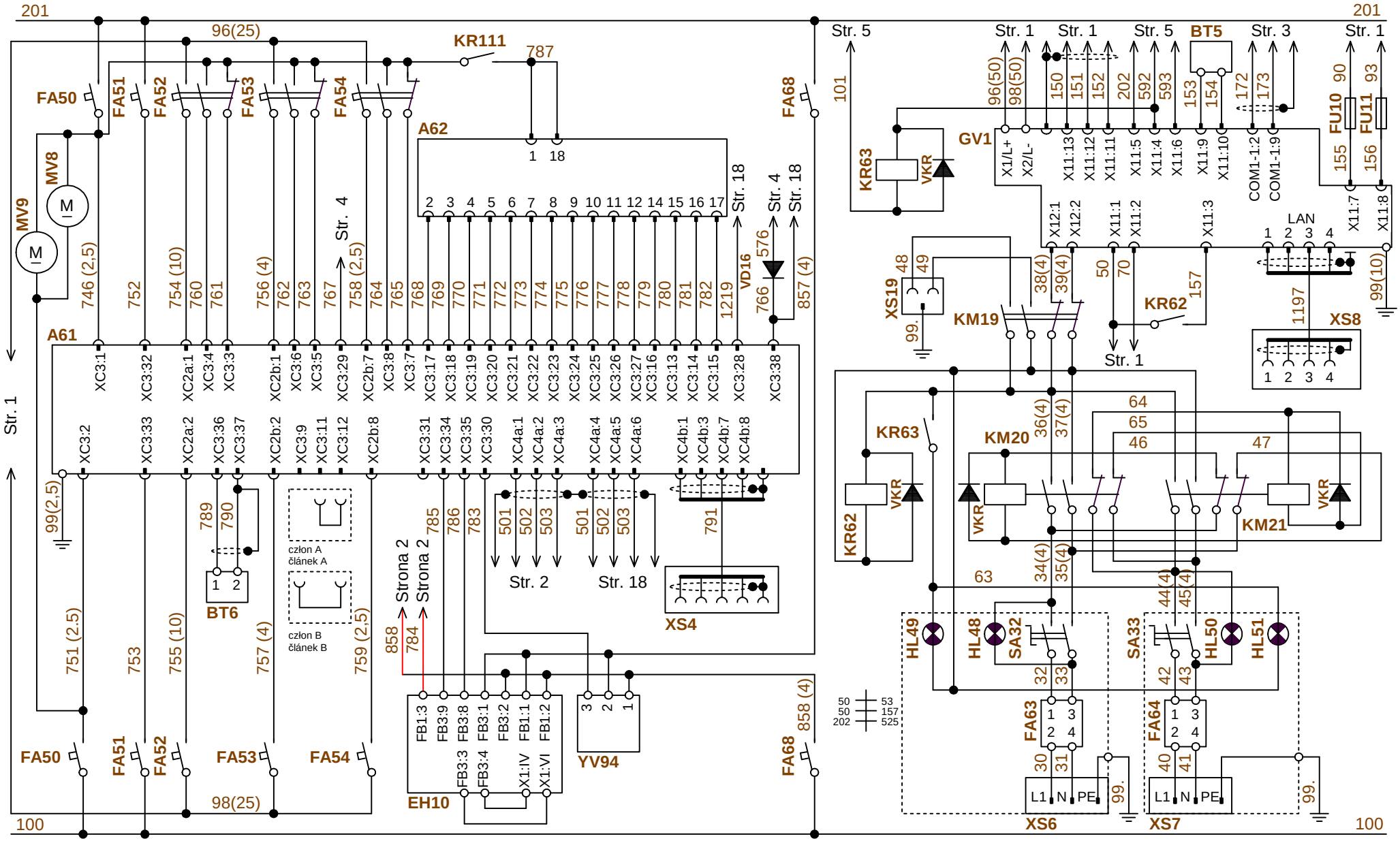

Zmiana Změna	Numer karty zmian Číslo změnového listu	Data Datum	Podpis Podpis		CAD	Nazwisko Jméno	Data Datum	Seria Série 844	Strona Stránka 17/37	Przeznaczenie Určení SERIA SÉRIE
		06.2014	M.Kalianko	pesa Pojazdy Szynowe PESA Bydgoszcz SA	Projektował Navrhl	M.Kalianko	05.2013	Nazwa przedmiotu lub dokumentu Název předmětu nebo dokumentu *Klimatyzacja kabiny maszynisty, zasilacz buforowy* *Klimatizace kabiny strojvedoucího, záložní zdroj*		
					Sprawdził Přezkoušel	J.Ruciński	05.2013			
				Dział Badań i Rozwoju Oddělení výzkumu a vývoje	Zatwierdził Schválil	L.Lipiński	05.2013	Lokalizacja Umístění 844	Nr rysunku Umístění **844 300000-1-01**	Zmian Změn (16)

Klimatyzacja przedziału dla pasażerów
Klimatizace oddílu pro cestující

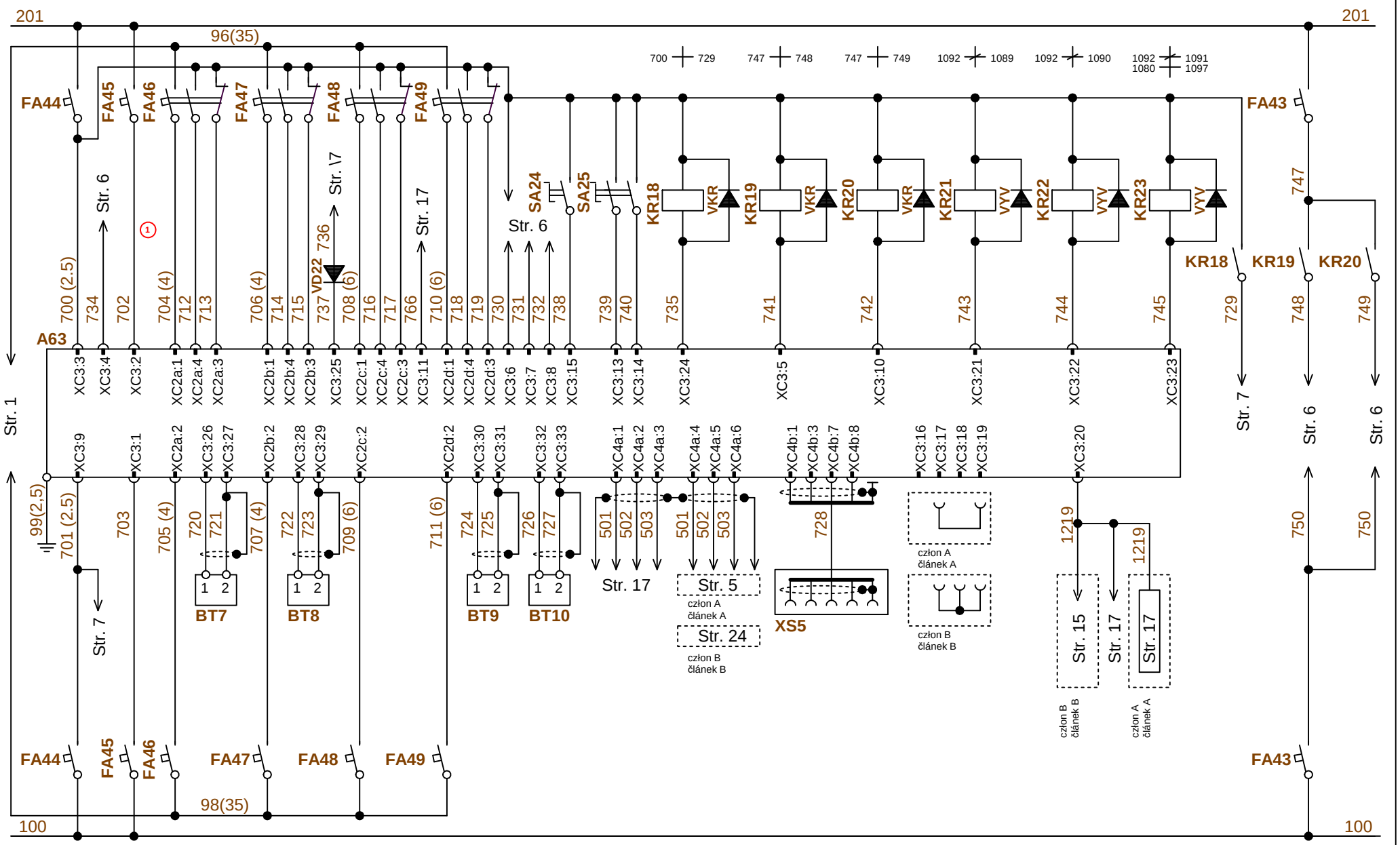

Zmiana Změna	Numer karty zmian Číslo změnového listu	Data Datum	Podpis Podpis		CAD	Nazwisko Jméno	Data Datum	Seria Série 844	Strona Stránka 18/37	Przeznaczenie Určení SERIA SÉRIE
1	KZ 14336	07.2013	J.Ruciński	pesa Pojazdy Szynowe PESA Bydgoszcz SA Dział Badań i Rozwoju Oddělení výzkumu a vývoje	Projektował Navrhl	M.Kalianko	05.2013	Nazwa przedmiotu lub dokumentu Název předmětu nebo dokumentu *Klimatyzacja przedziału dla pasażerów* *Klimatizace oddílu pro cestující*		
					Sprawdził Přezkoušel	J.Ruciński	05.2013			
					Zatwierdził Schválil	L.Lipiński	05.2013	Lokalizacja Umístění 844	Nr rysunku Umístění **844 300000-1-01**	Zmian Změn (16)

Obwód drzwi - lewe
Obvod dveří - levé dveře

Numer drzwi	Kodyfikacja pinów na złączu DB9 X110				Kodyfikacja pinów na złączu DB9 X109
	4	5	6	8	4
1	1	0	0	0	0
2	0	1	0	0	0
3	1	1	0	0	0
4	0	0	1	0	0

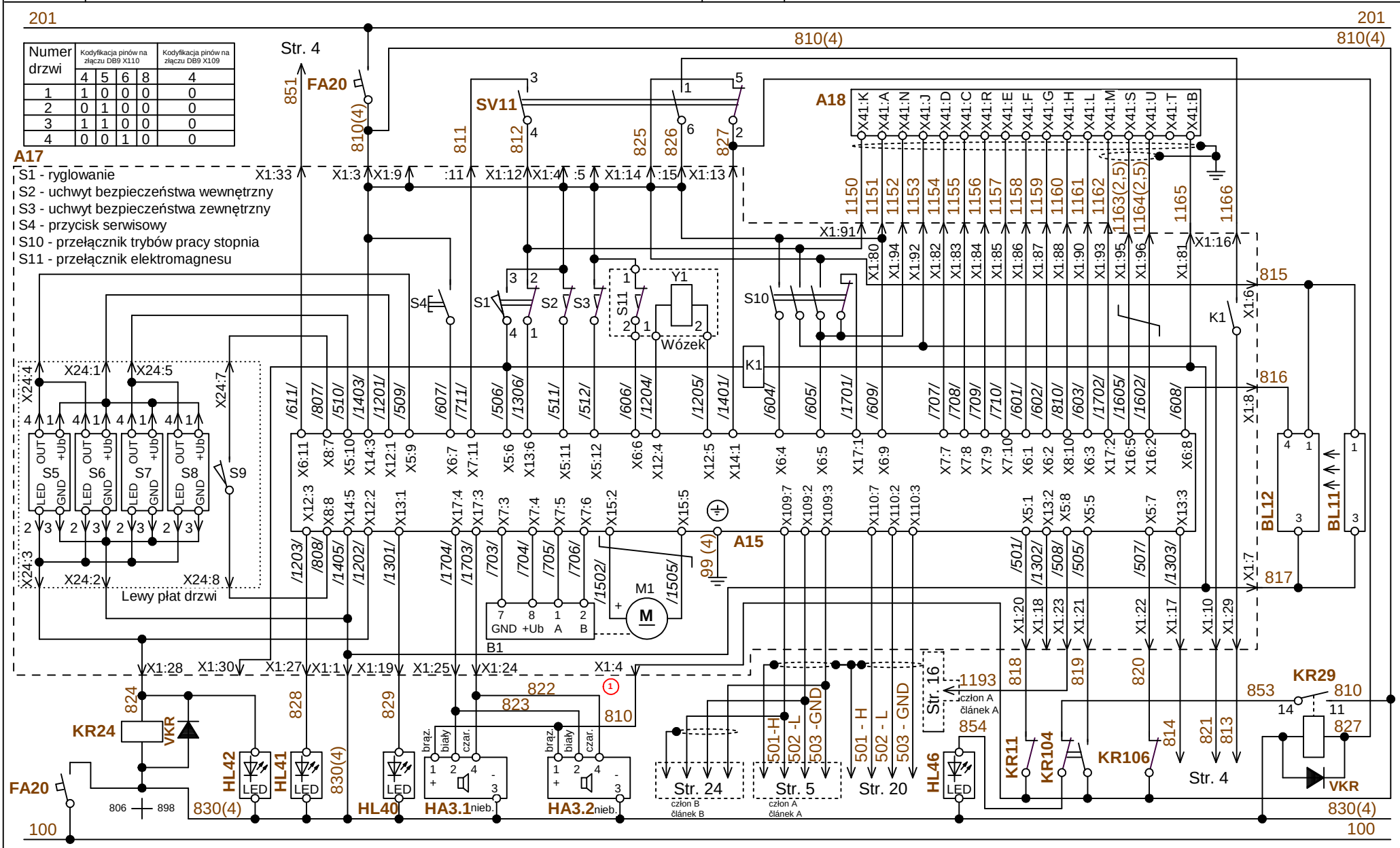

Zmiana Změna	Numer karty zmian Číslo změnového listu	Data Datum	Podpis Podpis		CAD	Nazwisko Jméno	Data Datum	Seria Série 844	Strona Stránka 19/37	Przeznaczenie Určení SERIA SÉRIE
1	KZ 14336	07.2013	J.Ruciński	pesa Pojazdy Szynowe PESA Bydgoszcz SA Dział Badań i Rozwoju Oddělení výzkumu a vývoje	Projektował Navrhl	M.Kalianko	05.2013	Nazwa przedmiotu lub dokumentu Název předmětu nebo dokumentu *Obwód drzwi - lewe* *Obvod dveří - levé dveře*		
					Sprawdził Přezkoušel	J.Ruciński	05.2013			
					Zatwierdził Schválil	L.Lipiński	05.2013	Lokalizacja Umístění 844	Nr rysunku Umístění **844 300000-1-01**	Zmian Změn (16)

Obwód drzwi - prawe
Obvod dveří - pravé dveře

Numer drzwi	Kodyfikacja pinów na złączu DB9 X110				Kodyfikacja pinów na złączu DB9 X109
	4	5	6	8	4
1	1	0	0	0	0
2	0	1	0	0	0
3	1	1	0	0	0
4	0	0	1	0	0

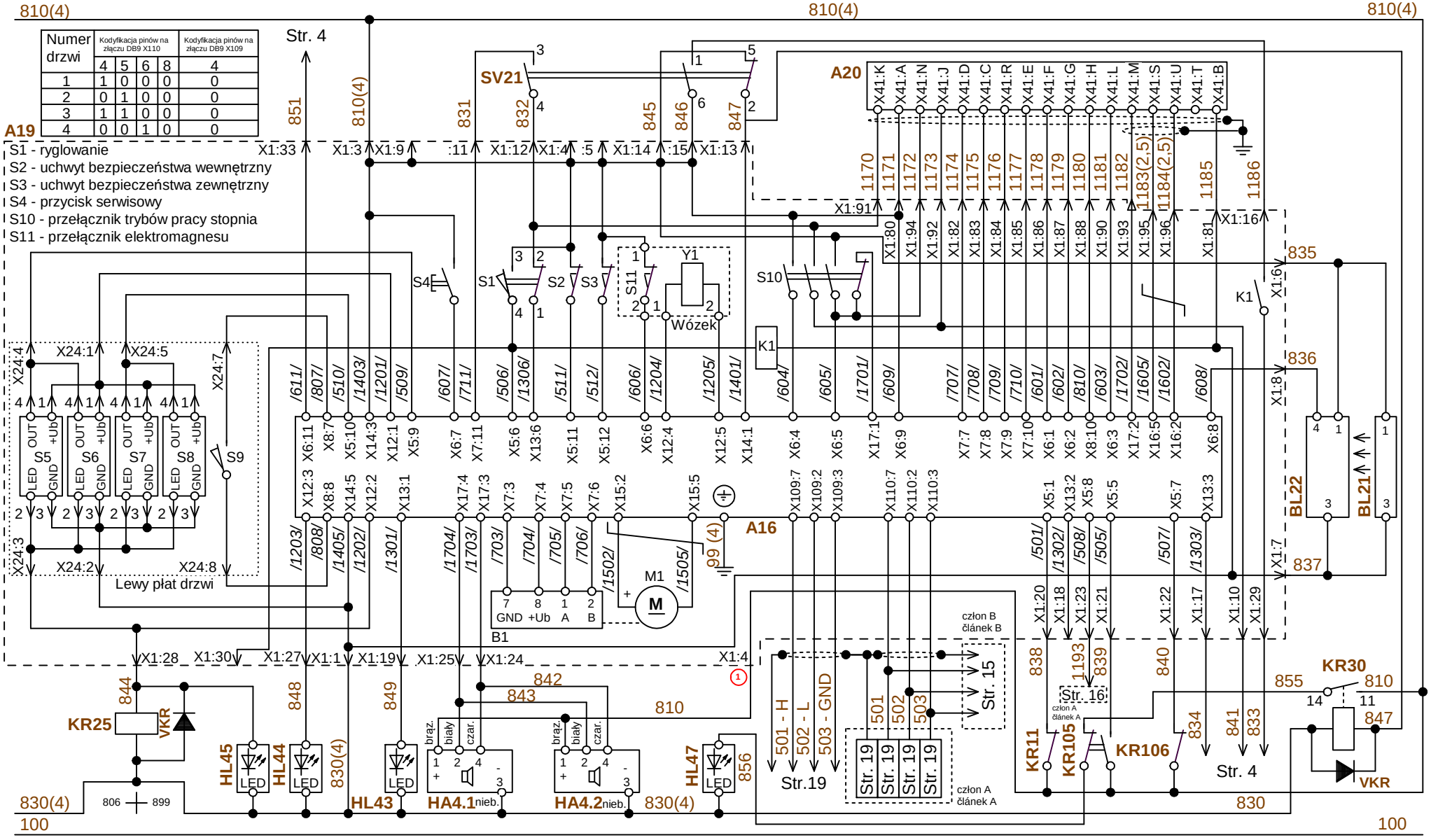

Zmiana Změna	Numer karty zmian Číslo změnového listu	Data Datum	Podpis Podpis		CAD	Nazwisko Jméno	Data Datum	Seria Série 844	Strona Stránka 20/37	Przeznaczenie Určení SERIA SÉRIE
1	KZ 14336	07.2013	J.Ruciński	pesa Pojazdy Szynowe PESA Bydgoszcz SA Dział Badań i Rozwoju Oddělení výzkumu a vývoje	Projektował Navrhl	M.Kalianko	05.2013	Nazwa przedmiotu lub dokumentu Název předmětu nebo dokumentu *Obwód drzwi - prawe* *Obvod dveří - pravé dveře*		
					Sprawdził Přezkoušel	J.Ruciński	05.2013			
					Zatwierdził Schválil	L.Lipiński	05.2013	Lokalizacja Umístění 844	Nr rysunku Umístění **844 300000-1-01**	Zmian Změn (16)

Sterownik hamulca EP - wózek pędny
Řídicí jednotka EP brzdy - hnací podvozek

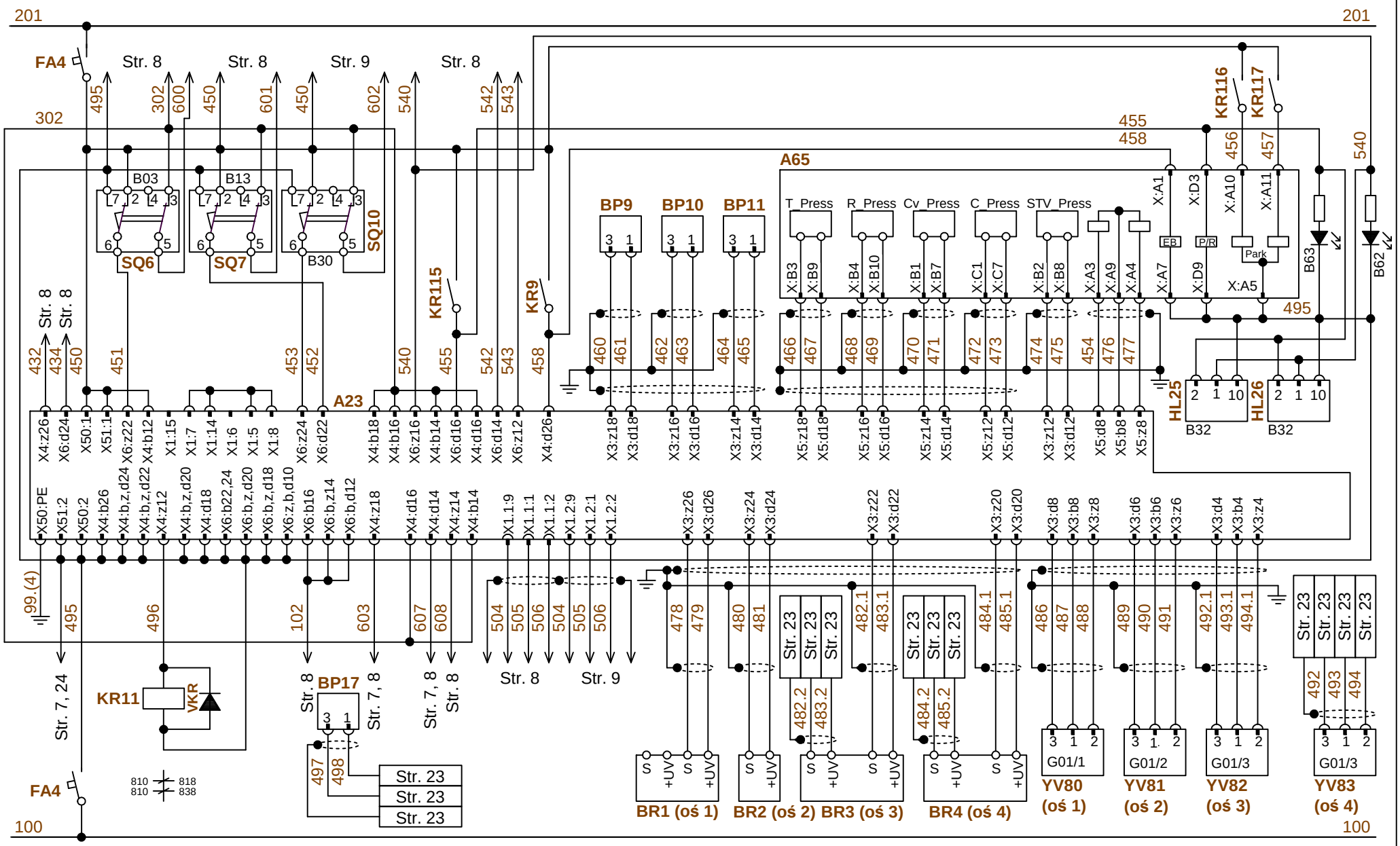

Zmiana Změna	Numer karty zmian Číslo změnového listu	Data Datum	Podpis Podpis		CAD	Nazwisko Jméno	Data Datum	Seria Série 844	Strona Stránka 23/37	Przeznaczenie Určení SERIA SÉRIE
				pesa Pojazdy Szynowe PESA Bydgoszcz SA	Projektował Navrhl	M.Kalianko	05.2013	Nazwa przedmiotu lub dokumentu Název předmětu nebo dokumentu *Sterownik hamulca EP - wózek pędny* *Řídicí jednotka EP brzdy - hnací podvozek*		
				Dział Badań i Rozwoju Oddělení výzkumu a vývoje	Sprawdził Přezkoušel	J.Ruciński	05.2013			
					Zatwierdził Schválil	L.Lipiński	05.2013	Lokalizacja Umístění 844 człon A článek A	Nr rysunku Umístění **844 300000-1-01**	Zmian Změn (16)

Sterownik hamulca EP - wózek pędny
Řídicí jednotka EP brzdy - hnací podvozek

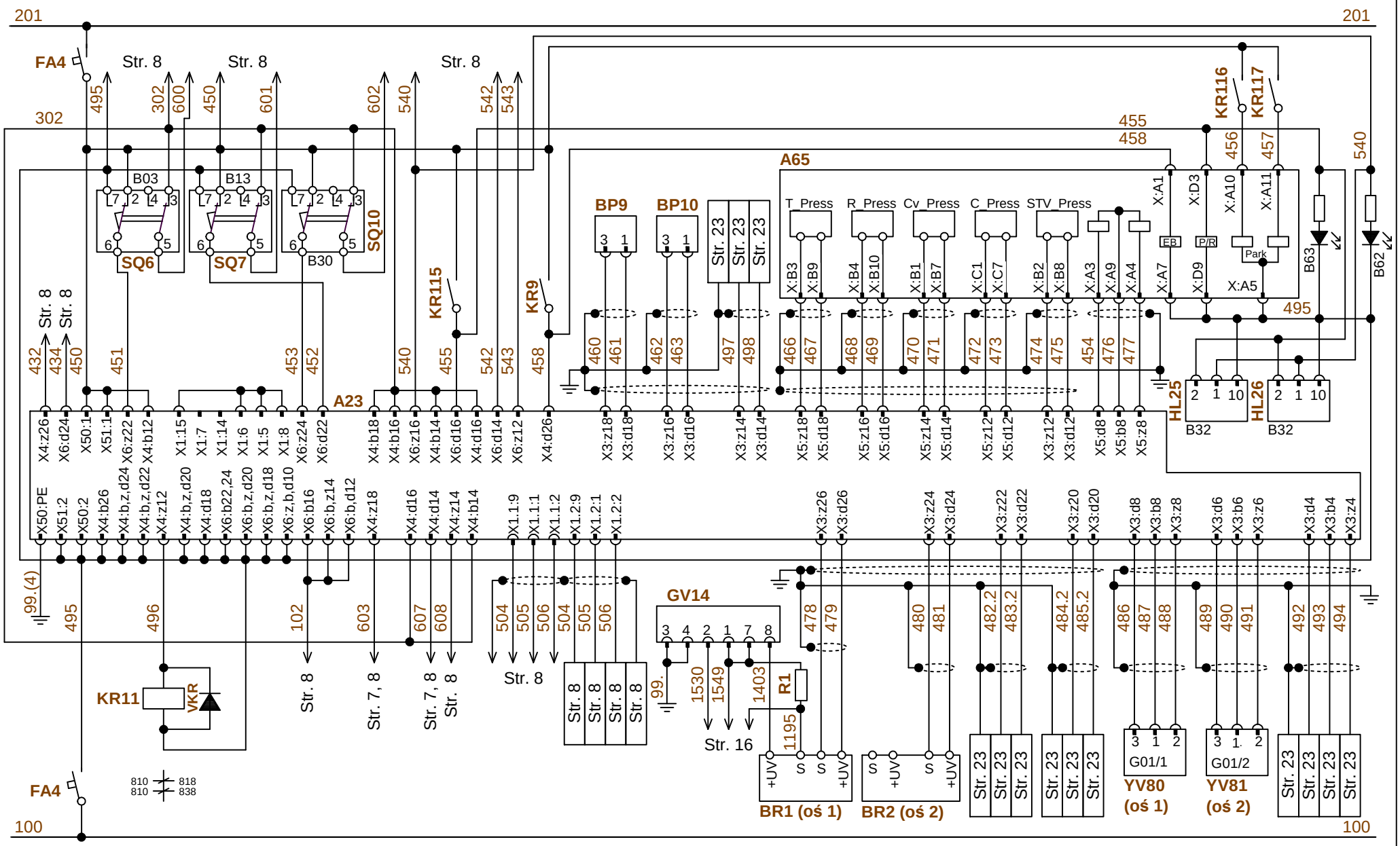

Zmiana Změna	Numer karty zmian Číslo změnového listu	Data Datum	Podpis Podpis		CAD	Nazwisko Jméno	Data Datum	Seria Série 844	Strona Stránka 23/37	Przeznaczenie Určení SERIA SÉRIE
				pesa Pojazdy Szynowe PESA Bydgoszcz SA	Projektował Navrhl	M.Kalianko	05.2013	Nazwa przedmiotu lub dokumentu Název předmětu nebo dokumentu *Sterownik hamulca EP - wózek pędny* *Řídicí jednotka EP brzdy - hnací podvozek*		
				Dział Badań i Rozwoju Oddělení výzkumu a vývoje	Sprawdził Přezkoušel	J.Ruciński	05.2013			
					Zatwierdził Schválil	L.Lipiński	05.2013	Lokalizacja Umístění 844 człon B článek B	Nr rysunku Umístění **844 300000-1-01**	Zmian Změn (16)

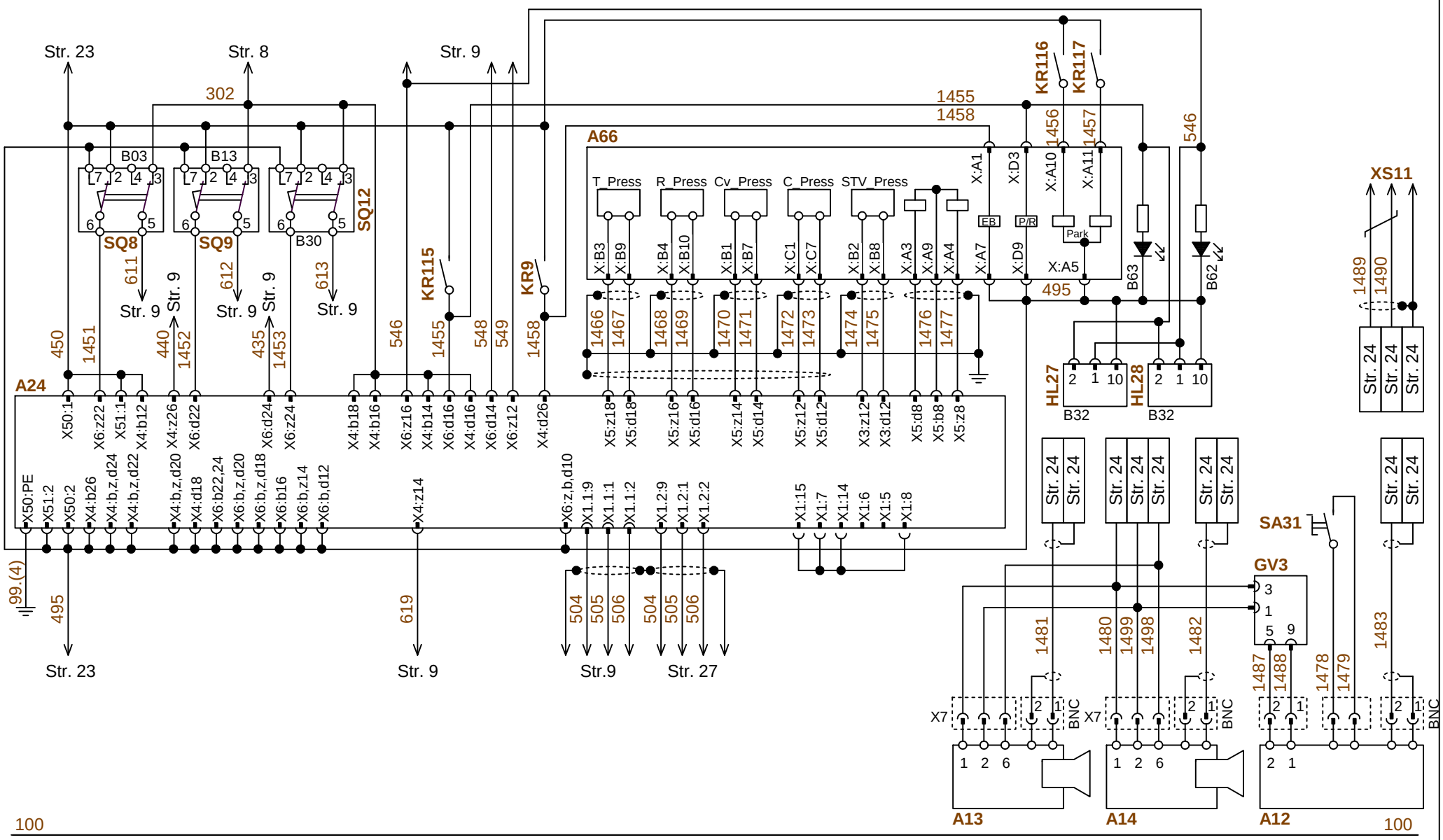

Zmiana Změna	Numer karty zmian Číslo změnového listu	Data Datum	Podpis Podpis		CAD	Nazwisko Jméno	Data Datum	Seria Série 844	Strona Stránka 24/37	Przeznaczenie Určení SERIA SÉRIE
				pesa Pojazdy Szynowe PESA Bydgoszcz SA	Projektował Navrhl	M.Kalianko	05.2013	Nazwa przedmiotu lub dokumentu Název předmětu nebo dokumentu *Sterownik hamulca EP - wózek toczny* *Řídicí jednotka EP brzdy - běžný podvozek*		
				Dział Badań i Rozwoju Oddělení výzkumu a vývoje	Sprawdził Přezkoušel	J.Ruciński	05.2013			
					Zatwierdził Schválil	L.Lipiński	05.2013	Lokalizacja Umístění 844 człon A článek A	Nr rysunku Umístění **844 300000-1-01**	Zmian Změn (16)

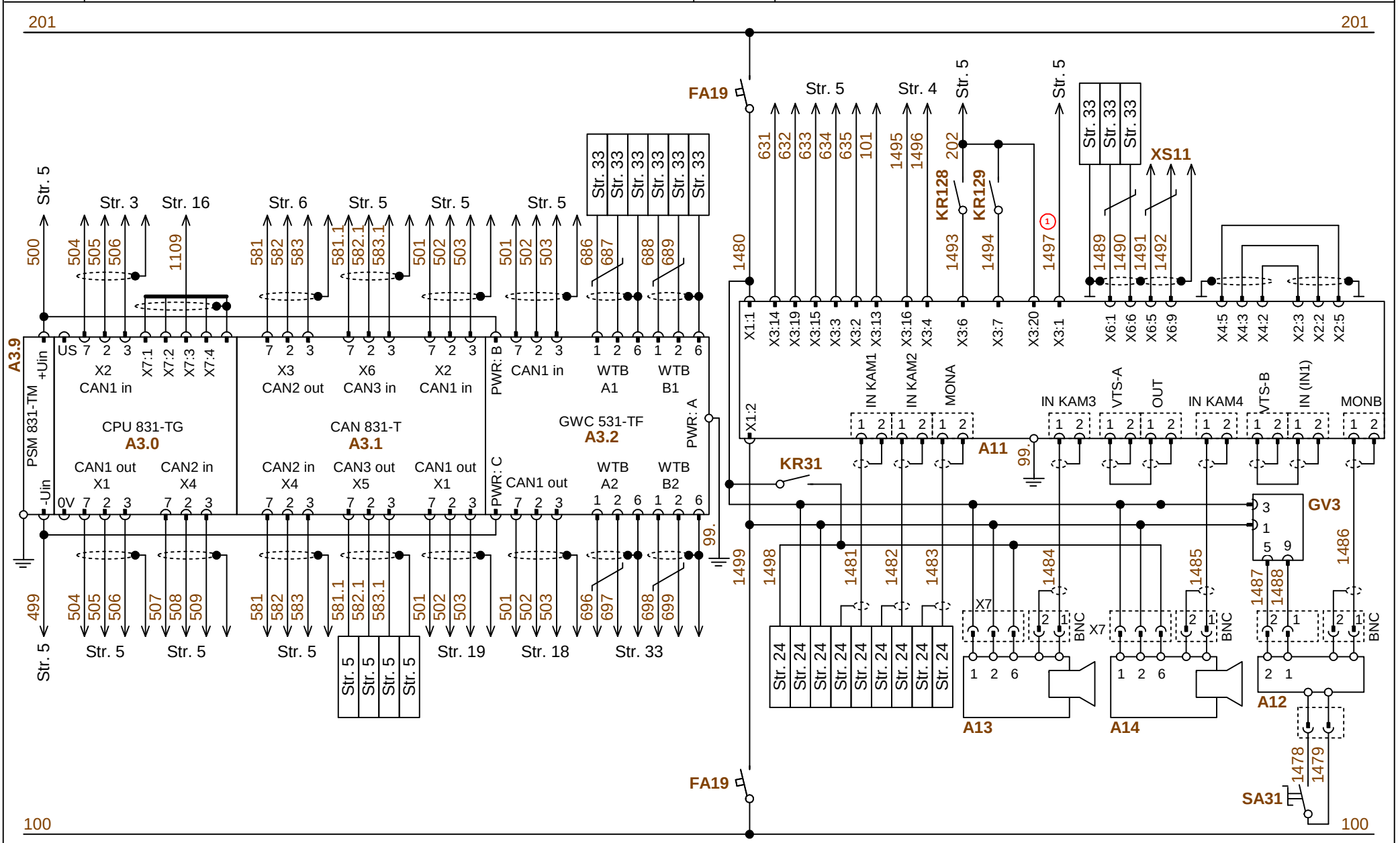

Zmiana Změna	Numer karty zmian Číslo změnového listu	Data Datum	Podpis Podpis		CAD	Nazwisko Jméno	Data Datum	Seria Série 844	Strona Stránka 24/37	Przeznaczenie Určení SERIA SÉRIE
1	KZ 14336	07.2013	J.Ruciński	pesa Pojazdy Szynowe PESA Bydgoszcz SA	Projektował Navrhl	M.Kalianko	05.2013	Nazwa przedmiotu lub dokumentu Název předmětu nebo dokumentu *CPU safety, WTB gateway, monitoring* *CPU Safety, WTB Gateway, náhled*		
				Dział Badań i Rozwoju Oddělení výzkumu a vývoje	Sprawdził Přezkoušel	J.Ruciński	05.2013			
					Zatwierdził Schválil	L.Lipiński	05.2013	Lokalizacja Umístění 844 człon B článek B	Nr rysunku Umístění **844 300000-1-01**	Zmian Změn (16)

Obwody toalety
Obvody toalety

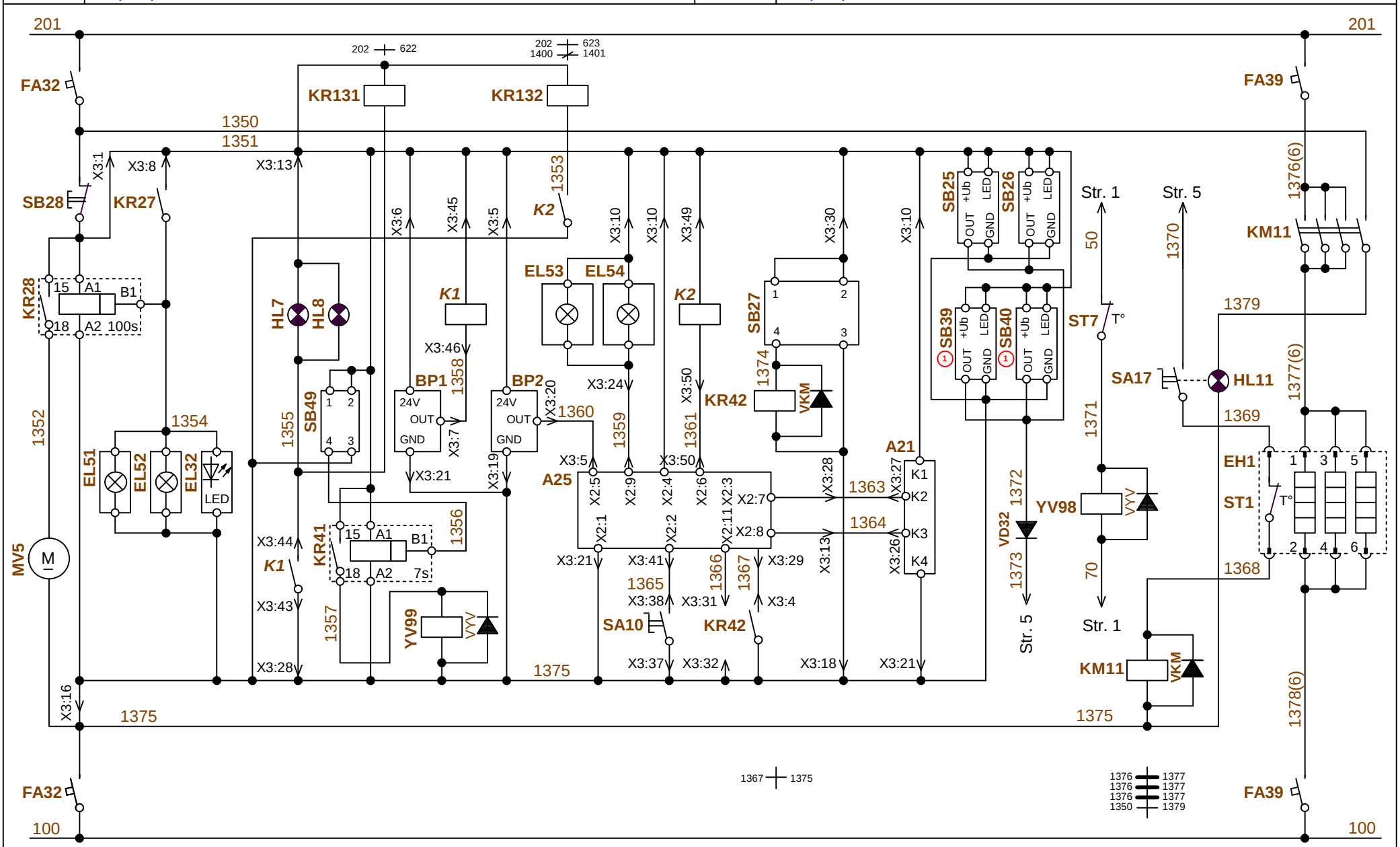

Zmiana Změna	Numer karty zmian Číslo změnového listu	Data Datum	Podpis Podpis		CAD	Nazwisko Jméno	Data Datum	Seria Série 844	Strona Stránka 25/37	Przeznaczenie Určení SERIA SÉRIE
1	KZ 14336	07.2013	J.Ruciński	pesa Pojazdy Szynowe PESA Bydgoszcz SA	Projektował Navrhl	M.Kalianko	05.2013	Nazwa przedmiotu lub dokumentu Název předmětu nebo dokumentu *Obwody toalety* *Obvody toalety*		
				Dział Badań i Rozwoju Oddělení výzkumu a vývoje	Sprawdził Přezkoušel	J.Ruciński	05.2013			
					Zatwierdził Schválil	L.Lipiński	05.2013	Lokalizacja Umístění 844 człon B článek B	Nr rysunku Umístění **844 300000-1-01**	Zmian Změn (16)

Wycieraczki, syreny, gwizdek, ham. bezpieczeństwa
Stěrače, houkačky, píšťala, záchranná brzda

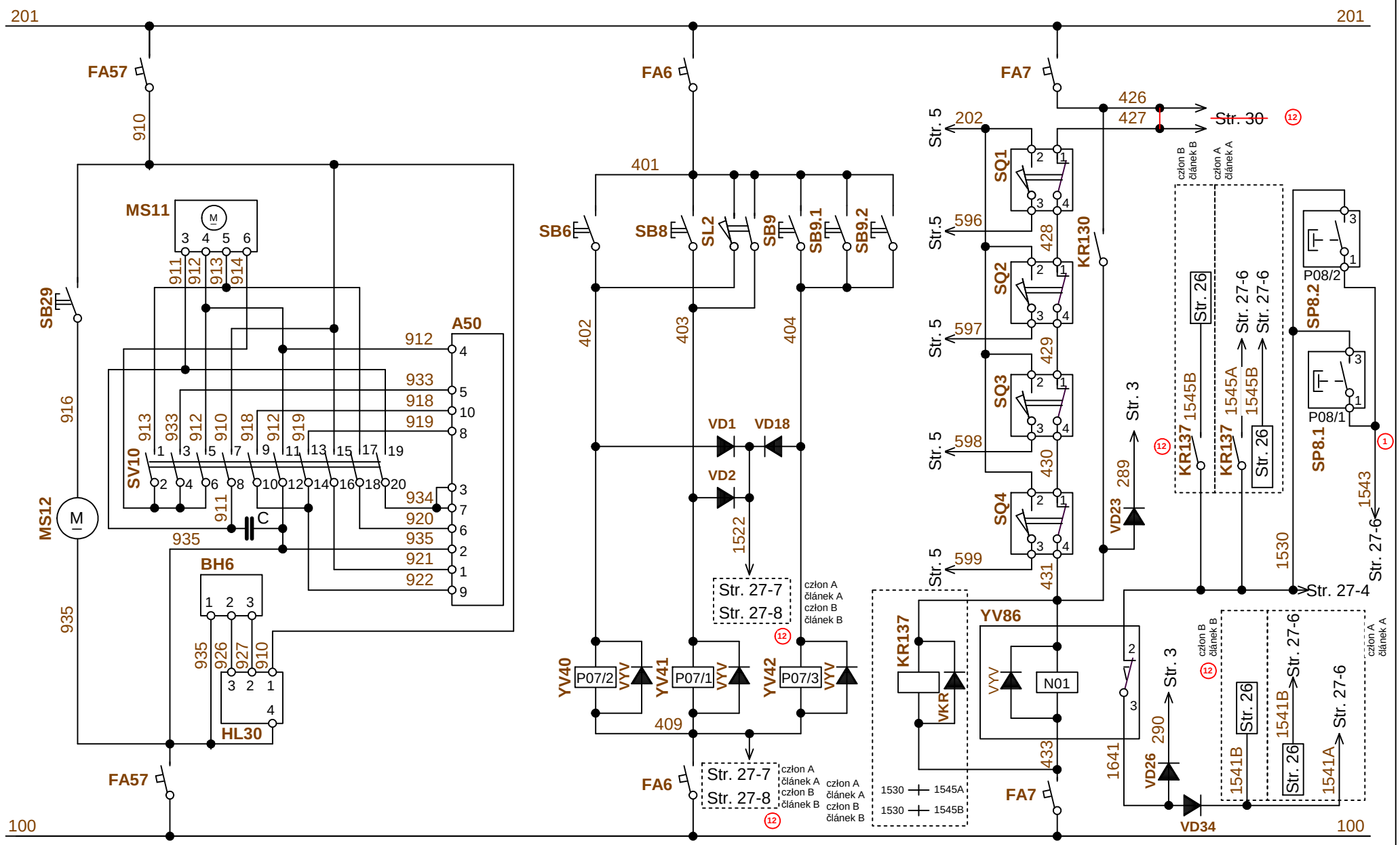

Zmiana Změna	Numer karty zmian Číslo změnového listu	Data Datum	Podpis Podpis
1	KZ 14336	07.2013	J.Ruciński
12	PZK 13253	04.2022	J.Ruciński

pesa
Pojazdy Szynowe PESA Bydgoszcz SA
Dział Badań i Rozwoju
Oddělení výzkumu a vývoje

CAD	Nazwisko Jméno	Data Datum
Projektował Navrhl	M.Kalianko	05.2013
Sprawdził Přezkoušel	J.Ruciński	05.2013
Zatwierdził Schválil	L.Lipiński	05.2013

Seria Série: 844
Strona Stránka: 26/37
Przeznaczenie Určení: SERIA SÉRIE

Nazwa przedmiotu lub dokumentu / Název předmětu nebo dokumentu: *Wycieraczki, syreny, gwizdek, ham. bezpieczeństwa*
Stěrače, houkačky, píšťala, záchranná brzda

Lokalizacja Umístění: 844
Nr rysunku Umístění: **844 300000-1-01**
Zmian Změn: (16)

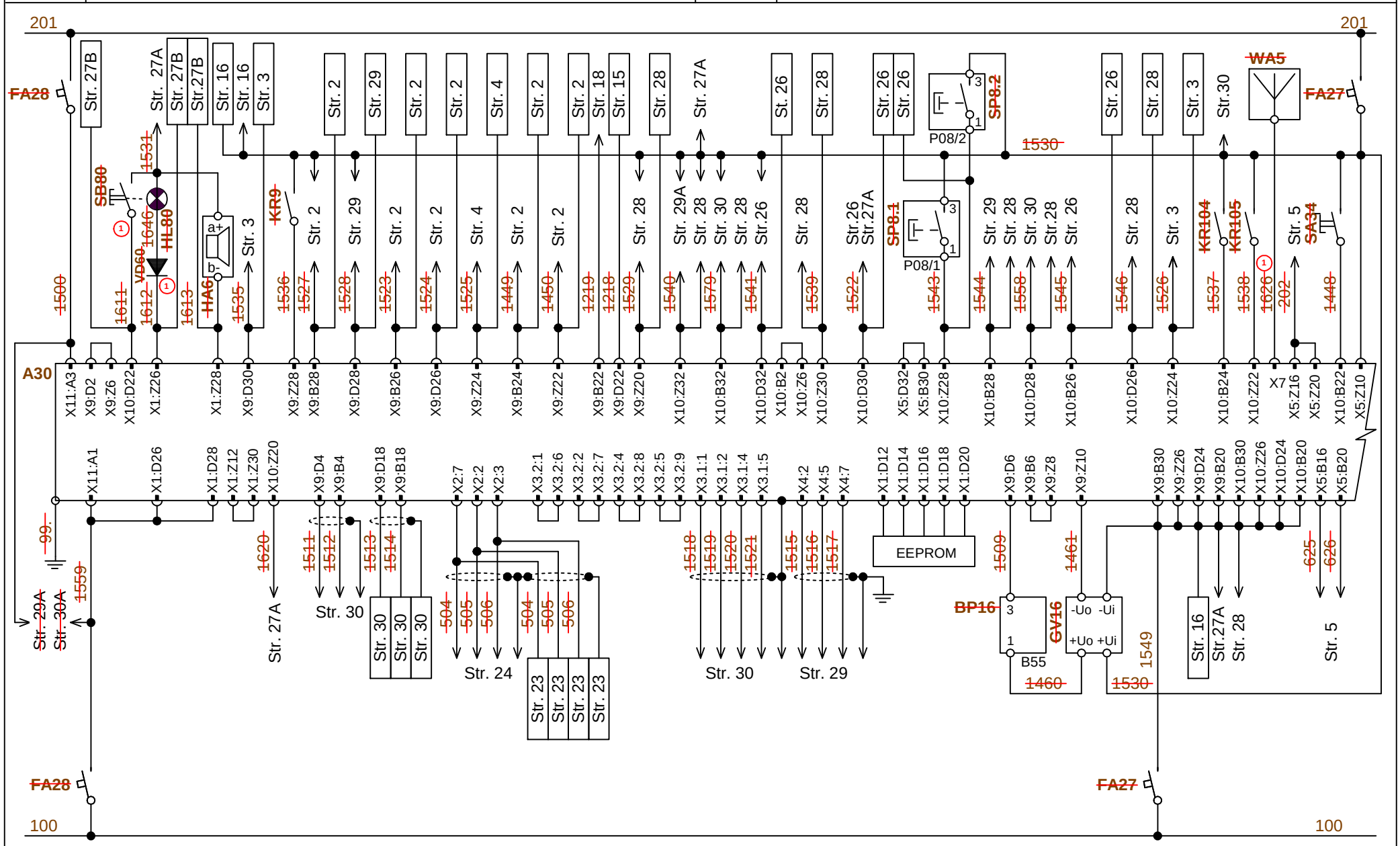

Zmiana Změna	Numer karty zmian Číslo změnového listu	Data Datum	Podpis Podpis		CAD	Nazwisko Jméno	Data Datum	Seria Série 844	Strona Stránka 27-1A/37	Przeznaczenie Určení SERIA SÉRIE
1	KZ 14336	07.2013	J.Ruciński	pesa Pojazdy Szynowe PESA Bydgoszcz SA	Projektował Navrhl	M.Kalianko	05.2013	Nazwa przedmiotu lub dokumentu Název předmětu nebo dokumentu *Prędkościomierz Rychloměr*		
		06.2014	M.Kalianko	Dział Badań i Rozwoju Oddělení výzkumu a vývoje	Sprawdził Přezkoušel	J.Ruciński	05.2013			
12	PZK 13253	04.2022	J.Ruciński		Zatwierdził Schválil	L.Lipiński	05.2013	Lokalizacja Umístění 844 człon A článek A	Nr rysunku Umístění **844 300000-1-01**	Zmian Změn (16)

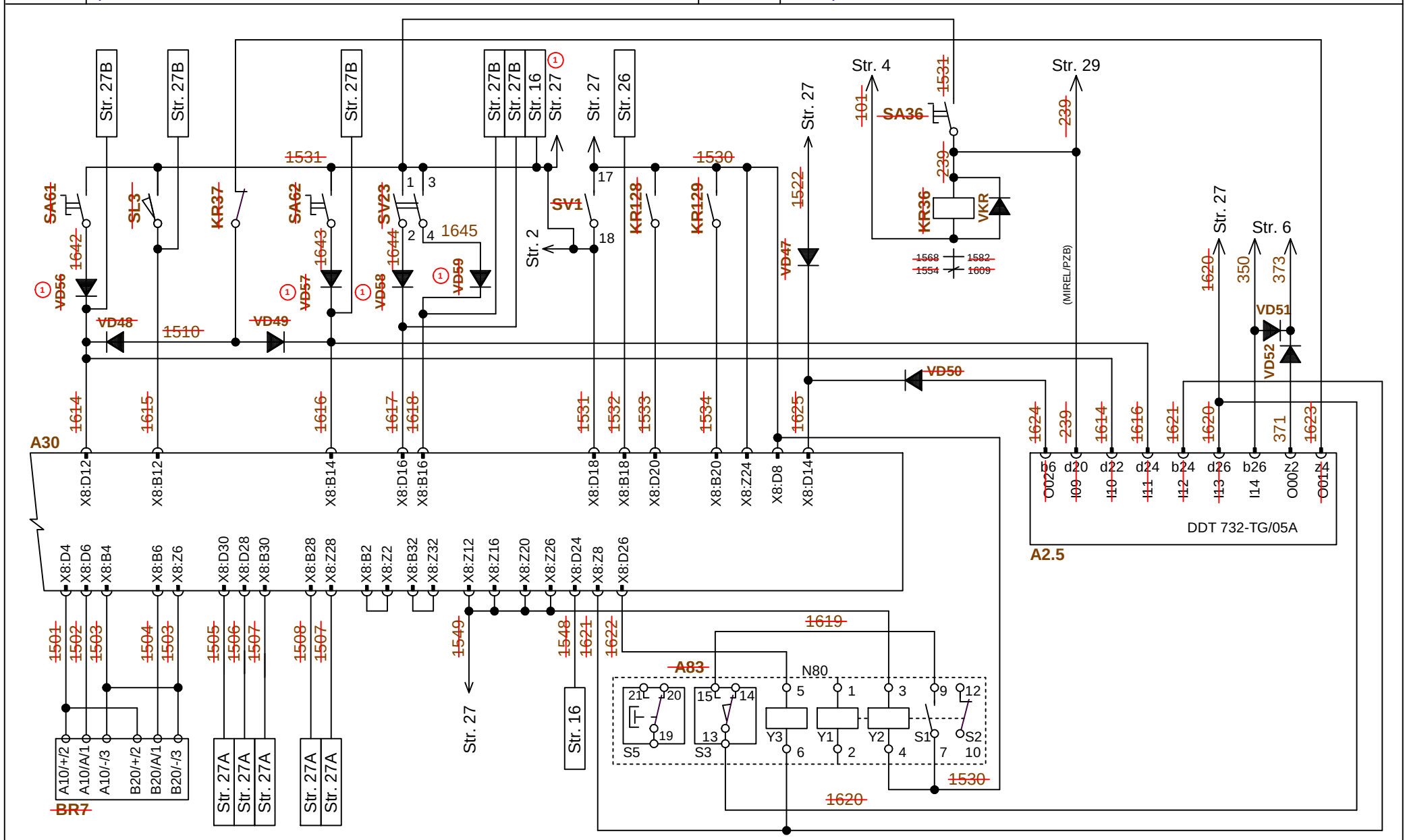

Zmiana Změna	Numer karty zmian Číslo změnového listu	Data Datum	Podpis Podpis		CAD	Nazwisko Jméno	Data Datum	Seria Série 844	Strona Stránka 27-2A/37	Przeznaczenie Určení SERIA SÉRIE
1	KZ 14336	07.2013	J.Ruciński	pesa Pojazdy Szynowe PESA Bydgoszcz SA	Projektował Navrhl	M.Kalianko	05.2013	Nazwa przedmiotu lub dokumentu Název předmětu nebo dokumentu *Prędkościomierz, Układ sterowania Rychloměr, Ovládací systém*		
12	PZK 13253	04.2022	J.Ruciński		Sprawdził Přezkoušel	J.Ruciński	05.2013			
				Dział Badań i Rozwoju Oddělení výzkumu a vývoje	Zatwierdził Schválil	L.Lipiński	05.2013	Lokalizacja Umístění 844 człon A článek A	Nr rysunku Umístění **844 300000-1-01**	Zmian Změn (16)

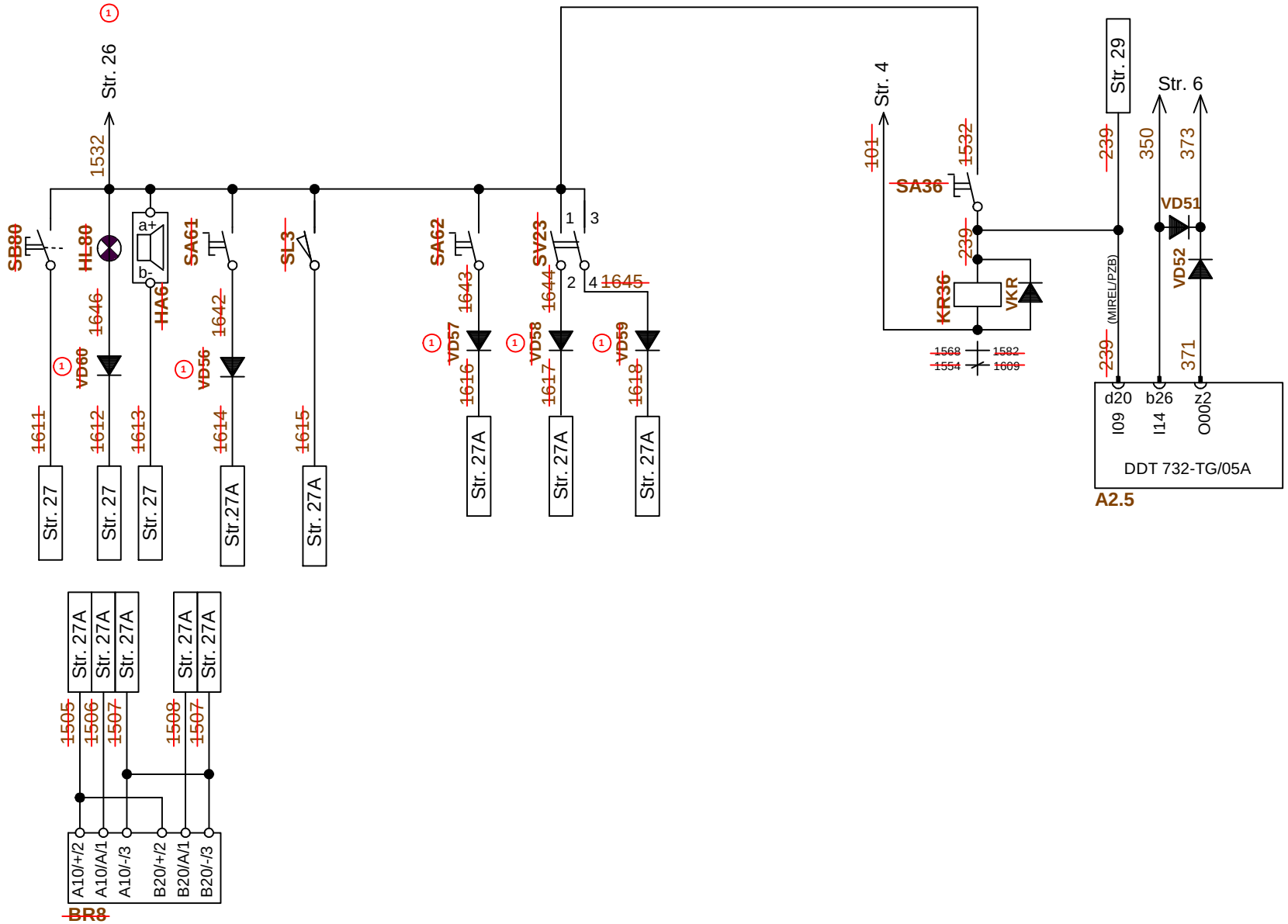

Zmiana Změna	Numer karty zmian Číslo změnového listu	Data Datum	Podpis Podpis		CAD	Nazwisko Jméno	Data Datum	Seria Série 844	Strona Stránka 27-2B/37	Przeznaczenie Určení SERIA SÉRIE
1	KZ 14336	07.2013	J.Ruciński	pesa Pojazdy Szynowe PESA Bydgoszcz SA	Projektował Navrhl	M.Kalianko	05.2013	Nazwa przedmiotu lub dokumentu Název předmětu nebo dokumentu *Prędkościomierz, Układ sterowania Rychloměr, Ovládací systém*		
12	PZK 13253	04.2022	J.Ruciński		Sprawdził Přezkoušel	J.Ruciński	05.2013			
				Dział Badań i Rozwoju Oddělení výzkumu a vývoje	Zatwierdził Schválil	L.Lipiński	05.2013	Lokalizacja Umístění 844 człon B článek B	Nr rysunku Umístění **844 300000-1-01**	Zmian Změn (16)

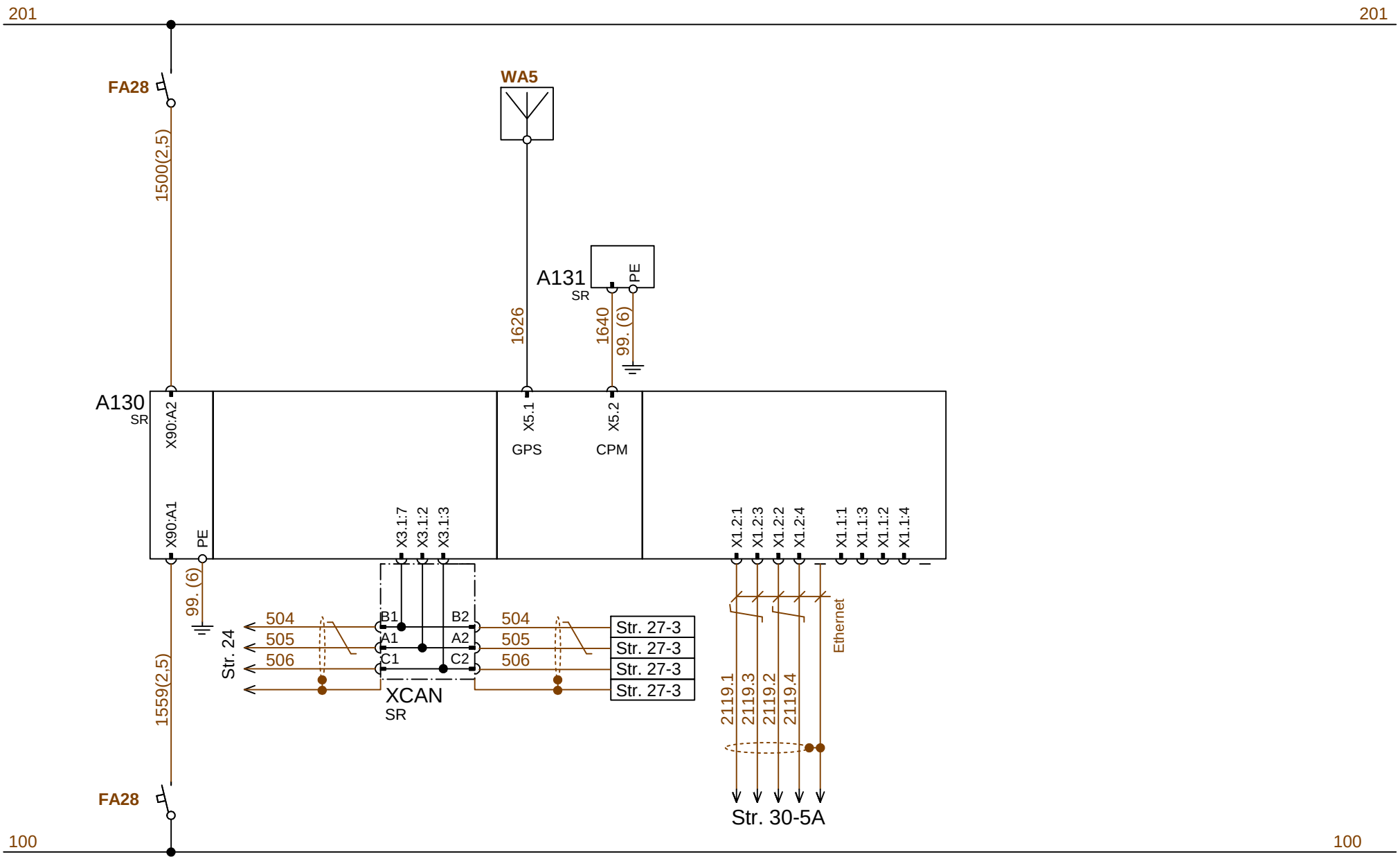

Zmiana Změna	Numer karty zmian Číslo změnového listu	Data Datum	Podpis Podpis		CAD	Nazwisko Jméno	Data Datum	Seria Série 844	Strona Stránka 27-3A/37	Przeznaczenie Určení SERIA SÉRIE
12	PZK 13253	04.2022	K.Gwizdała	pesa Pojazdy Szynowe PESA Bydgoszcz SA	Projektował Navrhl	K.Gwizdała	02.2022	Nazwa przedmiotu lub dokumentu Název předmětu nebo dokumentu *Prędkościomierz Rychloměr*		
				Dział Badań i Rozwoju Oddělení výzkumu a vývoje	Sprawdził Přezkoušel	J.Ruciński	02.2022			
					Zatwierdził Schválil	M.Urbański	02.2022	Lokalizacja Umístění 844 człon A článek A	Nr rysunku Umístění **844 300000-1-01**	Zmian Změn (16)

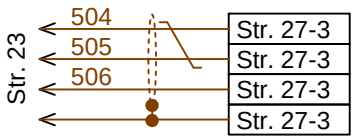

Zmiana Změna	Numer karty zmian Číslo změnového listu	Data Datum	Podpis Podpis		CAD	Nazwisko Jméno	Data Datum	Seria Série 844	Strona Stránka 27-3B/37	Przeznaczenie Určení SERIA SÉRIE
12	PZK 13253	04.2022	K.Gwizdała	pesa Pojazdy Szynowe PESA Bydgoszcz SA	Projektował Navrhl	K.Gwizdała	02.2022	Nazwa przedmiotu lub dokumentu Název předmětu nebo dokumentu *Prędkościomierz Rychloměr*		
				Dział Badań i Rozwoju Oddělení výzkumu a vývoje	Sprawdził Přezkoušel	J.Ruciński	02.2022			
					Zatwierdził Schválil	M.Urbański	02.2022	Lokalizacja Umístění 844 człon B článek B	Nr rysunku Umístění **844 300000-1-01**	Zmian Změn (16)

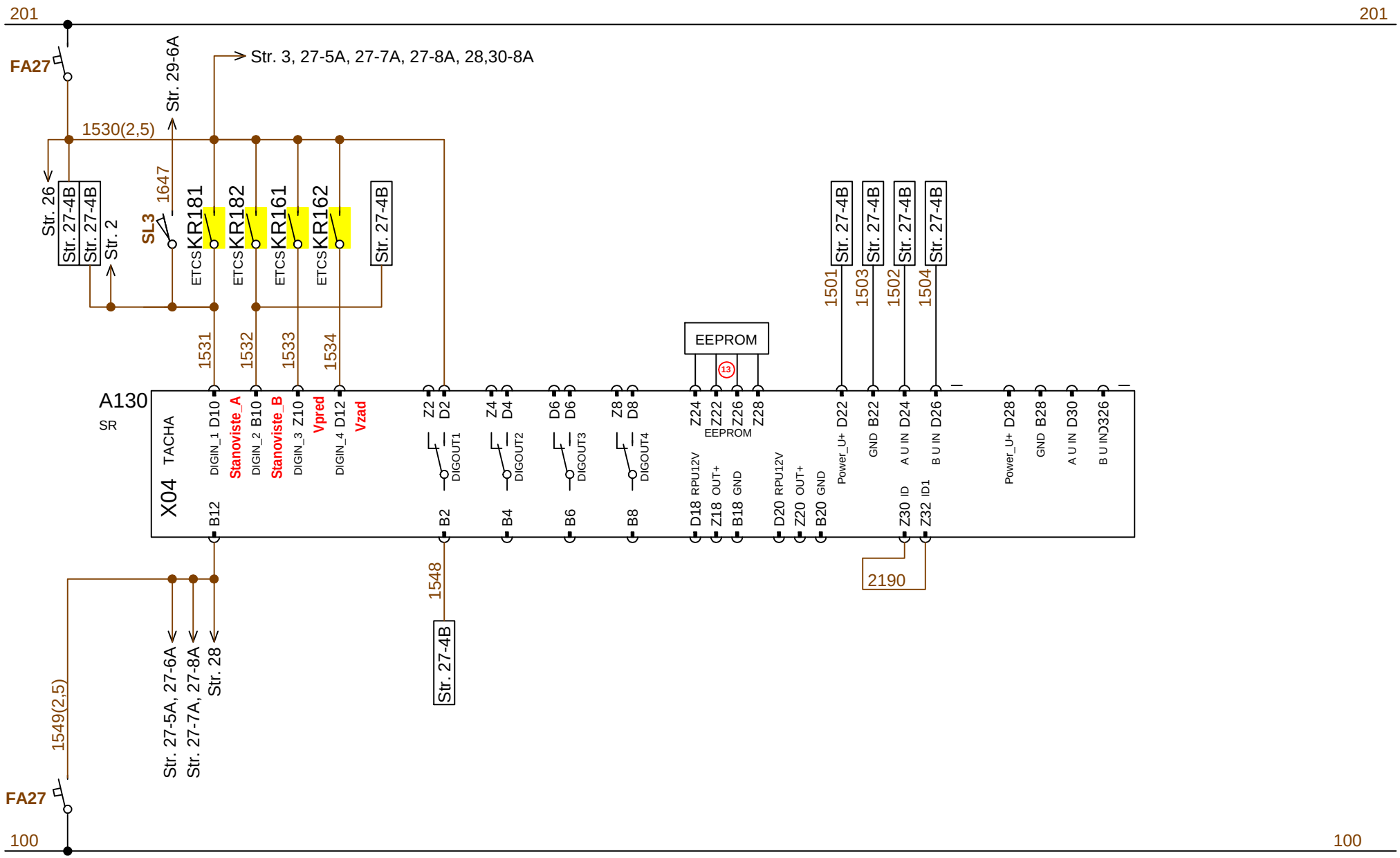

Zmiana Změna	Numer karty zmian Číslo změnového listu	Data Datum	Podpis Podpis		CAD	Nazwisko Jméno	Data Datum	Seria Série 844	Strona Stránka 27-4A/37	Przeznaczenie Určení SERIA SÉRIE
12	PZK 13253	04.2022	K.Gwizdała	pesa Pojazdy Szynowe PESA Bydgoszcz SA	Projektował Navrhl	K.Gwizdała	02.2022	Nazwa przedmiotu lub dokumentu Název předmětu nebo dokumentu *Prędkościomierz Rychloměr*		
13	PZK 13967	11.2022	J.Ruciński	Dział Badań i Rozwoju Oddělení výzkumu a vývoje	Sprawdził Přezkoušel	J.Ruciński	02.2022			
					Zatwierdził Schválil	M.Urbański	02.2022	Lokalizacja Umístění 844 człon A článek A	Nr rysunku Umístění **844 300000-1-01**	Zmian Změn (16)

Prędkościomierz
Rychloměr

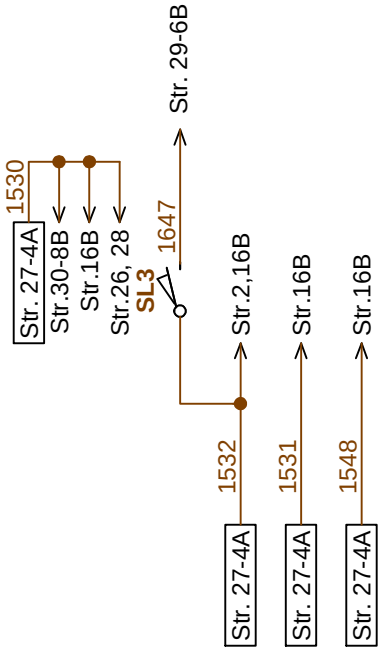

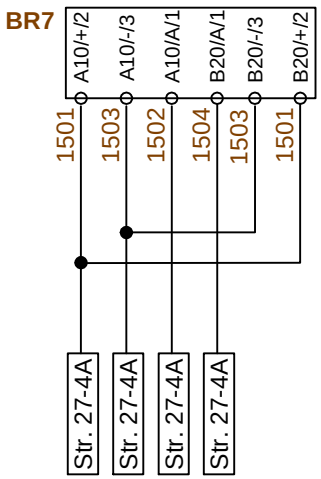

Zmiana Změna	Numer karty zmian Číslo změnového listu	Data Datum	Podpis Podpis		CAD	Nazwisko Jméno	Data Datum	Seria Série 844	Strona Stránka 27-4B/37	Przeznaczenie Určení SERIA SÉRIE
12	PZK 13253	04.2022	K.Gwizdała	pesa Pojazdy Szynowe PESA Bydgoszcz SA	Projektował Navrhl	K.Gwizdała	02.2022	Nazwa przedmiotu lub dokumentu Název předmětu nebo dokumentu *Prędkościomierz Rychloměr*		
				Dział Badań i Rozwoju Oddělení výzkumu a vývoje	Sprawdził Přezkoušel	J.Ruciński	02.2022			
					Zatwierdził Schválil	M.Urbański	02.2022	Lokalizacja Umístění 844 człon B článek B	Nr rysunku Umístění **844 300000-1-01**	Zmian Změn (16)

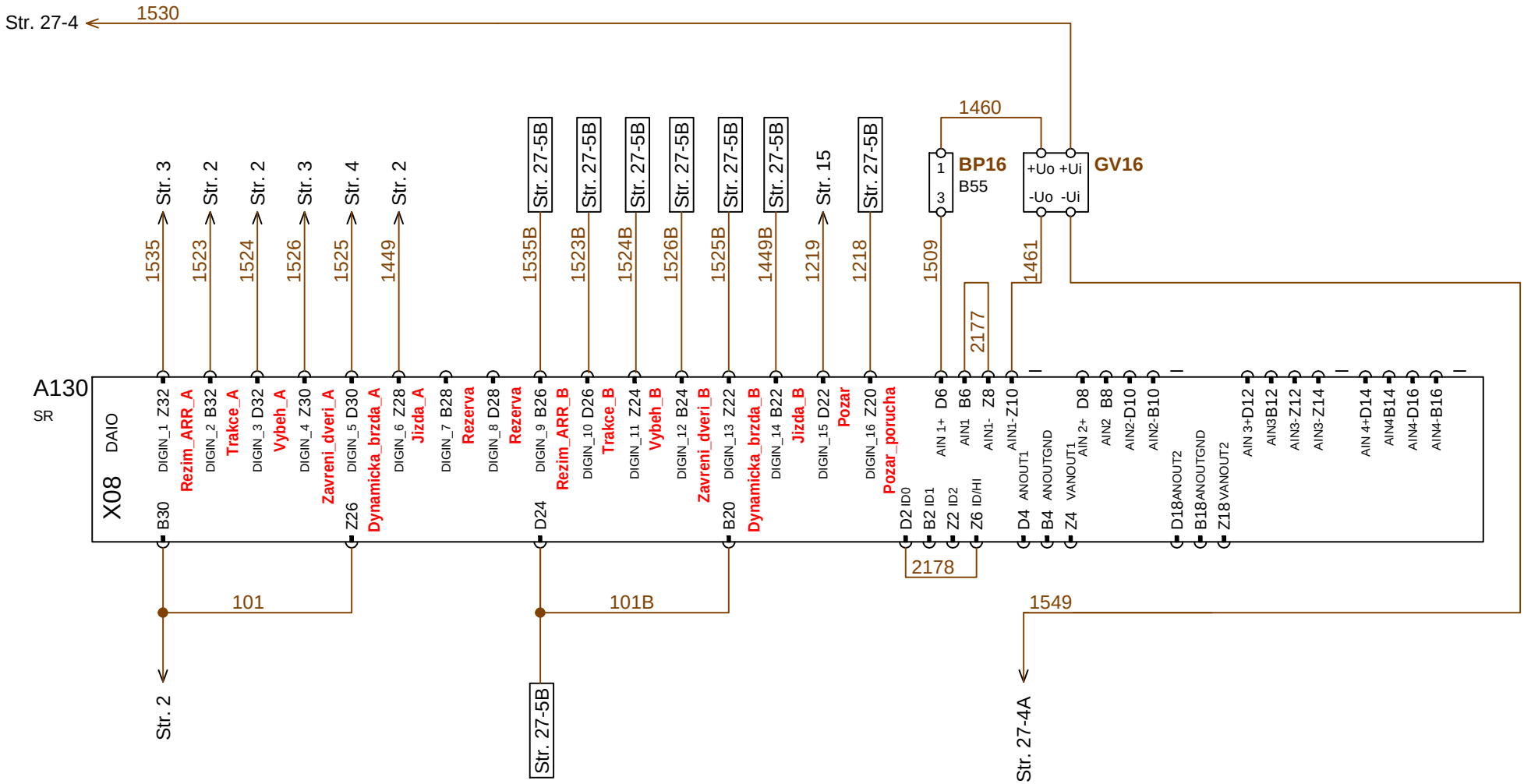

Zmiana Změna	Numer karty zmian Číslo změnového listu	Data Datum	Podpis Podpis		CAD	Nazwisko Jméno	Data Datum	Seria Série 844	Strona Stránka 27-5A/37	Przeznaczenie Určení SERIA SÉRIE
12	PZK 13253	04.2022	K.Gwizdała	pesa Pojazdy Szynowe PESA Bydgoszcz SA	Projektował Navrhl	K.Gwizdała	02.2022	Nazwa przedmiotu lub dokumentu Název předmětu nebo dokumentu *Prędkościomierz Rychloměr*		
				Dział Badań i Rozwoju Oddělení výzkumu a vývoje	Sprawdził Přezkoušel	J.Ruciński	02.2022			
					Zatwierdził Schválil	M.Urbański	02.2022	Lokalizacja Umístění 844 człon A článek A	Nr rysunku Umístění **844 300000-1-01**	Zmian Změn (16)

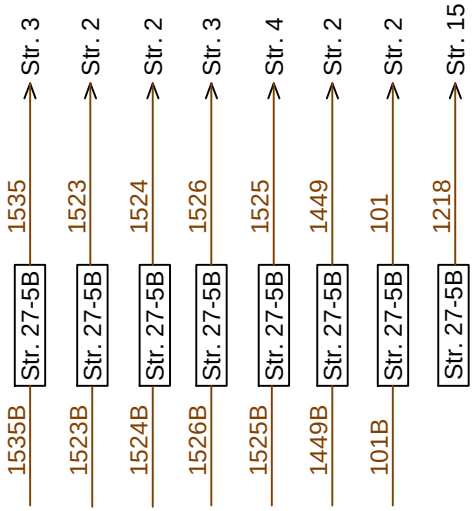

Zmiana Změna	Numer karty zmian Číslo změnového listu	Data Datum	Podpis Podpis		CAD	Nazwisko Jméno	Data Datum	Seria Série 844	Strona Stránka 27-5B/37	Przeznaczenie Určení SERIA SÉRIE
12	PZK 13253	04.2022	K.Gwizdała	pesa Pojazdy Szynowe PESA Bydgoszcz SA	Projektował Navrhl	K.Gwizdała	02.2022	Nazwa przedmiotu lub dokumentu Název předmětu nebo dokumentu *Prędkościomierz Rychloměr*		
					Sprawdził Přezkoušel	J.Ruciński	02.2022			
				Dział Badań i Rozwoju Oddělení výzkumu a vývoje	Zatwierdził Schválil	M.Urbański	02.2022	Lokalizacja Umístění 844 człon B článek B	Nr rysunku Umístění **844 300000-1-01**	Zmian Změn (16)

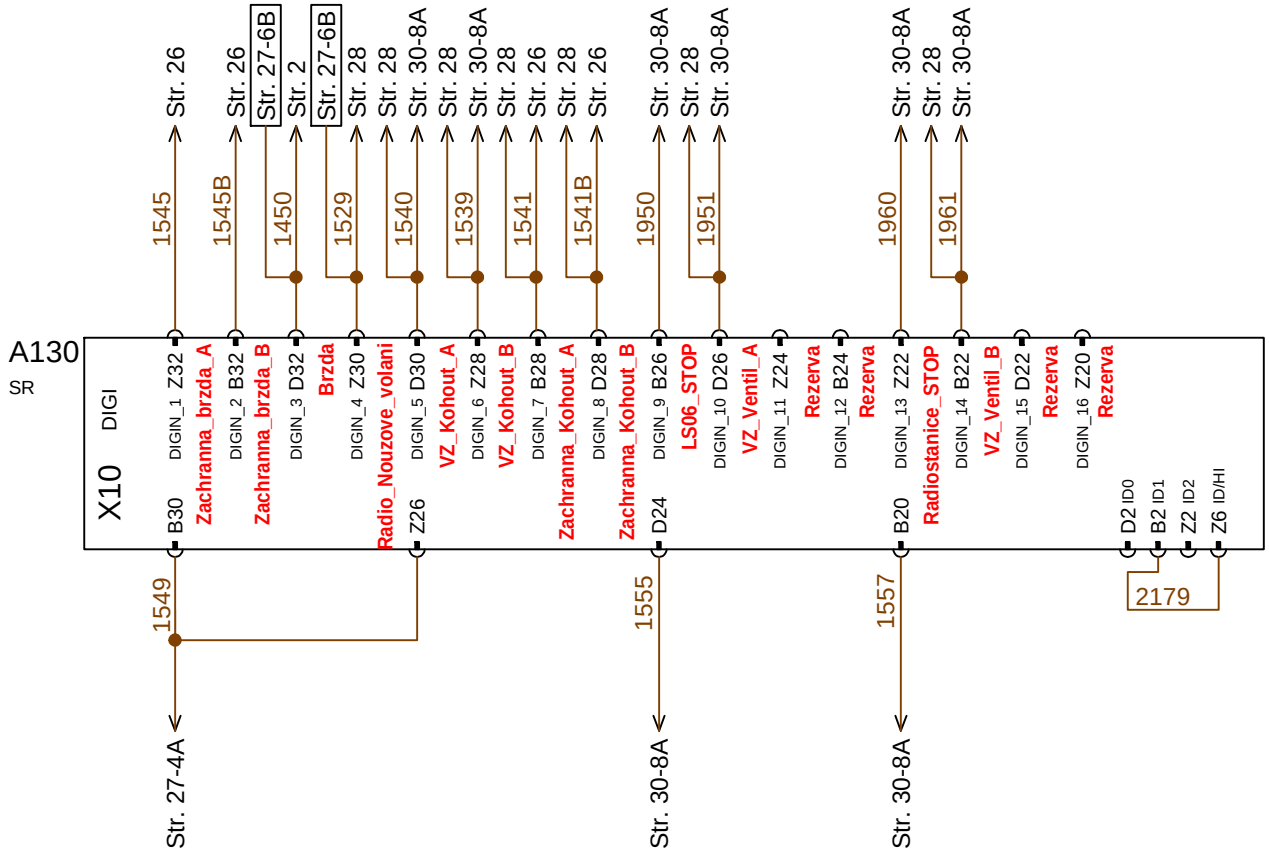

Zmiana Změna	Numer karty zmian Číslo změnového listu	Data Datum	Podpis Podpis		CAD	Nazwisko Jméno	Data Datum	Seria Série 844	Strona Stránka 27-6A/37	Przeznaczenie Určení SERIA SÉRIE
12	PZK 13253	04.2022	K.Gwizdała	pesa Pojazdy Szynowe PESA Bydgoszcz SA	Projektował Navrhl	K.Gwizdała	02.2022	Nazwa przedmiotu lub dokumentu Název předmětu nebo dokumentu *Prędkościomierz Rychloměr*		
				Dział Badań i Rozwoju Oddělení výzkumu a vývoje	Sprawdził Přezkoušel	J.Ruciński	02.2022			
					Zatwierdził Schválil	M.Urbański	02.2022	Lokalizacja Umístění 844 człon A článek A	Nr rysunku Umístění **844 300000-1-01**	Zmian Změn (16)

Zmiana Změna	Numer karty zmian Číslo změnového listu	Data Datum	Podpis Podpis		CAD	Nazwisko Jméno	Data Datum	Seria Série 844	Strona Stránka 27-6B/37	Przeznaczenie Určení SERIA SÉRIE
12	PZK 13253	04.2022	K.Gwizdała	pesa Pojazdy Szynowe PESA Bydgoszcz SA	Projektował Navrhl	K.Gwizdała	02.2022	Nazwa przedmiotu lub dokumentu Název předmětu nebo dokumentu *Prędkościomierz Rychloměr*		
				Dział Badań i Rozwoju Oddělení výzkumu a vývoje	Sprawdził Přezkoušel	J.Ruciński	02.2022			
					Zatwierdził Schválil	M.Urbański	02.2022	Lokalizacja Umístění 844 człon B článek B	Nr rysunku Umístění **844 300000-1-01**	Zmian Změn (16)

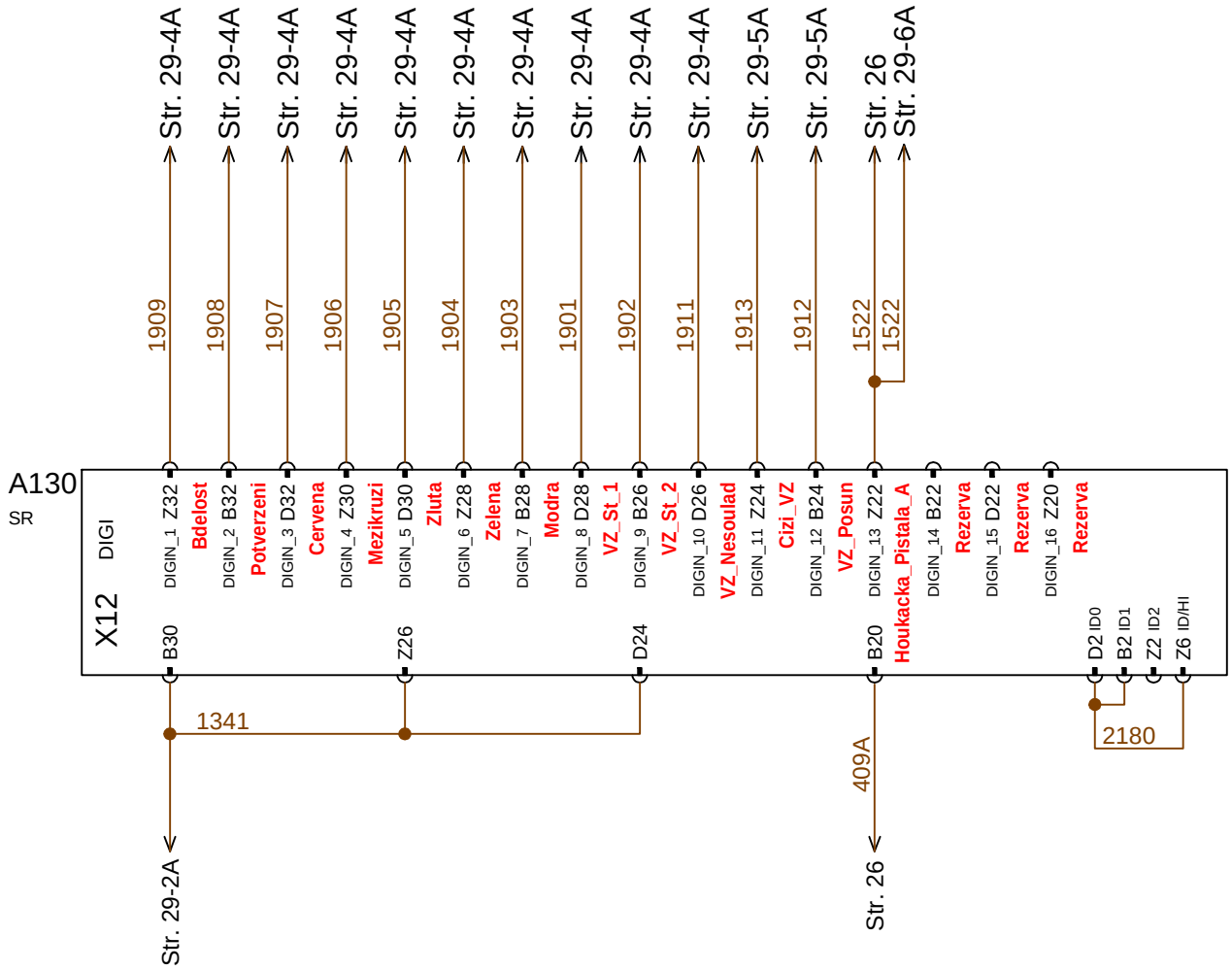

Zmiana Změna	Numer karty zmian Číslo změnového listu	Data Datum	Podpis Podpis		CAD	Nazwisko Jméno	Data Datum	Seria Série 844	Strona Stránka 27-7A/37	Przeznaczenie Určení SERIA SÉRIE
12	PZK 13253	04.2022	K.Gwizdała	pesa Pojazdy Szynowe PESA Bydgoszcz SA	Projektował Navrhl	K.Gwizdała	02.2022	Nazwa przedmiotu lub dokumentu Název předmětu nebo dokumentu *Prędkościomierz Rychloměr*		
				Dział Badań i Rozwoju Oddělení výzkumu a vývoje	Sprawdził Přezkoušel	J.Ruciński	02.2022			
					Zatwierdził Schválil	M.Urbański	02.2022	Lokalizacja Umístění 844 člen A článek A	Nr rysunku Umístění **844 300000-1-01**	Zmian Změn (16)

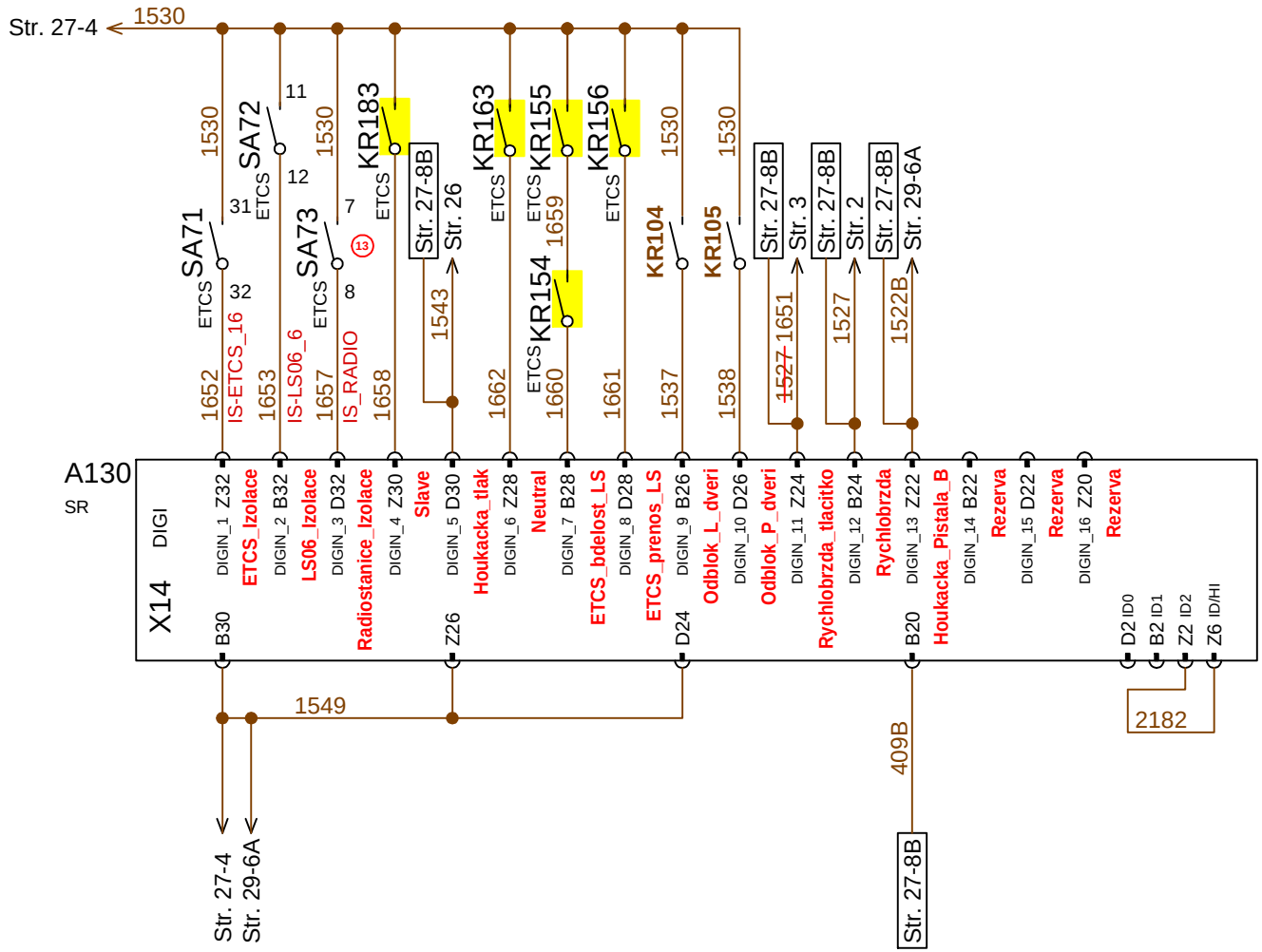

Zmiana Změna	Numer karty zmian Číslo změnového listu	Data Datum	Podpis Podpis		CAD	Nazwisko Jméno	Data Datum	Seria Série 844	Strona Stránka 27-8A/37	Przeznaczenie Určení SERIA SÉRIE
12	PZK 13253	04.2022	K.Gwizdała	pesa Pojazdy Szynowe PESA Bydgoszcz SA	Projektował Navrhl	K.Gwizdała	02.2022	Nazwa przedmiotu lub dokumentu Název předmětu nebo dokumentu *Prędkościomierz Rychloměr*		
13	PZK 13967	11.2022	J.Ruciński	Dział Badań i Rozwoju Oddělení výzkumu a vývoje	Sprawdził Přezkoušel	J.Ruciński	02.2022			
					Zatwierdził Schválil	M.Urbański	02.2022	Lokalizacja Umístění 844 człon A článek A	Nr rysunku Umístění **844 300000-1-01**	Zmian Změn (16)

Prędkościomierz
Rychloměr

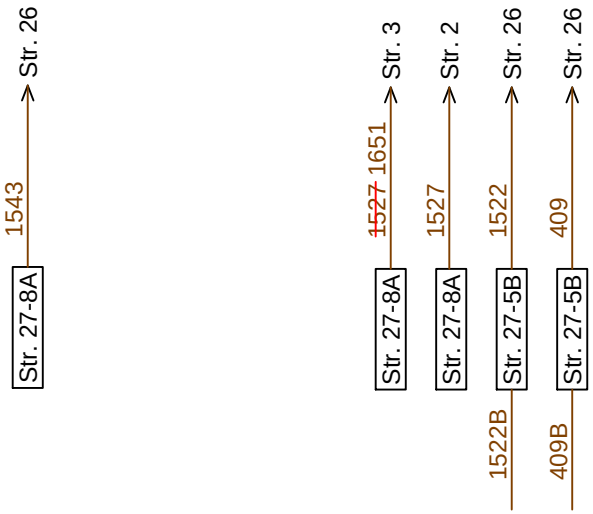

Zmiana Změna	Numer karty zmian Číslo změnového listu	Data Datum	Podpis Podpis		CAD	Nazwisko Jméno	Data Datum	Seria Série 844	Strona Stránka 27-8B/37	Przeznaczenie Určení SERIA SÉRIE
12	PZK 13253	04.2022	K.Gwizdała	pesa Pojazdy Szynowe PESA Bydgoszcz SA	Projektował Navrhl	K.Gwizdała	02.2022	Nazwa przedmiotu lub dokumentu Název předmětu nebo dokumentu *Prędkościomierz Rychloměr*		
					Sprawdził Přezkoušel	J.Ruciński	02.2022			
				Dział Badań i Rozwoju Oddělení výzkumu a vývoje	Zatwierdził Schválil	M.Urbański	02.2022	Lokalizacja Umístění 844 człon B článek B	Nr rysunku Umístění **844 300000-1-01**	Zmian Změn (16)

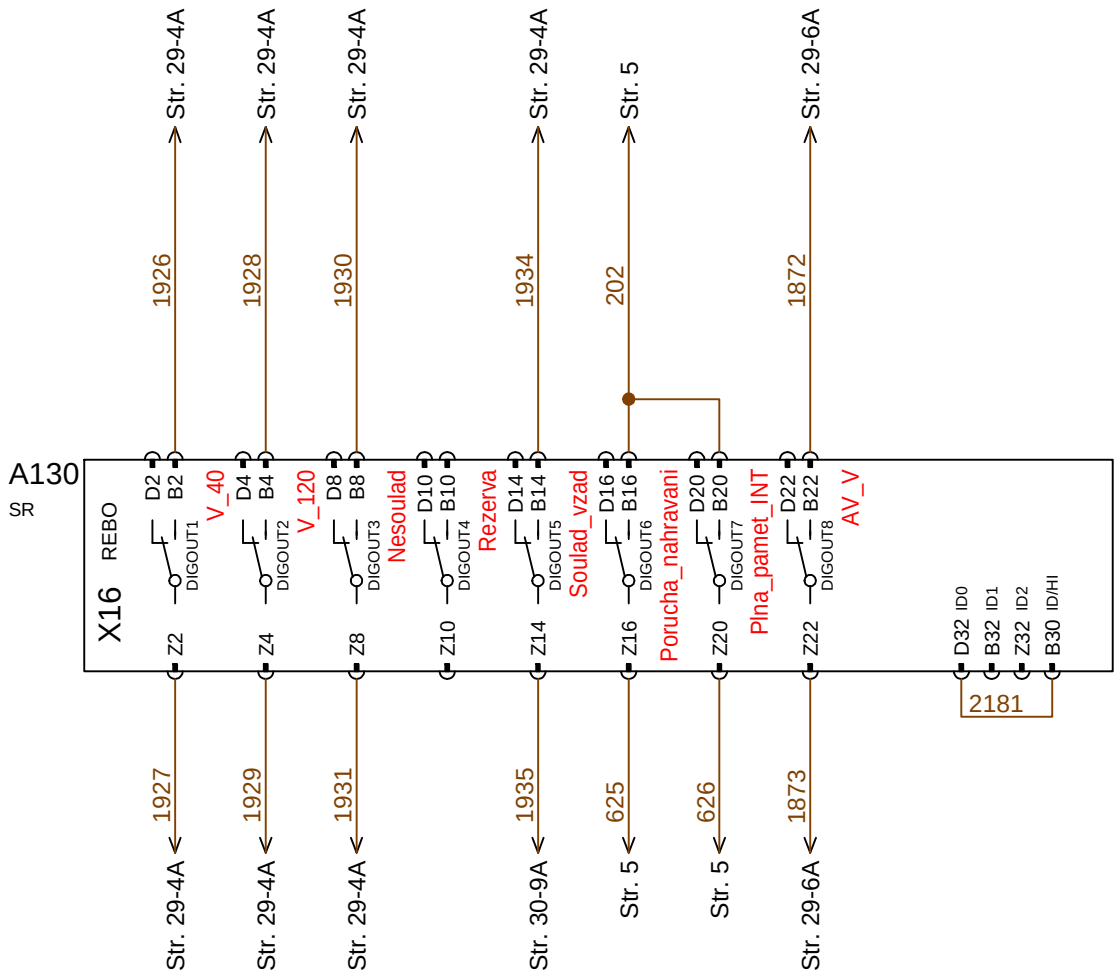

Zmiana Změna	Numer karty zmian Číslo změnového listu	Data Datum	Podpis Podpis		CAD	Nazwisko Jméno	Data Datum	Seria Série 844	Strona Stránka 27-9A/37	Przeznaczenie Určení SERIA SÉRIE
12	PZK 13253	04.2022	K.Gwizdała	pesa Pojazdy Szynowe PESA Bydgoszcz SA	Projektował Navrhl	K.Gwizdała	02.2022	Nazwa przedmiotu lub dokumentu Název předmětu nebo dokumentu *Prędkościomierz Rychloměr*		
				Dział Badań i Rozwoju Oddělení výzkumu a vývoje	Sprawdził Přezkoušel	J.Ruciński	02.2022			
					Zatwierdził Schválil	M.Urbański	02.2022	Lokalizacja Umístění 844 człon A článek A	Nr rysunku Umístění **844 300000-1-01**	Zmian Změn (16)

Radiotelefon
Radiotelefon

Sygnały szafy SH, obwód gniazdka bufetu, obwód drzwi przesuwnych
Signalizace skříně SH, obvod zásuvky bufetu, obvod posuvných dveří

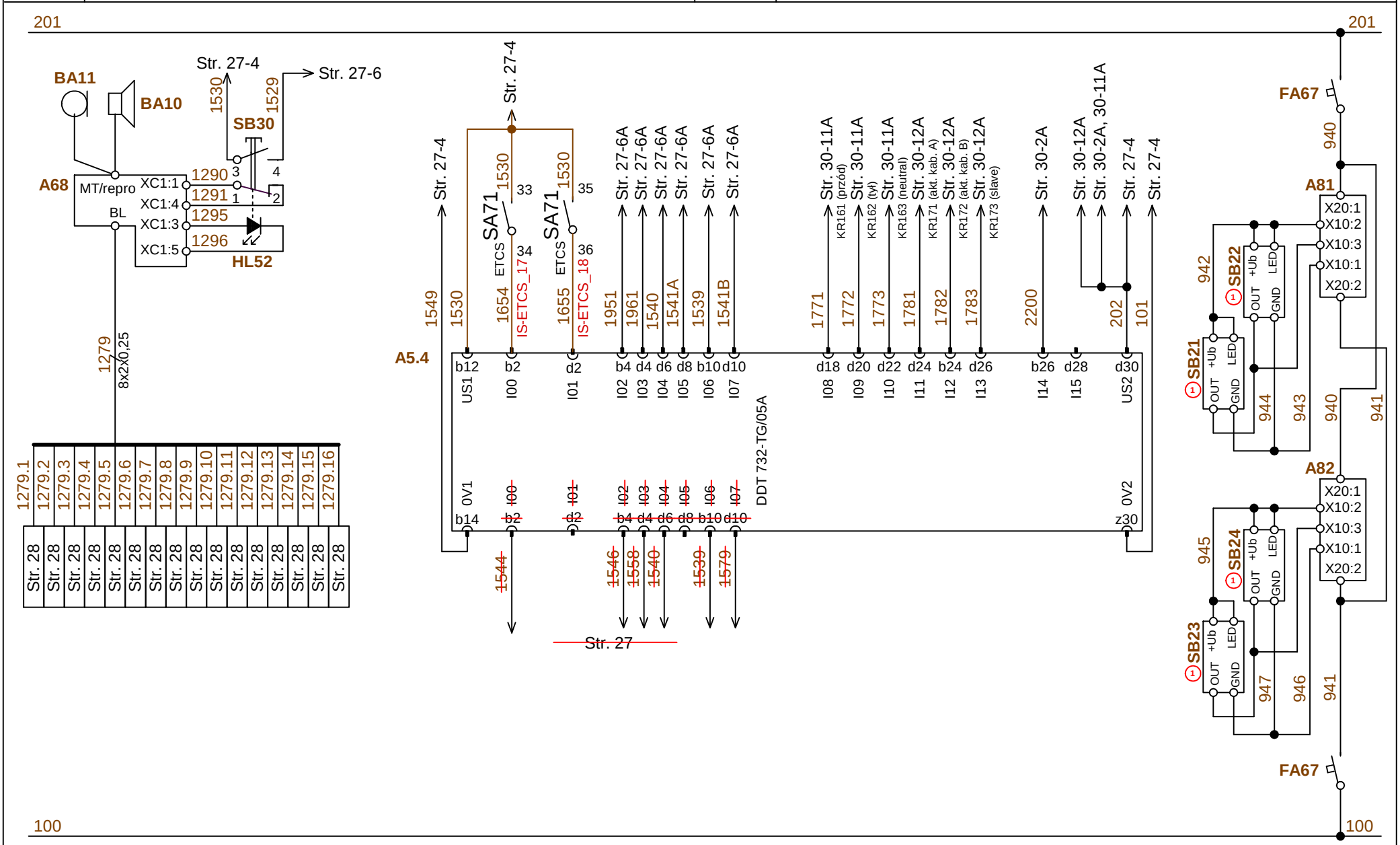

Zmiana Změna	Numer karty zmian Číslo změnového listu	Data Datum	Podpis Podpis		CAD	Nazwisko Jméno	Data Datum	Seria Série 844	Strona Stránka 28/37	Przeznaczenie Určení SERIA SÉRIE
1	KZ 14336	07.2013	J.Ruciński	pesa Pojazdy Szynowe PESA Bydgoszcz SA	Projektował Navrhl	M.Kalianko	05.2013	Nazwa przedmiotu lub dokumentu / Název předmětu nebo dokumentu	*Radiotelefon, sygnały szafy SH* *Radiotelefon, signalizace skříně SH*	
12	PZK 13253	04.2022	K.Gwizdała		Sprawdził Přezkoušel	J.Ruciński	05.2013			
				Dział Badań i Rozwoju Oddělení výzkumu a vývoje	Zatwierdził Schválil	L.Lipiński	05.2013	Lokalizacja Umístění 844 człon A článek A	Nr rysunku Umístění **844 300000-1-01**	Zmian Změn (16)

Radiotelefon
Radiotelefon

Radiotelefon, obwód gniazdka bufetu, obwód drzwi przesuwnych
Radiotelefon, obvod zásuvky bufetu, obvod posuvných dveří

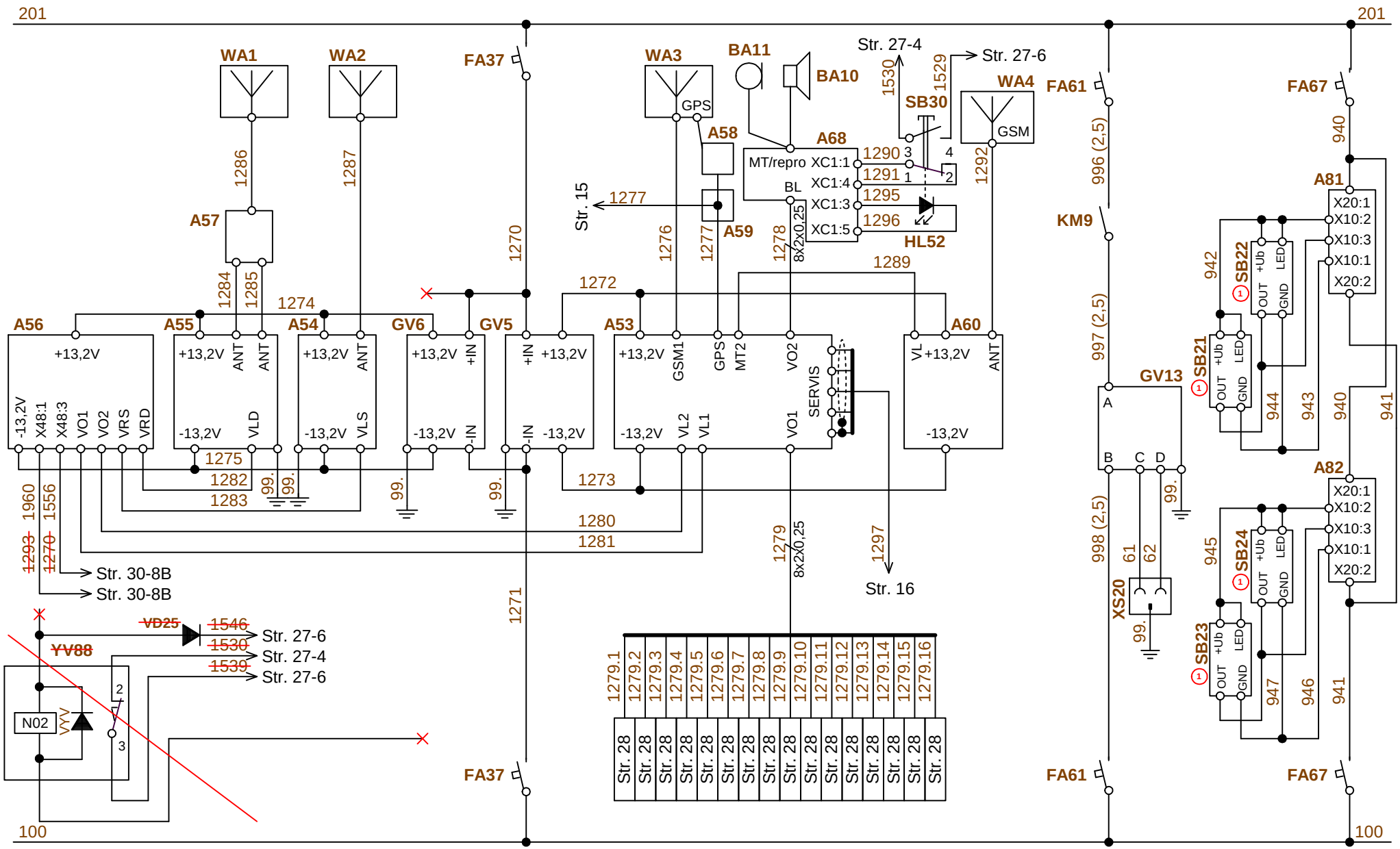

Zmiana Změna	Numer karty zmian Číslo změnového listu	Data Datum	Podpis Podpis
1	KZ 14336	07.2013	J.Ruciński
12	PZK 13253	04.2022	K.Gwizdała

pesa Pojazdy Szynowe PESA Bydgoszcz SA
Dział Badań i Rozwoju
Oddělení výzkumu a vývoje

CAD	Nazwisko Jméno	Data Datum
Projektował Navrhl	M.Kalianko	05.2013
Sprawdził Přezkoušel	J.Ruciński	05.2013
Zatwierdził Schválil	L.Lipiński	05.2013

Seria Série: 844
Strona Stránka: 28/37
Przeznaczenie Určení: SERIA SÉRIE
Nazwa przedmiotu lub dokumentu / Název předmětu nebo dokumentu: *Radiotelefon* *Radiotelefon*
Lokalizacja Umístění: 844 człon B článek B
Nr rysunku Umístění: **844 300000-1-01**
Zmian Změn: (16)

System bezpieczeństwa MIREL
Zabezpečovací systém MIREL

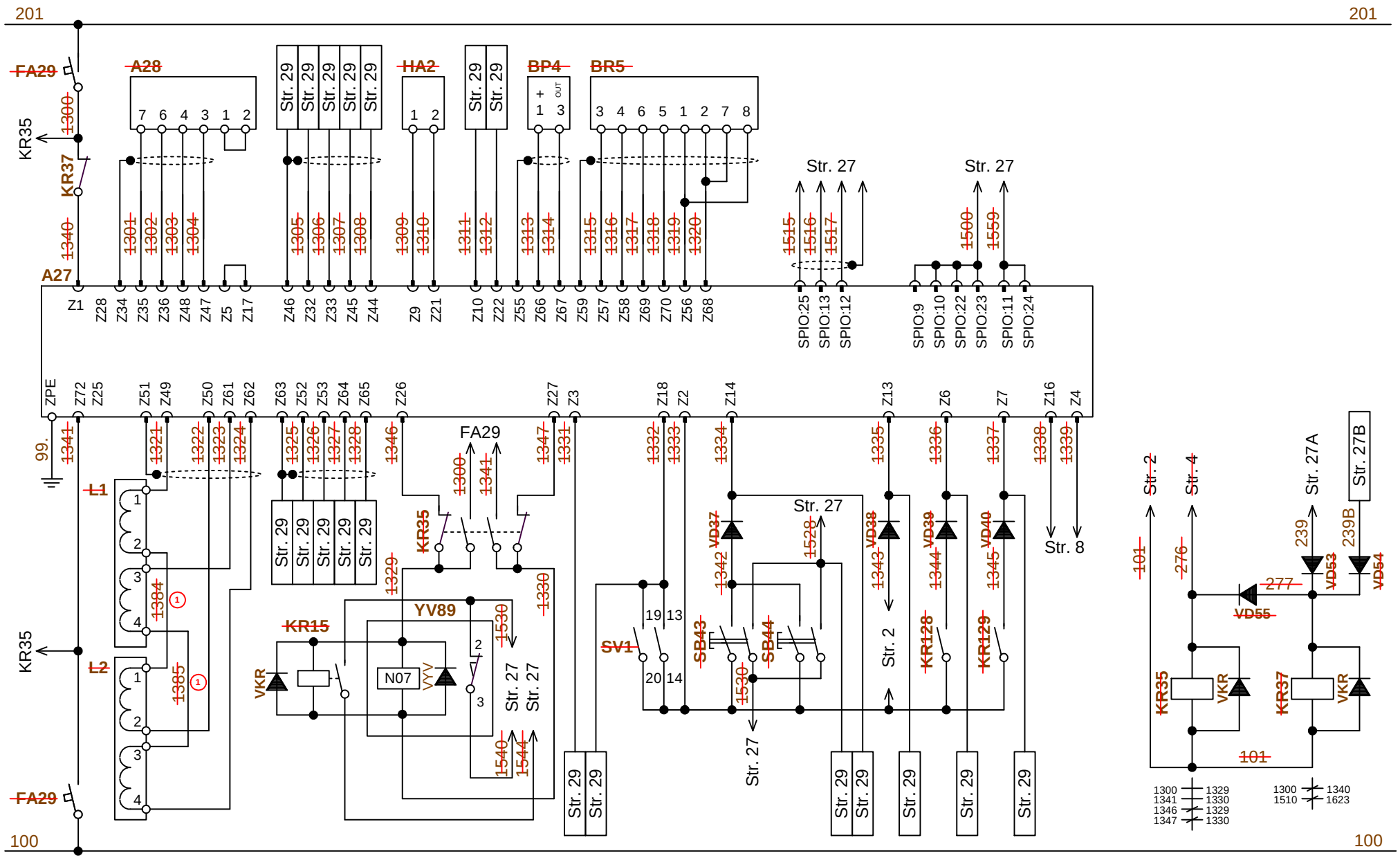

Zmiana Změna	Numer karty zmian Číslo změnového listu	Data Datum	Podpis Podpis		CAD	Nazwisko Jméno	Data Datum	Seria Série 844	Strona Stránka 29-1A/37	Przeznaczenie Určení SERIA SÉRIE
1	KZ 14336	07.2013	J.Ruciński	pesa Pojazdy Szynowe PESA Bydgoszcz SA Dział Badań i Rozwoju Oddělení výzkumu a vývoje	Projektował Navrhl	M.Kalianko	05.2013	Nazwa przedmiotu lub dokumentu Název předmětu nebo dokumentu *System bezpieczeństwa MIREL Zabezpečovací systém MIREL*		
12	PZK 13253	04.2022	J.Ruciński		Sprawdził Přezkoušel	J.Ruciński	05.2013			
					Zatwierdził Schválil	L.Lipiński	05.2013	Lokalizacja Umístění 844 człon A článek A	Nr rysunku Umístění **844 300000-1-01**	Zmian Změn (16)

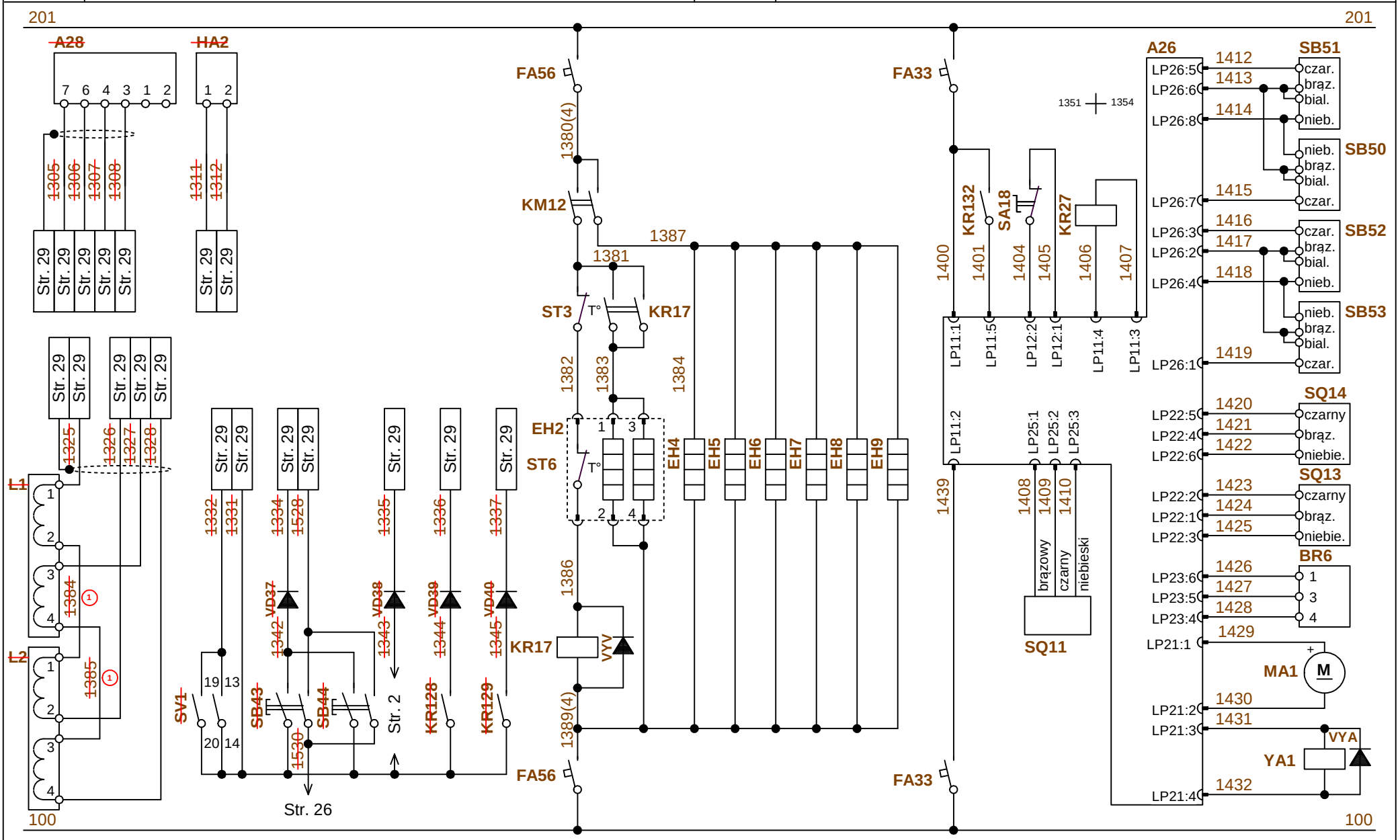

Zmiana Změna	Numer karty zmian Číslo změnového listu	Data Datum	Podpis Podpis		CAD	Nazwisko Jméno	Data Datum	Seria Série 844	Strona Stránka 29-1B/37	Przeznaczenie Určení SERIA SÉRIE
1	KZ 14336	07.2013	J.Ruciński	pesa Pojazdy Szynowe PESA Bydgoszcz SA Dział Badań i Rozwoju Oddělení výzkumu a vývoje	Projektował Navrhl	M.Kalianko	05.2013	Nazwa przedmiotu lub dokumentu Název předmětu nebo dokumentu *System bezpieczeństwa MIREL, ogrzewanie toalety Zabezpečovací systém MIREL, vytápění WC*		
12	PZK 13253	04.2022	J.Ruciński		Sprawdził Přezkoušel	J.Ruciński	05.2013			
					Zatwierdził Schválil	L.Lipiński	05.2013	Lokalizacja Umístění 844 człon B článek B	Nr rysunku Umístění **844 300000-1-01**	Zmian Změn (16)

System bezpieczeństwa LS
Zabezpečovací systém LS

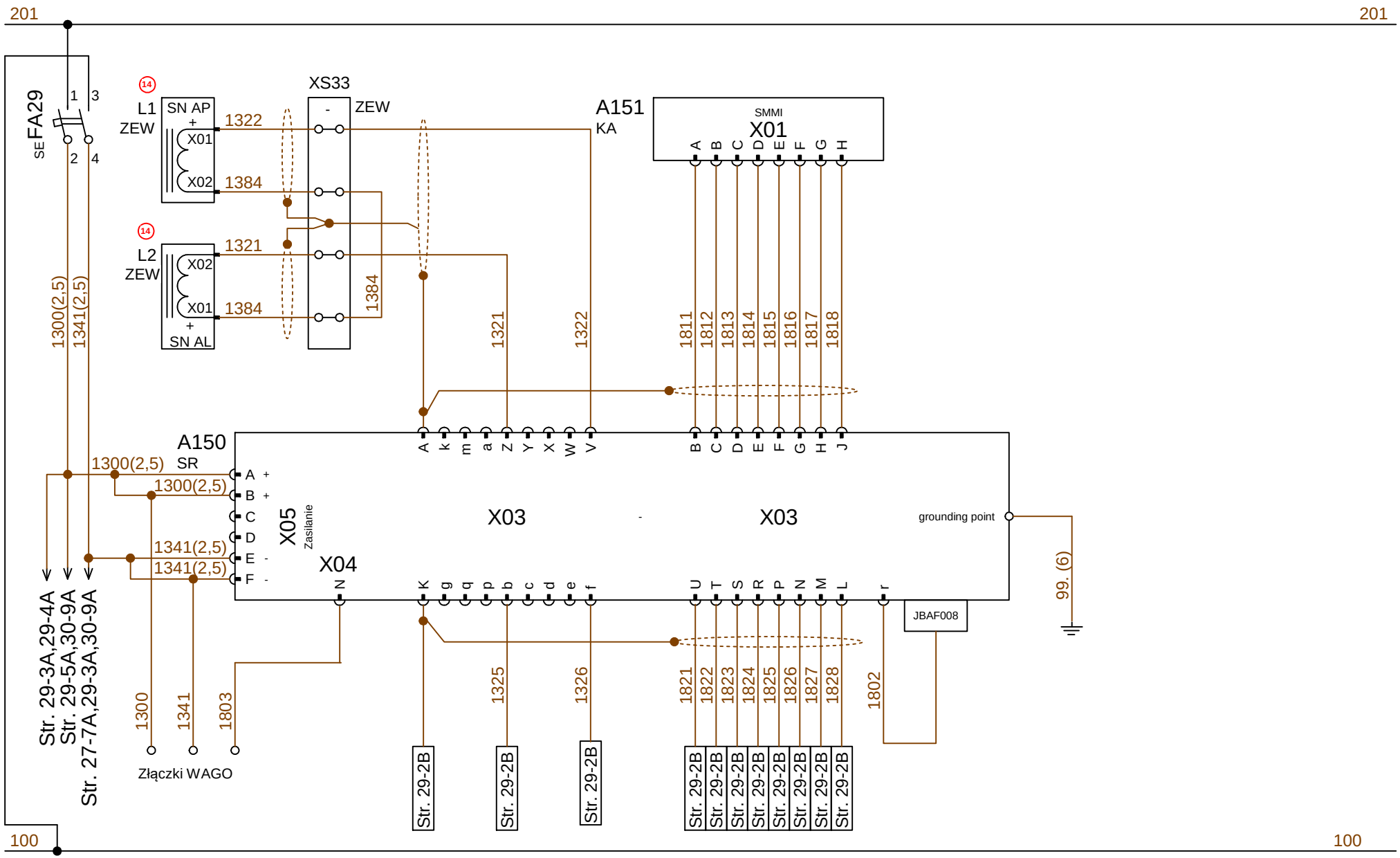

Zmiana Změna	Numer karty zmian Číslo změnového listu	Data Datum	Podpis Podpis		CAD	Nazwisko Jméno	Data Datum	Seria Série 844	Strona Stránka 29-2A/37	Przeznaczenie Určení SERIA SÉRIE
12	PZK 13253	04.2022	K.Gwizdała	pesa Pojazdy Szynowe PESA Bydgoszcz SA	Projektował Navrhl	K.Gwizdała	02.2022	Nazwa przedmiotu lub dokumentu Název předmětu nebo dokumentu *System bezpieczeństwa LS Zabezpečovací systém LS*		
14	PZK 14217	05.2023	J.Ruciński		Sprawdził Přezkoušel	J.Ruciński	02.2022			
				Dział Badań i Rozwoju Oddělení výzkumu a vývoje	Zatwierdził Schválil	M.Urbański	02.2022	Lokalizacja Umístění 844	Nr rysunku Umístění **844 300000-1-01**	Zmian Změn (16)

System bezpieczeństwa LS
Zabezpečovací systém LS

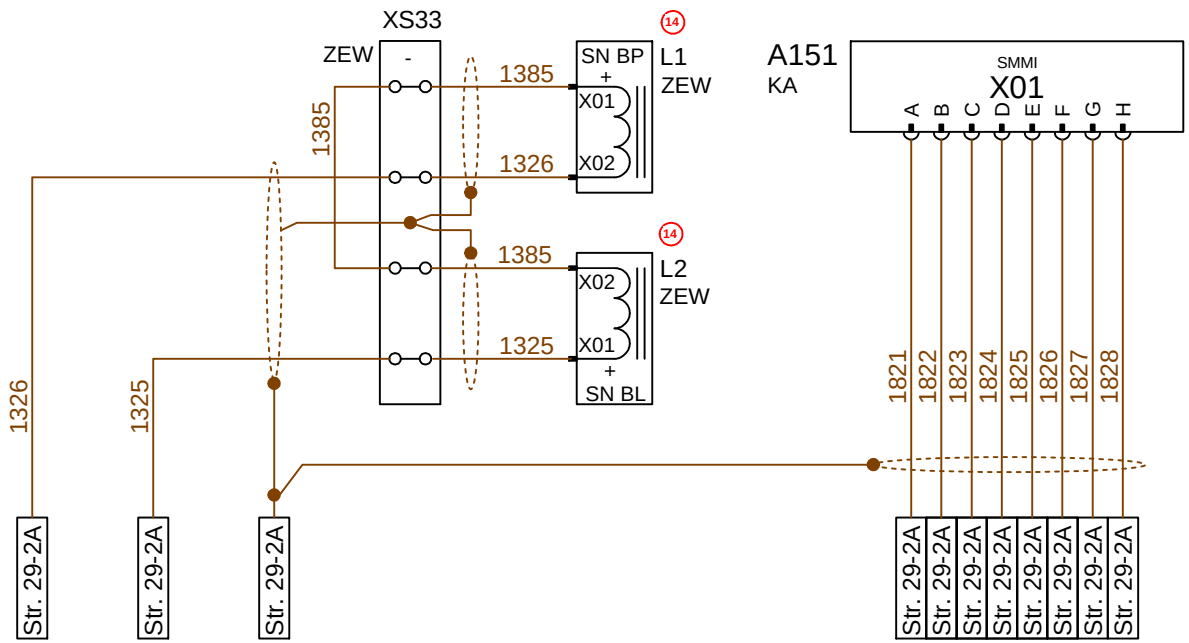

Zmiana Změna	Numer karty zmian Číslo změnového listu	Data Datum	Podpis Podpis		CAD	Nazwisko Jméno	Data Datum	Seria Série 844	Strona Stránka 29-2B/37	Przeznaczenie Určení SERIA SÉRIE
12	PZK 13253	04.2022	K.Gwizdała	pesa Pojazdy Szynowe PESA Bydgoszcz SA	Projektował Navrhl	K.Gwizdała	02.2022	Nazwa przedmiotu lub dokumentu Název předmětu nebo dokumentu *System bezpieczeństwa LS Zabezpečovací systém LS*		
14	PZK 14217	05.2023	J.Ruciński		Sprawdził Přezkoušel	J.Ruciński	02.2022			
				Dział Badań i Rozwoju Oddělení výzkumu a vývoje	Zatwierdził Schválil	M.Urbański	02.2022	Lokalizacja Umístění 844 człon B článek B	Nr rysunku Umístění **844 300000-1-01**	Zmian Změn (16)

System bezpieczeństwa LS
Zabezpečovací systém LS

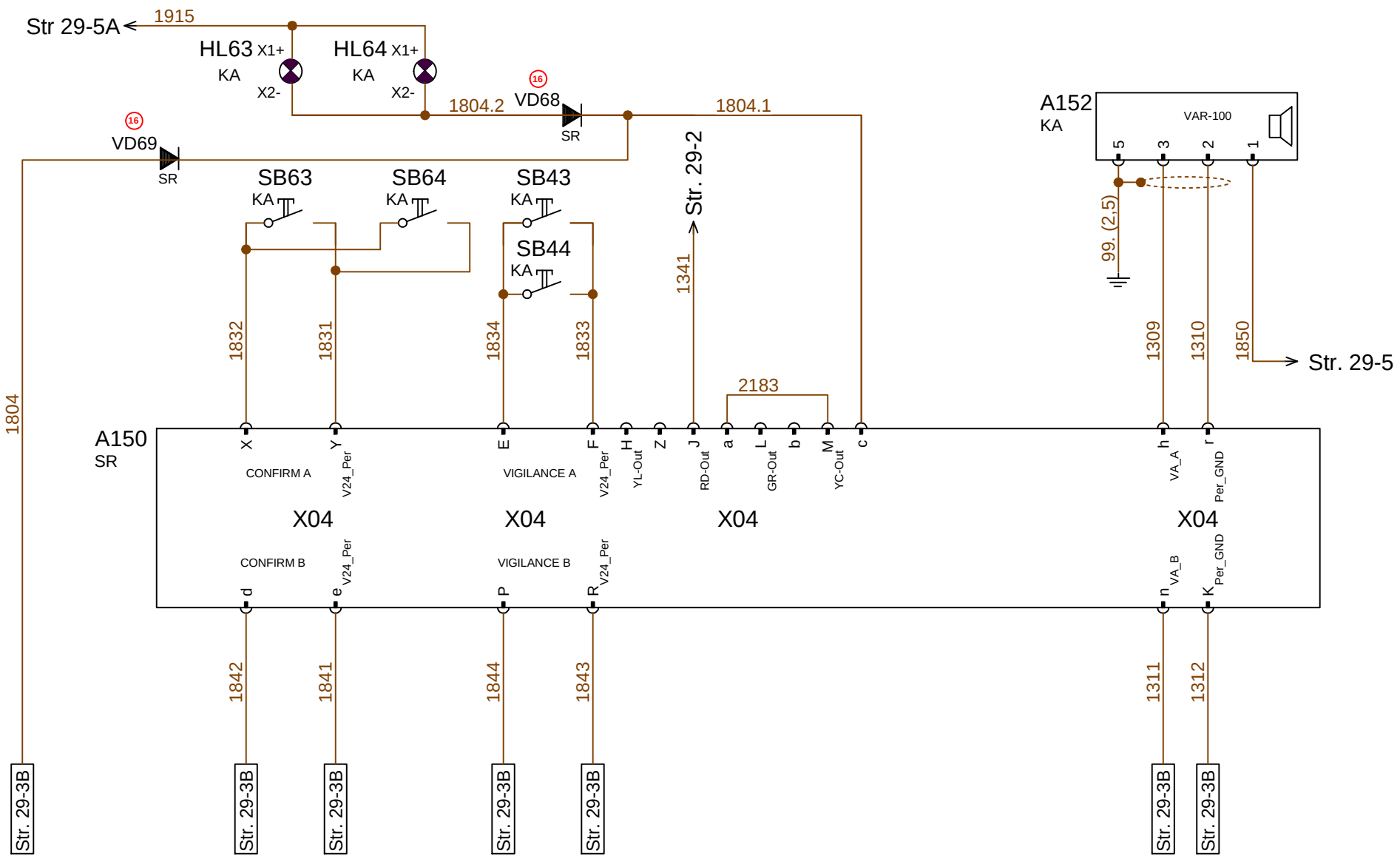

Zmiana Změna	Numer karty zmian Číslo změnového listu	Data Datum	Podpis Podpis		CAD	Nazwisko Jméno	Data Datum	Seria Série 844	Strona Stránka 29-3A/37	Przeznaczenie Určení SERIA SÉRIE
12	PZK 13253	04.2022	K.Gwizdała	pesa Pojazdy Szynowe PESA Bydgoszcz SA	Projektował Navrhl	K.Gwizdała	02.2022	Nazwa przedmiotu lub dokumentu Název předmětu nebo dokumentu *System bezpieczeństwa LS Zabezpečovací systém LS*		
16	PZK 14784	03.2024	J.Ruciński		Sprawdził Přezkoušel	J.Ruciński	02.2022			
				Dział Badań i Rozwoju Oddělení výzkumu a vývoje	Zatwierdził Schválil	M.Urbański	02.2022	Lokalizacja Umístění 844 człon A článek A	Nr rysunku Umístění **844 300000-1-01**	Zmian Změn (16)

System bezpieczeństwa LS
Zabezpečovací systém LS

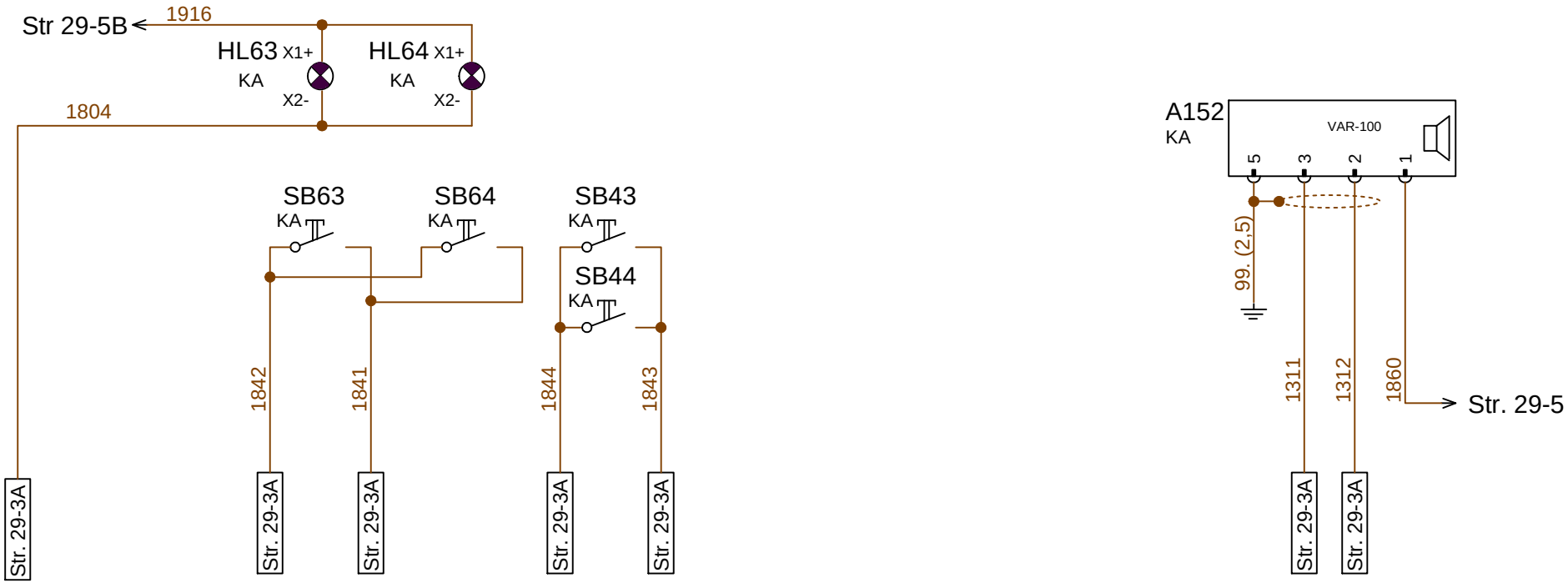

Zmiana Změna	Numer karty zmian Číslo změnového listu	Data Datum	Podpis Podpis		CAD	Nazwisko Jméno	Data Datum	Seria Série 844	Strona Stránka 29-3B/37	Przeznaczenie Určení SERIA SÉRIE
12	PZK 13253	04.2022	K.Gwizdała	pesa Pojazdy Szynowe PESA Bydgoszcz SA	Projektował Navrhl	K.Gwizdała	02.2022	Nazwa przedmiotu lub dokumentu Název předmětu nebo dokumentu *System bezpieczeństwa LS Zabezpečovací systém LS*		
				Dział Badań i Rozwoju Oddělení výzkumu a vývoje	Sprawdził Přezkoušel	J.Ruciński	02.2022			
					Zatwierdził Schválil	M.Urbański	02.2022	Lokalizacja Umístění 844 człon B článek B	Nr rysunku Umístění **844 300000-1-01**	Zmian Změn (16)

System bezpieczeństwa LS
Zabezpečovací systém LS

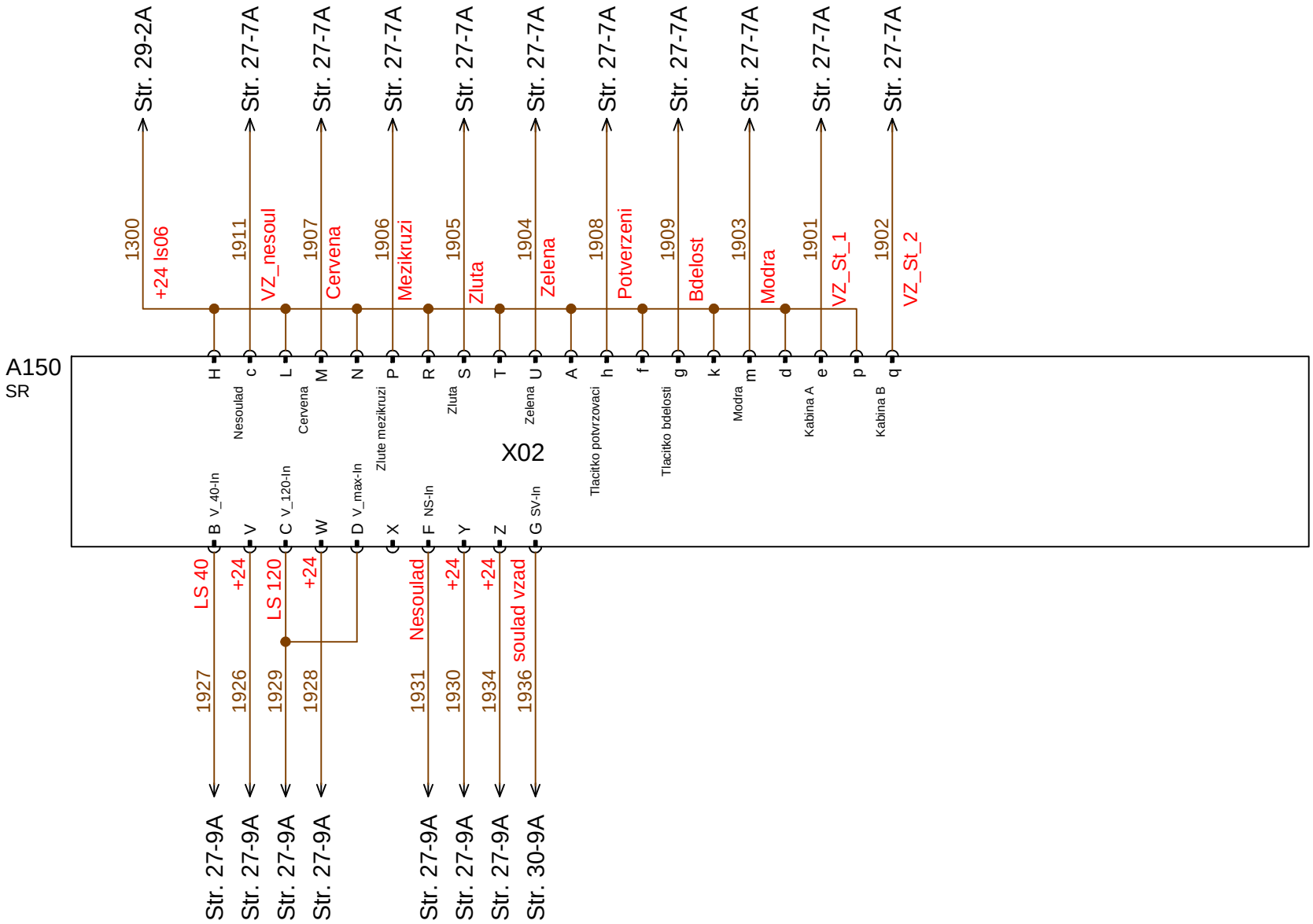

Zmiana Změna	Numer karty zmian Číslo změnového listu	Data Datum	Podpis Podpis		CAD	Nazwisko Jméno	Data Datum	Seria Série 844	Strona Stránka 29-4A/37	Przeznaczenie Určení SERIA SÉRIE
12	PZK 13253	04.2022	K.Gwizdała	pesa Pojazdy Szynowe PESA Bydgoszcz SA	Projektował Navrhl	K.Gwizdała	02.2022	Nazwa przedmiotu lub dokumentu Název předmětu nebo dokumentu *System bezpieczeństwa LS Zabezpečovací systém LS*		
				Dział Badań i Rozwoju Oddělení výzkumu a vývoje	Sprawdził Přezkoušel	J.Ruciński	02.2022			
					Zatwierdził Schválil	M.Urbański	02.2022	Lokalizacja Umístění 844 człon A článek A	Nr rysunku Umístění **844 300000-1-01**	Zmian Změn (16)

System bezpieczeństwa LS
Zabezpečovací systém LS

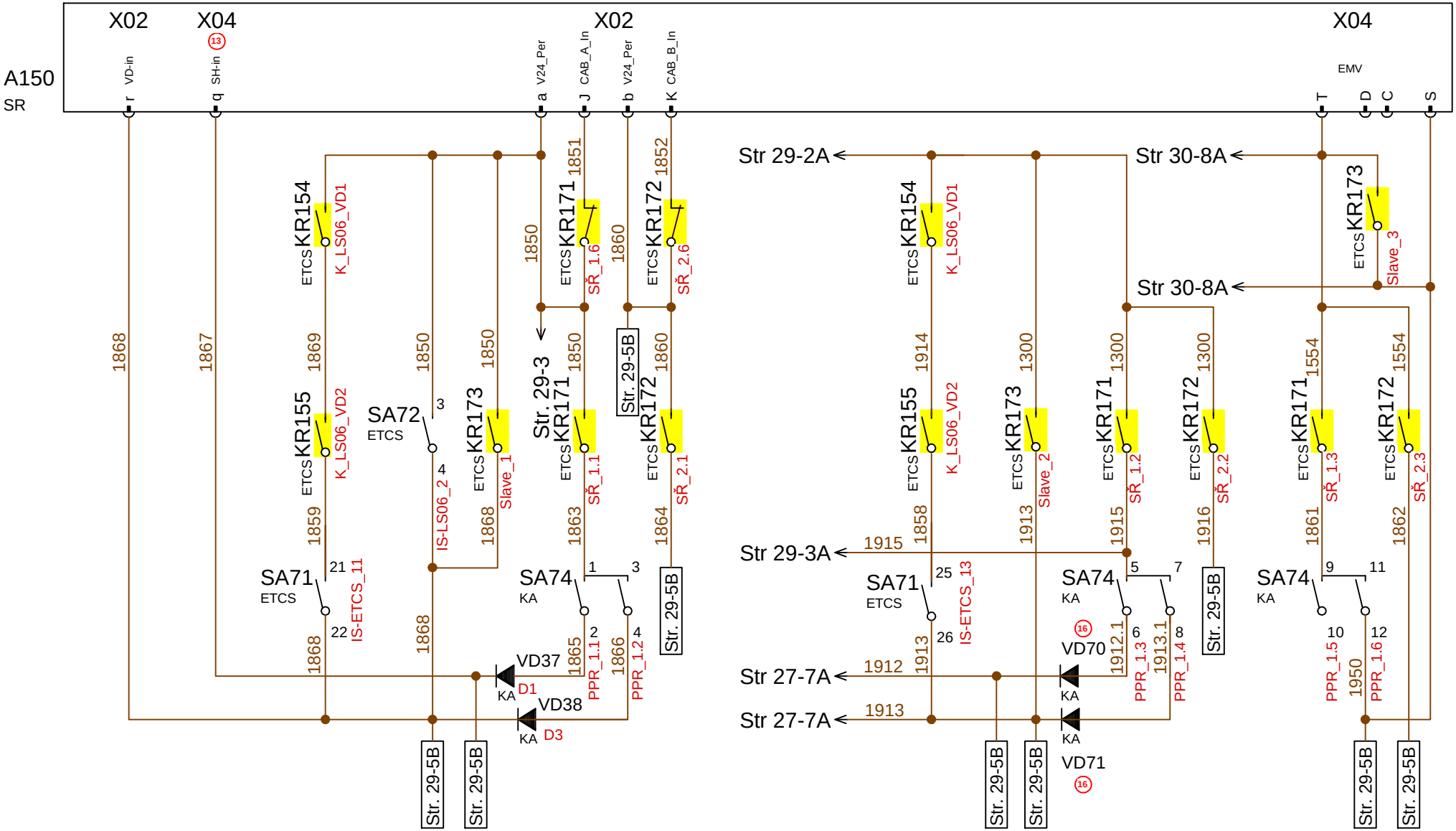

Zmiana Změna	Numer karty zmian Číslo změnového listu	Data Datum	Podpis Podpis		CAD	Nazwisko Jméno	Data Datum	Seria Série 844	Strona Stránka 29-5A/37	Przeznaczenie Určení SERIA SÉRIE
12	PZK 13253	04.2022	K.Gwizdała	pesa Pojazdy Szynowe PESA Bydgoszcz SA	Projektował Navrhl	K.Gwizdała	02.2022	Nazwa przedmiotu lub dokumentu / Název předmětu nebo dokumentu	*System bezpieczeństwa LS* *Zabezpečovací systém LS*	
13	PZK 13967	11.2022	J.Ruciński		Sprawdził Přezkoušel	J.Ruciński	02.2022			
16	PZK 14784	03.2024	J.Ruciński	Dział Badań i Rozwoju Oddělení výzkumu a vývoje	Zatwierdził Schválil	M.Urbański	02.2022	Lokalizacja Umístění 844 człon A článek A	Nr rysunku Umístění **844 300000-1-01**	Zmian Změn (16)

System bezpieczeństwa LS
Zabezpečovací systém LS

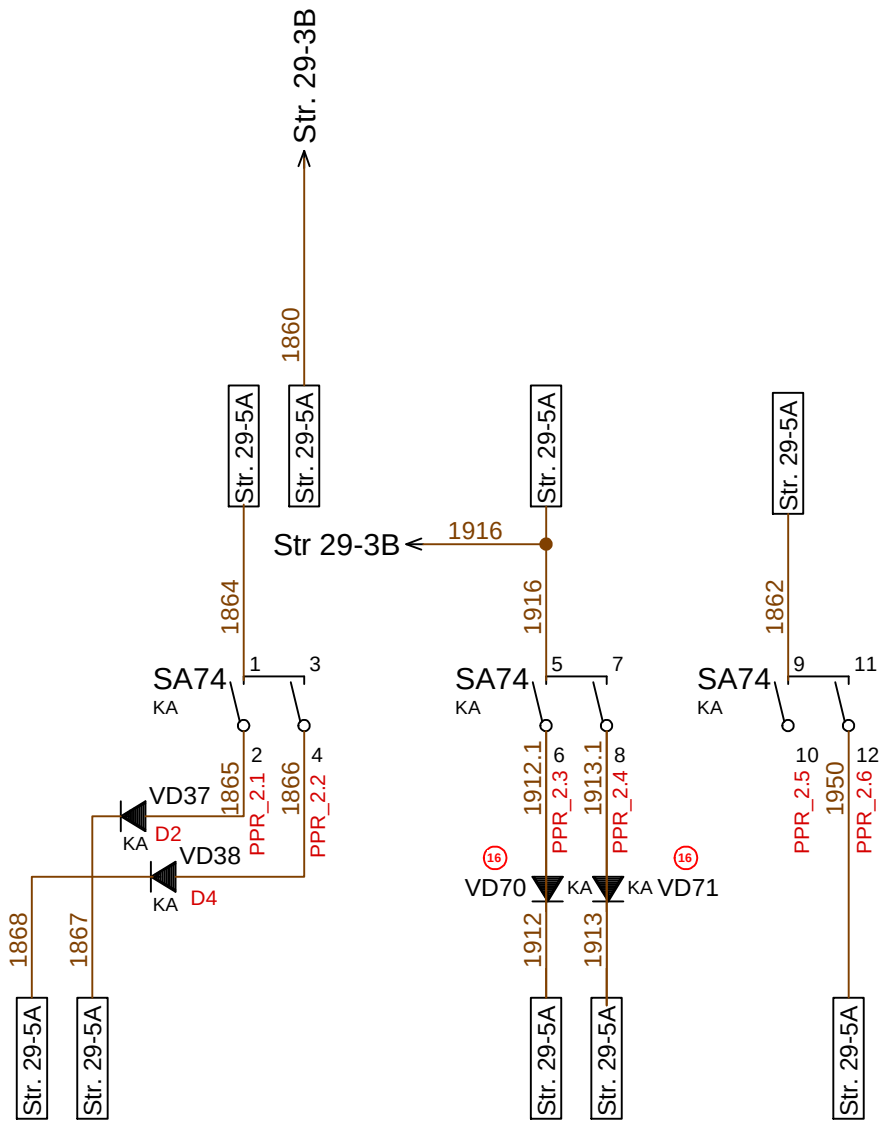

Zmiana Změna	Numer karty zmian Číslo změnového listu	Data Datum	Podpis Podpis		CAD	Nazwisko Jméno	Data Datum	Seria Série 844	Strona Stránka 29-5B/37	Przeznaczenie Určení SERIA SÉRIE
12	PZK 13253	04.2022	K.Gwizdała	pesa Pojazdy Szynowe PESA Bydgoszcz SA	Projektował Navrhl	K.Gwizdała	02.2022	Nazwa przedmiotu lub dokumentu Název předmětu nebo dokumentu *System bezpieczeństwa LS Zabezpečovací systém LS*		
16	PZK 14784	03.2024	J.Ruciński		Sprawdził Přezkoušel	J.Ruciński	02.2022			
				Dział Badań i Rozwoju Oddělení výzkumu a vývoje	Zatwierdził Schválil	M.Urbański	02.2022	Lokalizacja Umístění 844 człon B článek B	Nr rysunku Umístění **844 300000-1-01**	Zmian Změn (16)

System bezpieczeństwa LS
Zabezpečovací systém LS

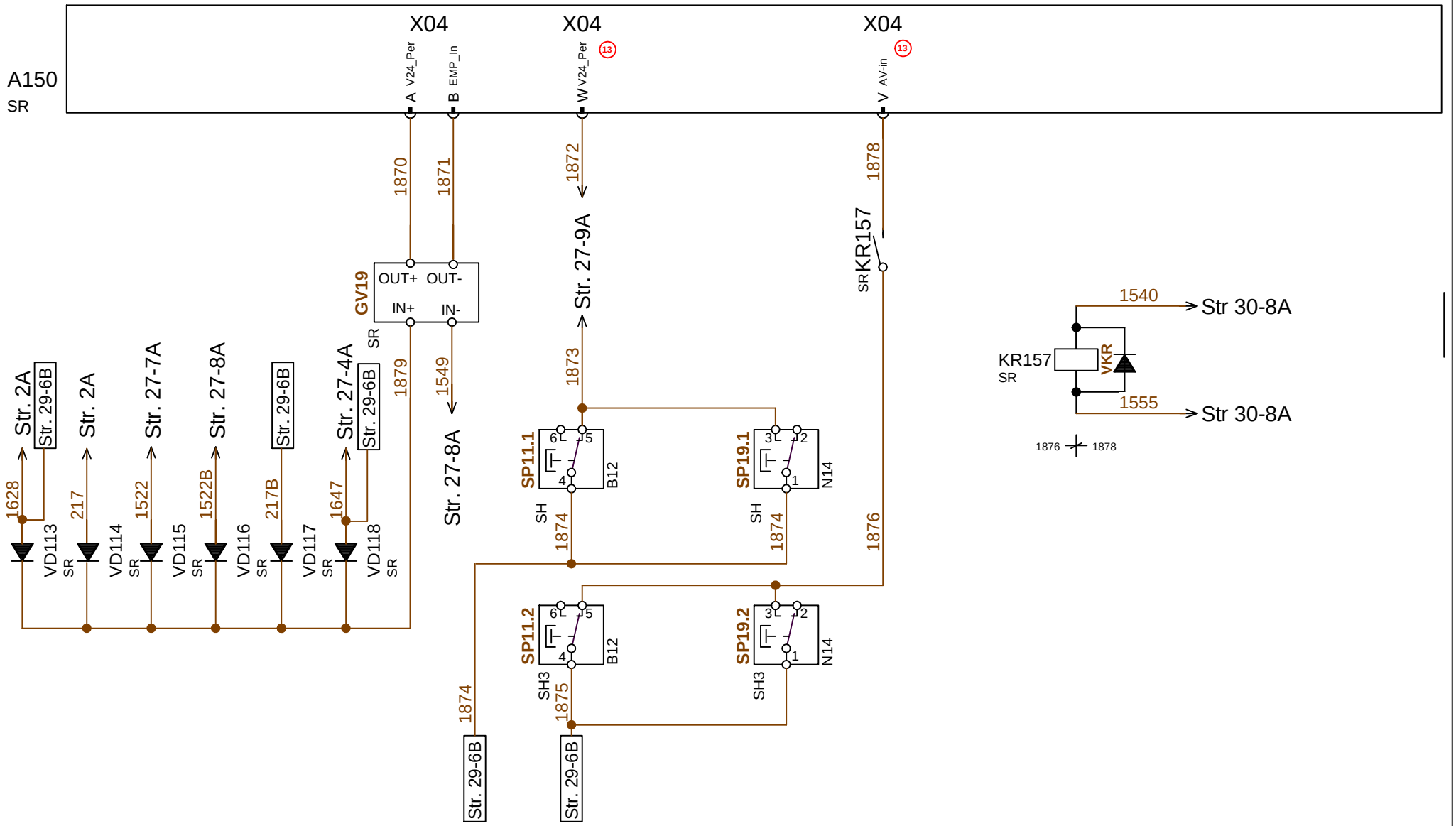

Zmiana Změna	Numer karty zmian Číslo změnového listu	Data Datum	Podpis Podpis		CAD	Nazwisko Jméno	Data Datum	Seria Série 844	Strona Stránka 29-6A/37	Przeznaczenie Určení SERIA SÉRIE
12	PZK 13253	04.2022	K.Gwizdała	pesa Pojazdy Szynowe PESA Bydgoszcz SA	Projektował Navrhl	K.Gwizdała	02.2022	Nazwa przedmiotu lub dokumentu Název předmětu nebo dokumentu *System bezpieczeństwa LS Zabezpečovací systém LS*		
13	PZK 13967	11.2022	J.Ruciński		Sprawdził Přezkoušel	J.Ruciński	02.2022			
				Dział Badań i Rozwoju Oddělení výzkumu a vývoje	Zatwierdził Schválil	M.Urbański	02.2022	Lokalizacja Umístění 844	Nr rysunku Umístění **844 300000-1-01**	Zmian Změn (16)

System bezpieczeństwa LS
Zabezpečovací systém LS

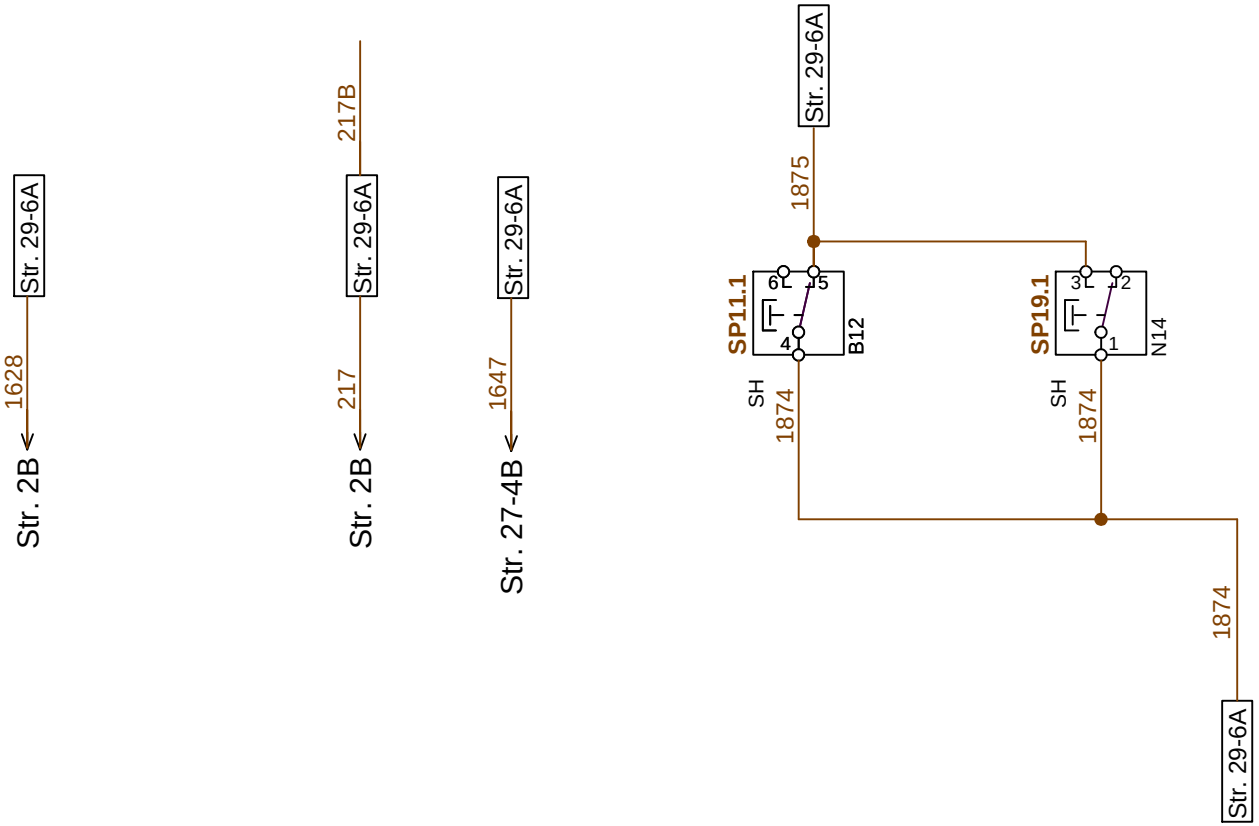

Zmiana Změna	Numer karty zmian Číslo změnového listu	Data Datum	Podpis Podpis		CAD	Nazwisko Jméno	Data Datum	Seria Série 844	Strona Stránka 29-6B/37	Przeznaczenie Určení SERIA SÉRIE
12	PZK 13253	04.2022	K.Gwizdała	pesa Pojazdy Szynowe PESA Bydgoszcz SA	Projektował Navrhl	K.Gwizdała	02.2022	Nazwa przedmiotu lub dokumentu Název předmětu nebo dokumentu *System bezpieczeństwa LS Zabezpečovací systém LS*		
				Dział Badań i Rozwoju Oddělení výzkumu a vývoje	Sprawdził Přezkoušel	J.Ruciński	02.2022			
					Zatwierdził Schválil	M.Urbański	02.2022	Lokalizacja Umístění 844 człon B článek B	Nr rysunku Umístění **844 300000-1-01**	Zmian Změn (16)

System bezpieczeństwa PZB
Zabezpečovací systém PZB

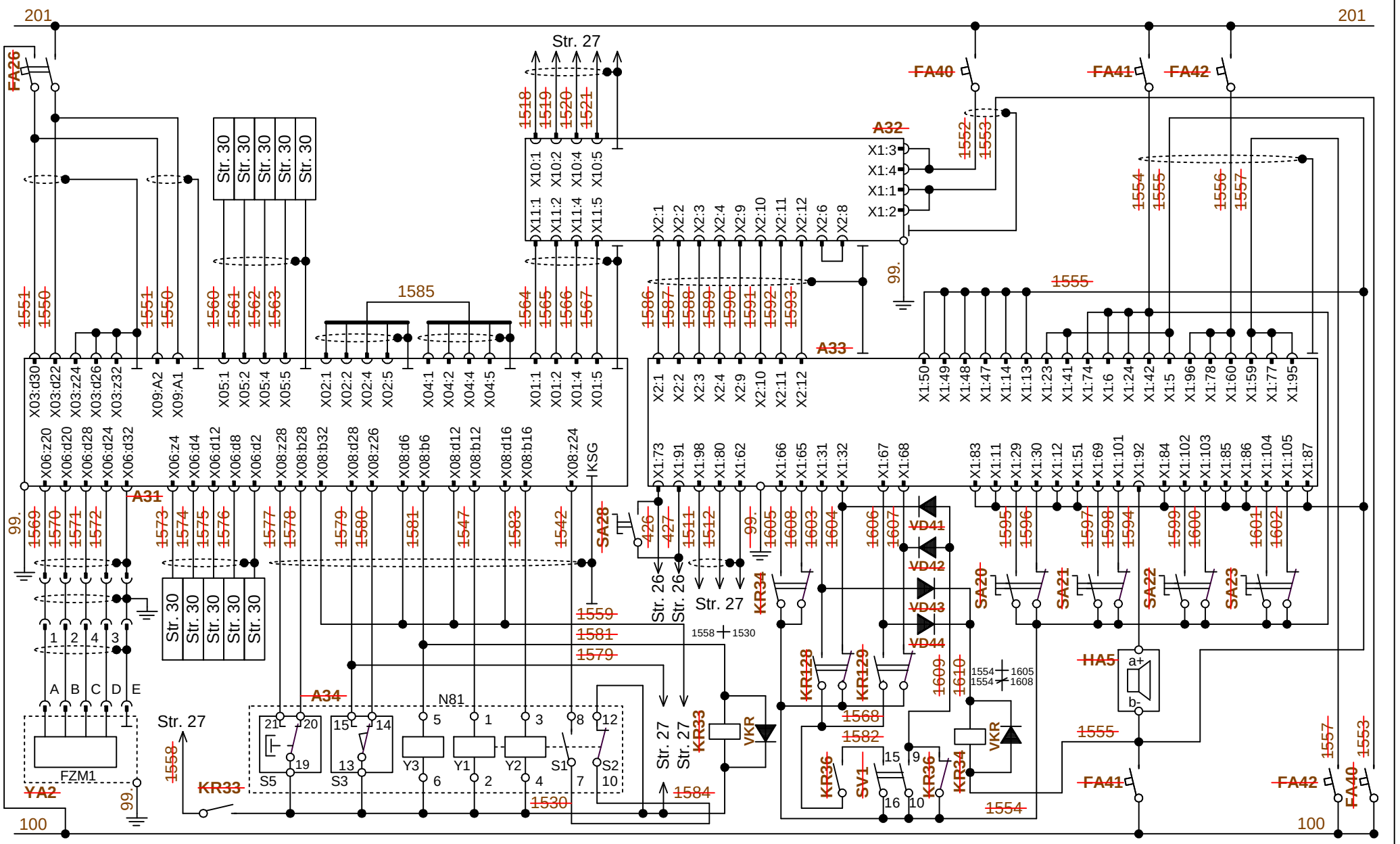

Zmiana Změna	Numer karty zmian Číslo změnového listu	Data Datum	Podpis Podpis		CAD	Nazwisko Jméno	Data Datum	Seria Série 844	Strona Stránka 30-1A/37	Przeznaczenie Určení SERIA SÉRIE
12	PZK 13253	04.2022	J.Ruciński	pesa Pojazdy Szynowe PESA Bydgoszcz SA Dział Badań i Rozwoju Oddělení výzkumu a vývoje	Projektował Navrhl	M.Kalianko	05.2013	Nazwa przedmiotu lub dokumentu Název předmětu nebo dokumentu *System bezpieczeństwa PZB Zabezpečovací systém PZB*		
					Sprawdził Přezkoušel	J.Ruciński	05.2013			
					Zatwierdził Schválil	L.Lipiński	05.2013	Lokalizacja Umístění 844 człon A článek A	Nr rysunku Umístění **844 300000-1-01**	Zmian Změn (16)

System bezpieczeństwa PZB
Zabezpečovací systém PZB

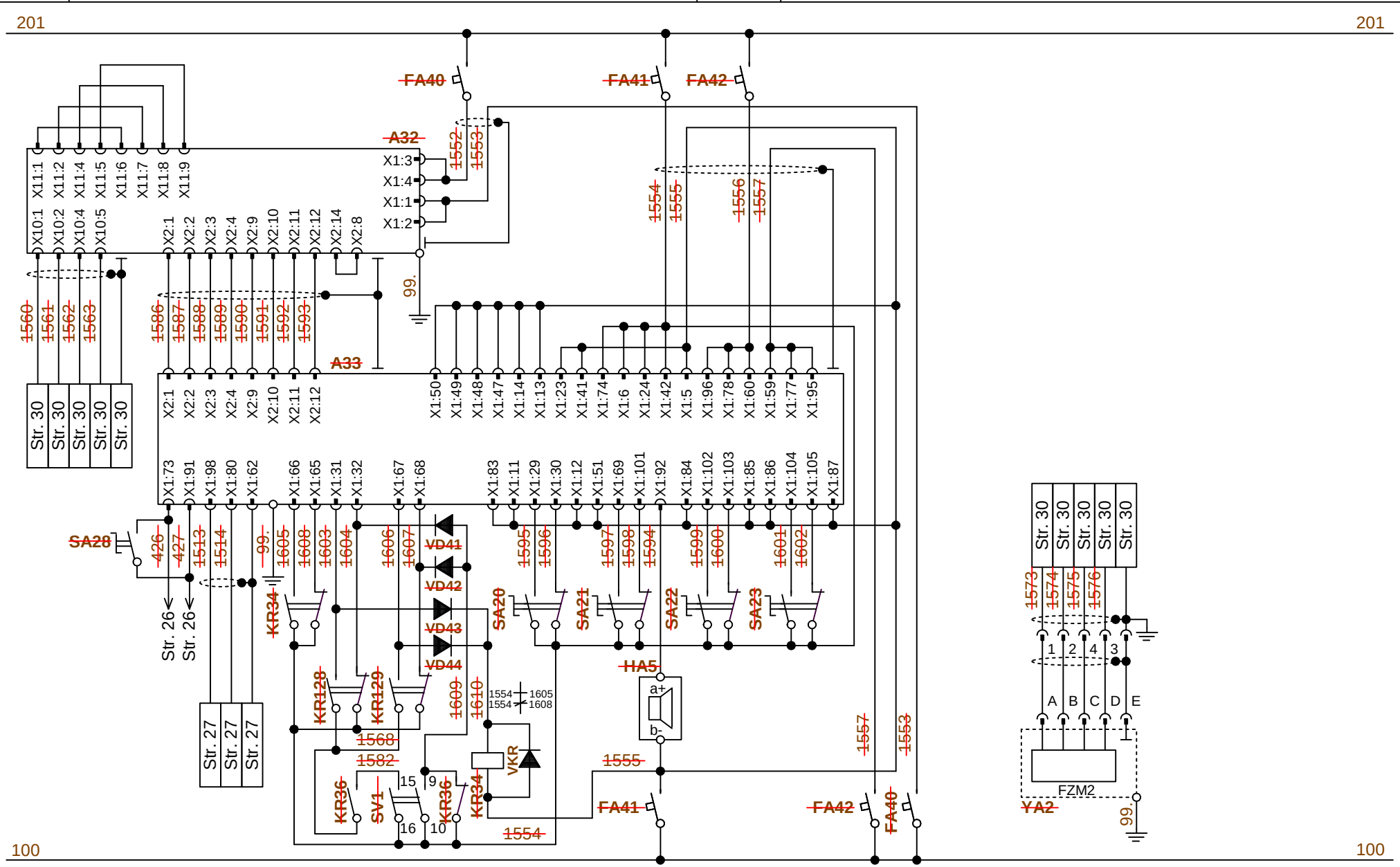

Zmiana Změna	Numer karty zmian Číslo změnového listu	Data Datum	Podpis Podpis		CAD	Nazwisko Jméno	Data Datum	Seria Série 844	Strona Stránka 30-1B/37	Przeznaczenie Určení SERIA SÉRIE
12	PZK 13253	04.2022	J.Ruciński	pesa Pojazdy Szynowe PESA Bydgoszcz SA	Projektował Navrhl	M.Kalianko	05.2013	Nazwa przedmiotu lub dokumentu Název předmětu nebo dokumentu *System bezpieczeństwa PZB Zabezpečovací systém PZB*		
				Dział Badań i Rozwoju Oddělení výzkumu a vývoje	Sprawdził Přezkoušel	J.Ruciński	05.2013			
					Zatwierdził Schválil	L.Lipiński	05.2013	Lokalizacja Umístění 844 człon B článek B	Nr rysunku Umístění **844 300000-1-01**	Zmian Změn (16)

System bezpieczeństwa ETCS
Zabezpečovací systém ETCS

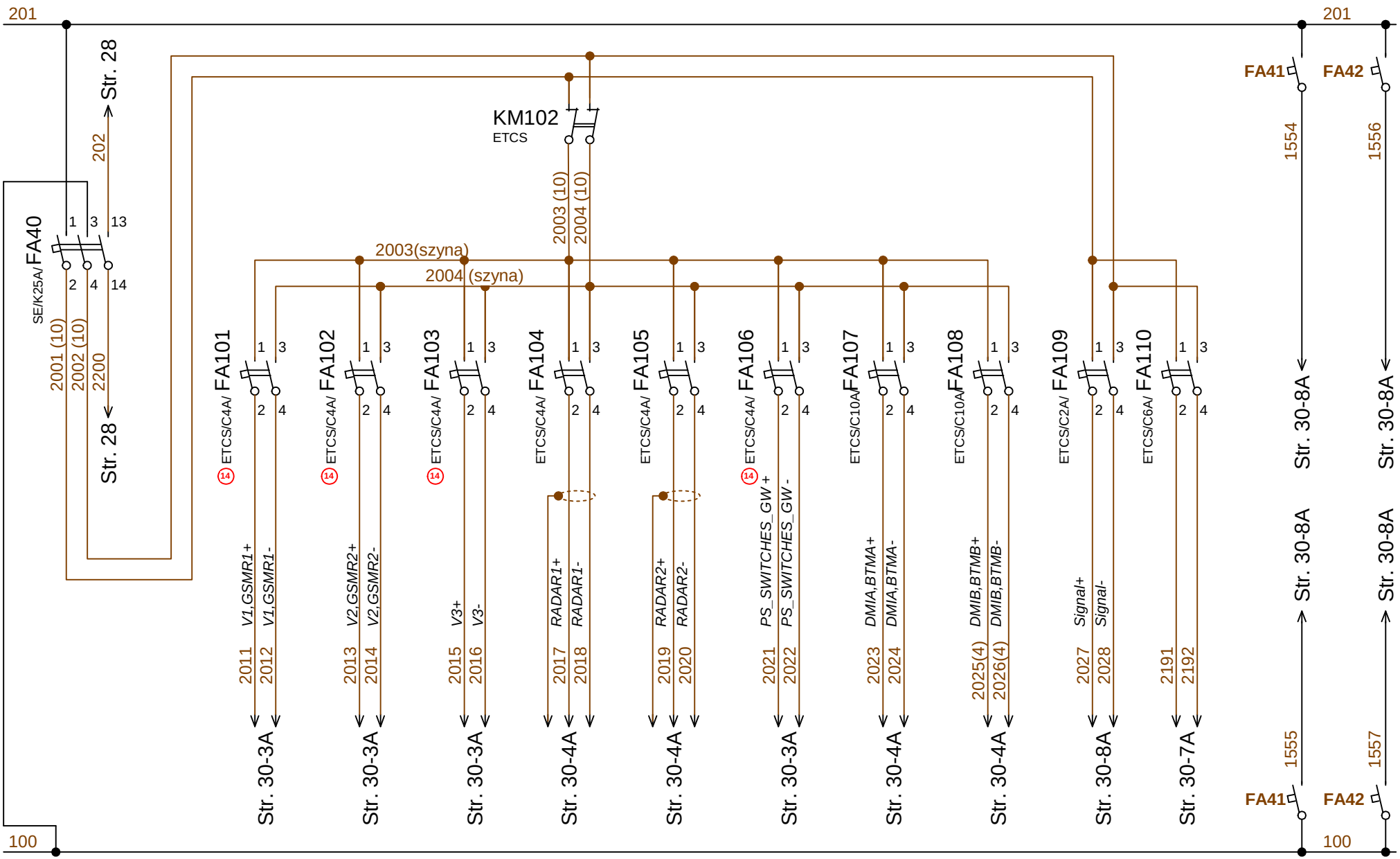

Zmiana Změna	Numer karty zmian Číslo změnového listu	Data Datum	Podpis Podpis		CAD	Nazwisko Jméno	Data Datum	Seria Série 844	Strona Stránka 30-2A/37	Przeznaczenie Určení SERIA SÉRIE
12	PZK 13253	04.2022	K.Gwizdała	pesa Pojazdy Szynowe PESA Bydgoszcz SA	Projektował Navrhl	K.Gwizdała	02.2022	Nazwa przedmiotu lub dokumentu Název předmětu nebo dokumentu *System bezpieczeństwa ETCS Zabezpečovací systém ETCS*		
14	PZK 14217	05.2023	J.Ruciński		Sprawdził Přezkoušel	J.Ruciński	02.2022			
				Dział Badań i Rozwoju Oddělení výzkumu a vývoje	Zatwierdził Schválil	M.Urbański	02.2022	Lokalizacja Umístění 844 człon A článek A	Nr rysunku Umístění **844 300000-1-01**	Zmian Změn (16)

System bezpieczeństwa ETCS
Zabezpečovací systém ETCS

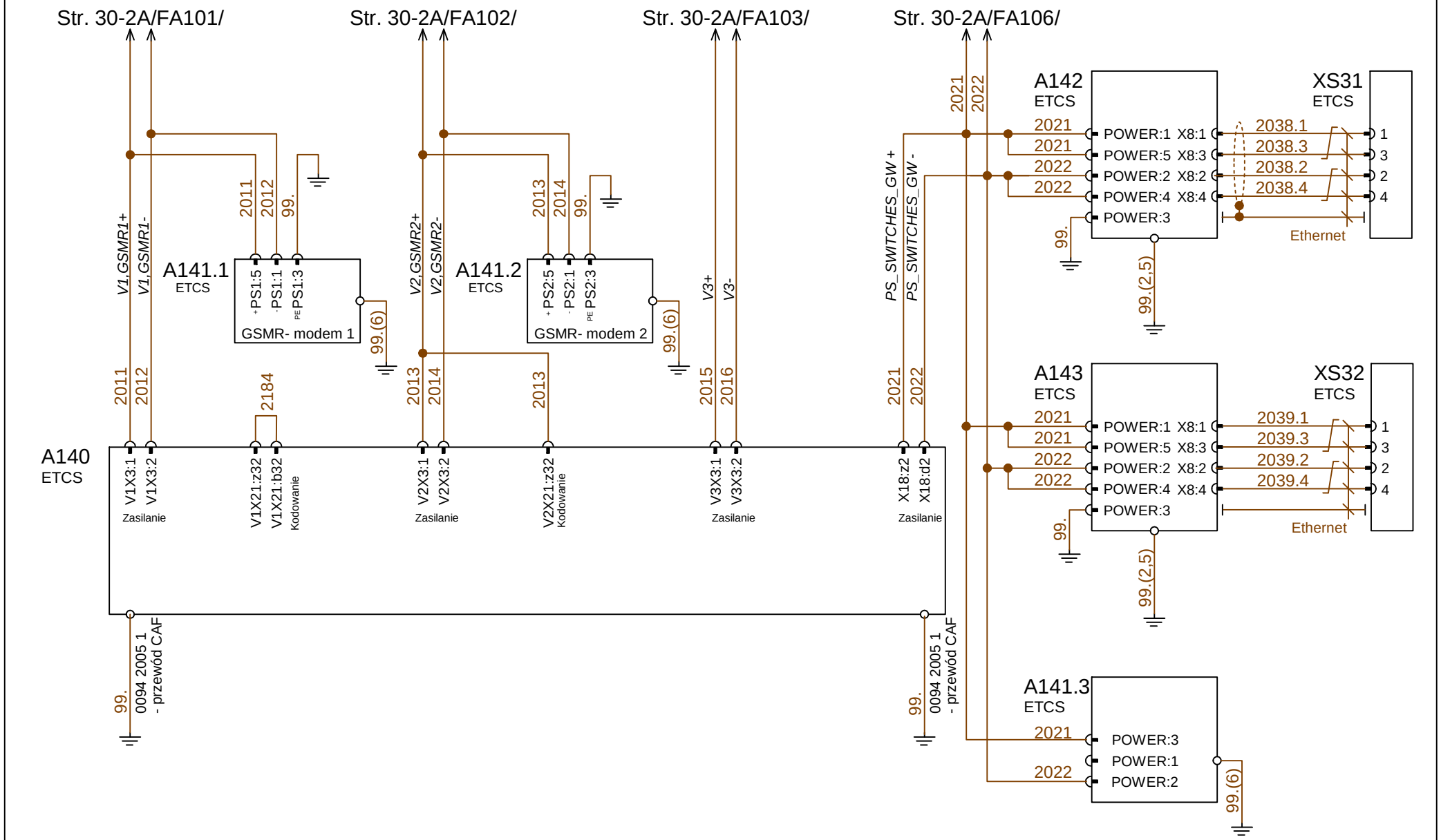

Zmiana Změna	Numer karty zmian Číslo změnového listu	Data Datum	Podpis Podpis		CAD	Nazwisko Jméno	Data Datum	Seria Série 844	Strona Stránka 30-3A/37	Przeznaczenie Určení SERIA SÉRIE
12	PZK 13253	04.2022	K.Gwizdała	pesa Pojazdy Szynowe PESA Bydgoszcz SA Dział Badań i Rozwoju Oddělení výzkumu a vývoje	Projektował Navrhl	K.Gwizdała	02.2022	Nazwa przedmiotu lub dokumentu Název předmětu nebo dokumentu *System bezpieczeństwa ETCS Zabezpečovací systém ETCS*		
					Sprawdził Přezkoušel	J.Ruciński	02.2022			
					Zatwierdził Schválil	M.Urbański	02.2022	Lokalizacja Umístění 844 człon A článek A	Nr rysunku Umístění **844 300000-1-01**	Zmian Změn (16)

System bezpieczeństwa ETCS
Zabezpečovací systém ETCS

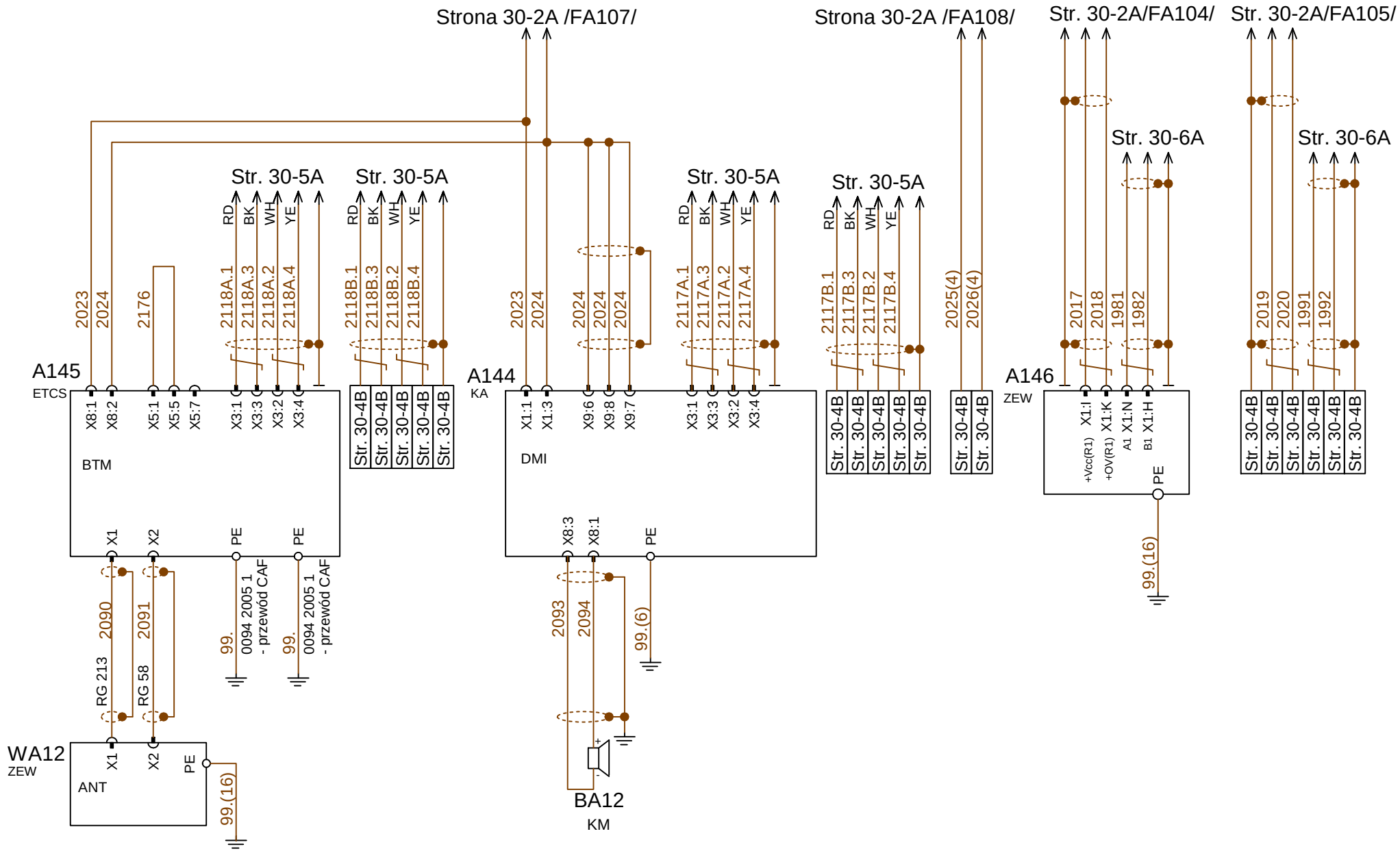

Zmiana Změna	Numer karty zmian Číslo změnového listu	Data Datum	Podpis Podpis		CAD	Nazwisko Jméno	Data Datum	Seria Série 844	Strona Stránka 30-4A/37	Przeznaczenie Určení SERIA SÉRIE
12	PZK 13253	04.2022	K.Gwizdała	pesa Pojazdy Szynowe PESA Bydgoszcz SA	Projektował Navrhl	K.Gwizdała	02.2022	Nazwa przedmiotu lub dokumentu Název předmětu nebo dokumentu *System bezpieczeństwa ETCS Zabezpečovací systém ETCS*		
				Dział Badań i Rozwoju Oddělení výzkumu a vývoje	Sprawdził Přezkoušel	J.Ruciński	02.2022			
					Zatwierdził Schválil	M.Urbański	02.2022	Lokalizacja Umístění 844 człon A článek A	Nr rysunku Umístění **844 300000-1-01**	Zmian Změn (16)

System bezpieczeństwa ETCS
Zabezpečovací systém ETCS

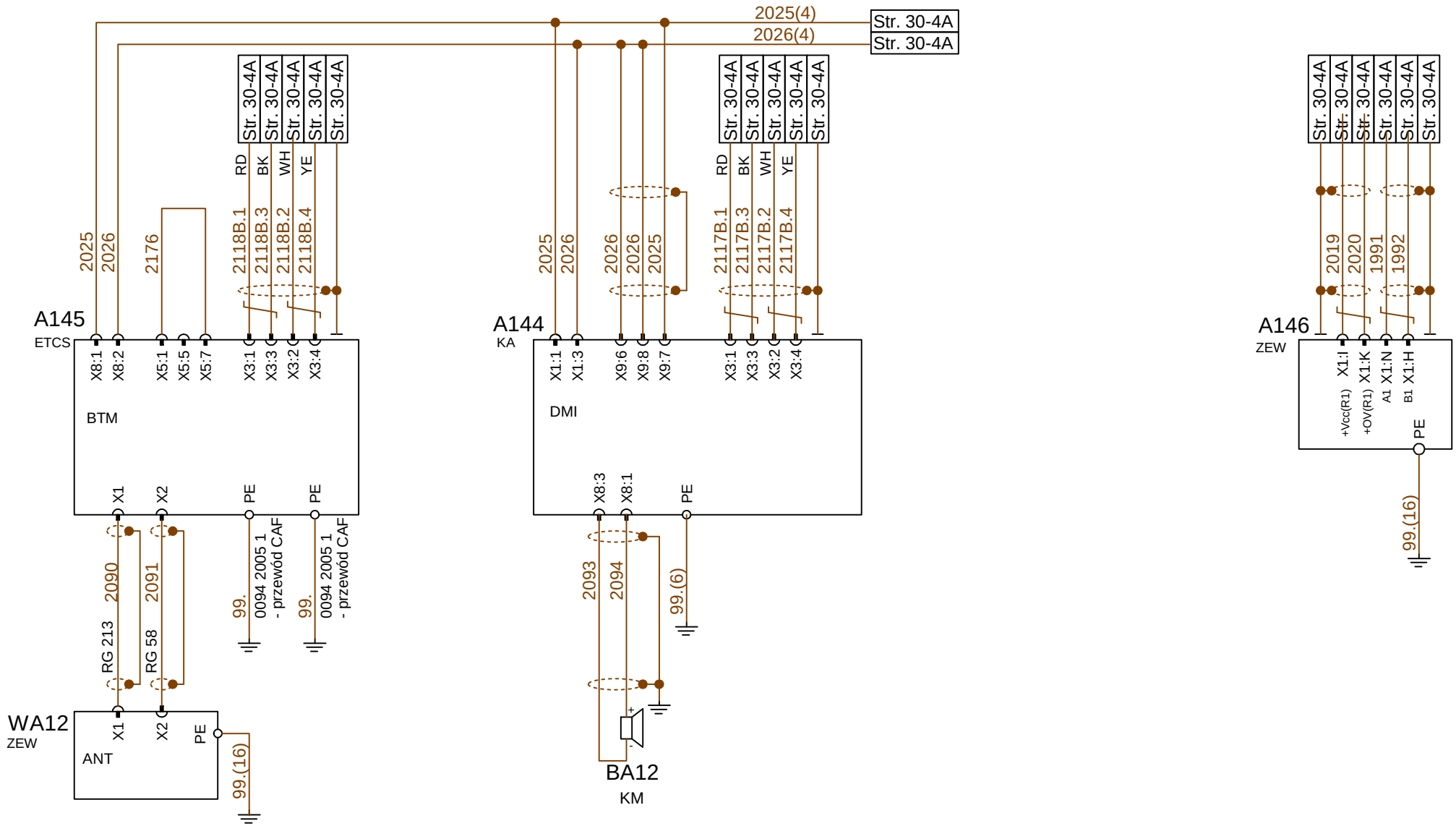

Zmiana Změna	Numer karty zmian Číslo změnového listu	Data Datum	Podpis Podpis		CAD	Nazwisko Jméno	Data Datum	Seria Série 844	Strona Stránka 30-4B/37	Przeznaczenie Určení SERIA SÉRIE
12	PZK 13253	04.2022	K.Gwizdała	pesa Pojazdy Szynowe PESA Bydgoszcz SA	Projektował Navrhl	K.Gwizdała	02.2022	Nazwa przedmiotu lub dokumentu Název předmětu nebo dokumentu *System bezpieczeństwa ETCS Zabezpečovací systém ETCS*		
				Dział Badań i Rozwoju Oddělení výzkumu a vývoje	Sprawdził Přezkoušel	J.Ruciński	02.2022			
					Zatwierdził Schválil	M.Urbański	02.2022	Lokalizacja Umístění 844 człon B článek B	Nr rysunku Umístění **844 300000-1-01**	Zmian Změn (16)

System bezpieczeństwa ETCS
Zabezpečovací systém ETCS

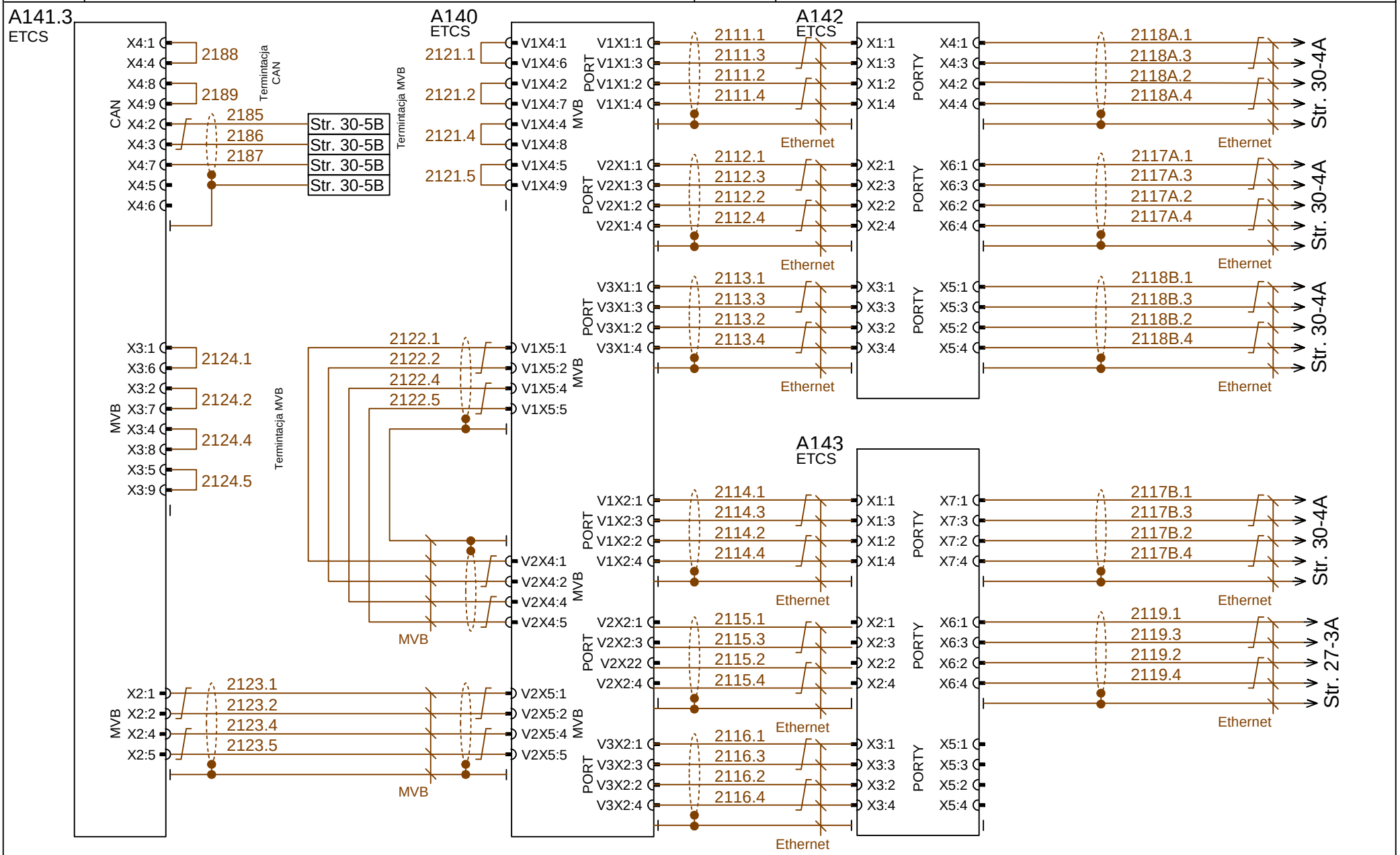

Zmiana Změna	Numer karty zmian Číslo změnového listu	Data Datum	Podpis Podpis		CAD	Nazwisko Jméno	Data Datum	Seria Série 844	Strona Stránka 30-5A/37	Przeznaczenie Určení SERIA SÉRIE
12	PZK 13253	04.2022	K.Gwizdała	pesa Pojazdy Szynowe PESA Bydgoszcz SA Dział Badań i Rozwoju Oddělení výzkumu a vývoje	Projektował Navrhl	K.Gwizdała	02.2022	Nazwa przedmiotu lub dokumentu Název předmětu nebo dokumentu *System bezpieczeństwa ETCS Zabezpečovací systém ETCS*		
					Sprawdził Přezkoušel	J.Ruciński	02.2022			
					Zatwierdził Schválil	M.Urbański	02.2022	Lokalizacja Umístění 844 człon A článek A	Nr rysunku Umístění **844 300000-1-01**	Zmian Změn (16)

System bezpieczeństwa ETCS
Zabezpečovací systém ETCS

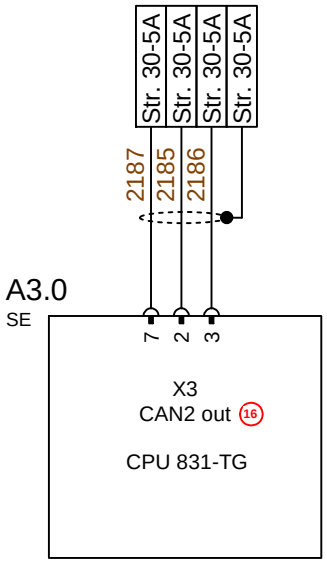

Zmiana Změna	Numer karty zmian Číslo změnového listu	Data Datum	Podpis Podpis		CAD	Nazwisko Jméno	Data Datum	Seria Série 844	Strona Stránka 30-5B/37	Przeznaczenie Určení SERIA SÉRIE
12	PZK 13253	04.2022	K.Gwizdała	pesa Pojazdy Szynowe PESA Bydgoszcz SA	Projektował Navrhl	K.Gwizdała	02.2022	Nazwa przedmiotu lub dokumentu Název předmětu nebo dokumentu *System bezpieczeństwa ETCS Zabezpečovací systém ETCS*		
16	PZK 14784	03.2024	J.Ruciński		Sprawdził Přezkoušel	J.Ruciński	02.2022			
				Dział Badań i Rozwoju Oddělení výzkumu a vývoje	Zatwierdził Schválil	M.Urbański	02.2022	Lokalizacja Umístění 844 człon B článek B	Nr rysunku Umístění **844 300000-1-01**	Zmian Změn (16)

System bezpieczeństwa ETCS
Zabezpečovací systém ETCS

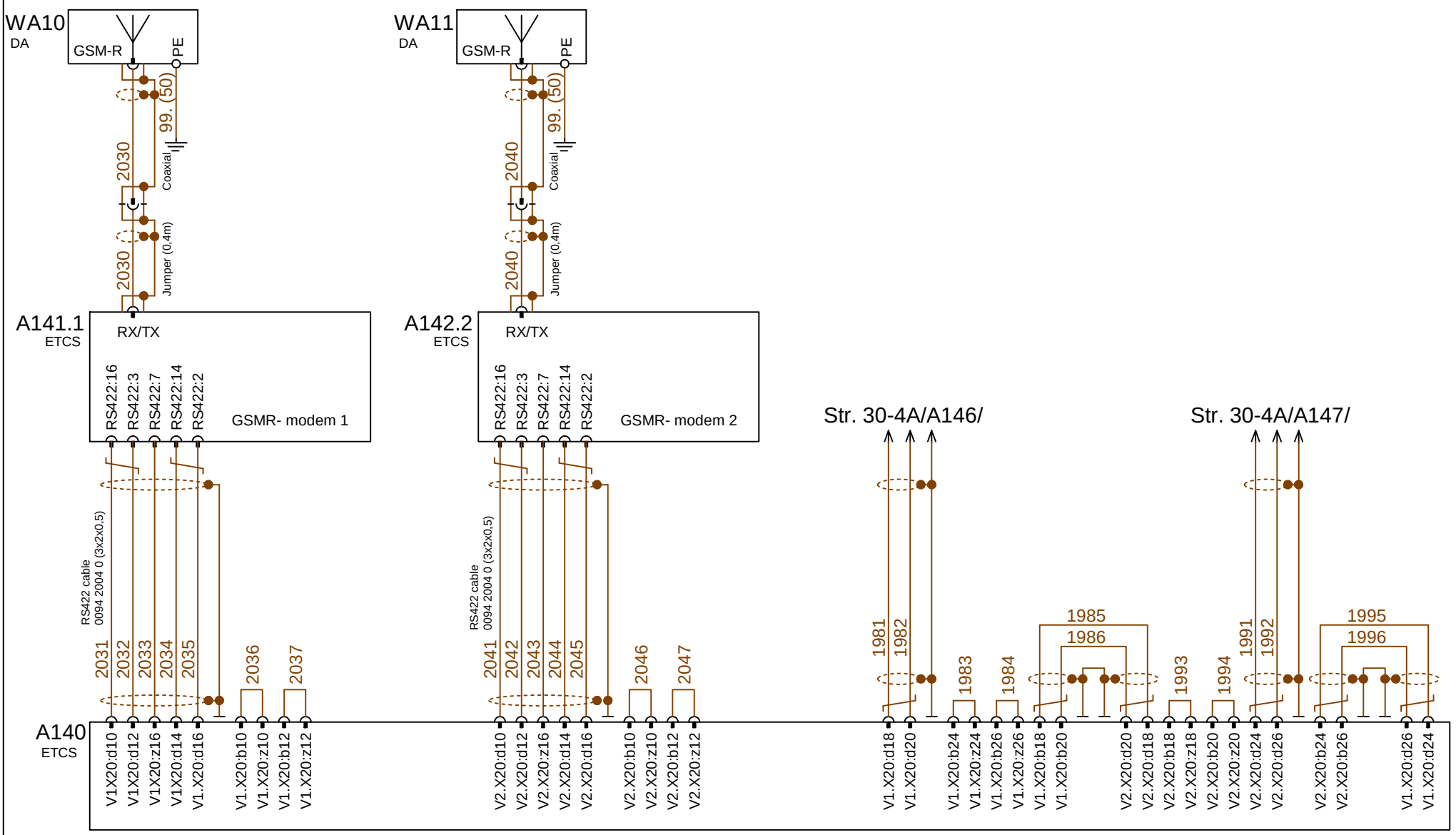

Zmiana Změna	Numer karty zmian Číslo změnového listu	Data Datum	Podpis Podpis		CAD	Nazwisko Jméno	Data Datum	Seria Série 844	Strona Stránka 30-6A/37	Przeznaczenie Určení SERIA SÉRIE
12	PZK 13253	04.2022	K.Gwizdała	pesa Pojazdy Szynowe PESA Bydgoszcz SA	Projektował Navrhl	K.Gwizdała	02.2022	Nazwa przedmiotu lub dokumentu Název předmětu nebo dokumentu *System bezpieczeństwa ETCS Zabezpečovací systém ETCS*		
					Sprawdził Přezkoušel	J.Ruciński	02.2022			
				Dział Badań i Rozwoju Oddělení výzkumu a vývoje	Zatwierdził Schválil	M.Urbański	02.2022	Lokalizacja Umístění 844 człon A článek A	Nr rysunku Umístění **844 300000-1-01**	Zmian Změn (16)

System bezpieczeństwa ETCS
Zabezpečovací systém ETCS

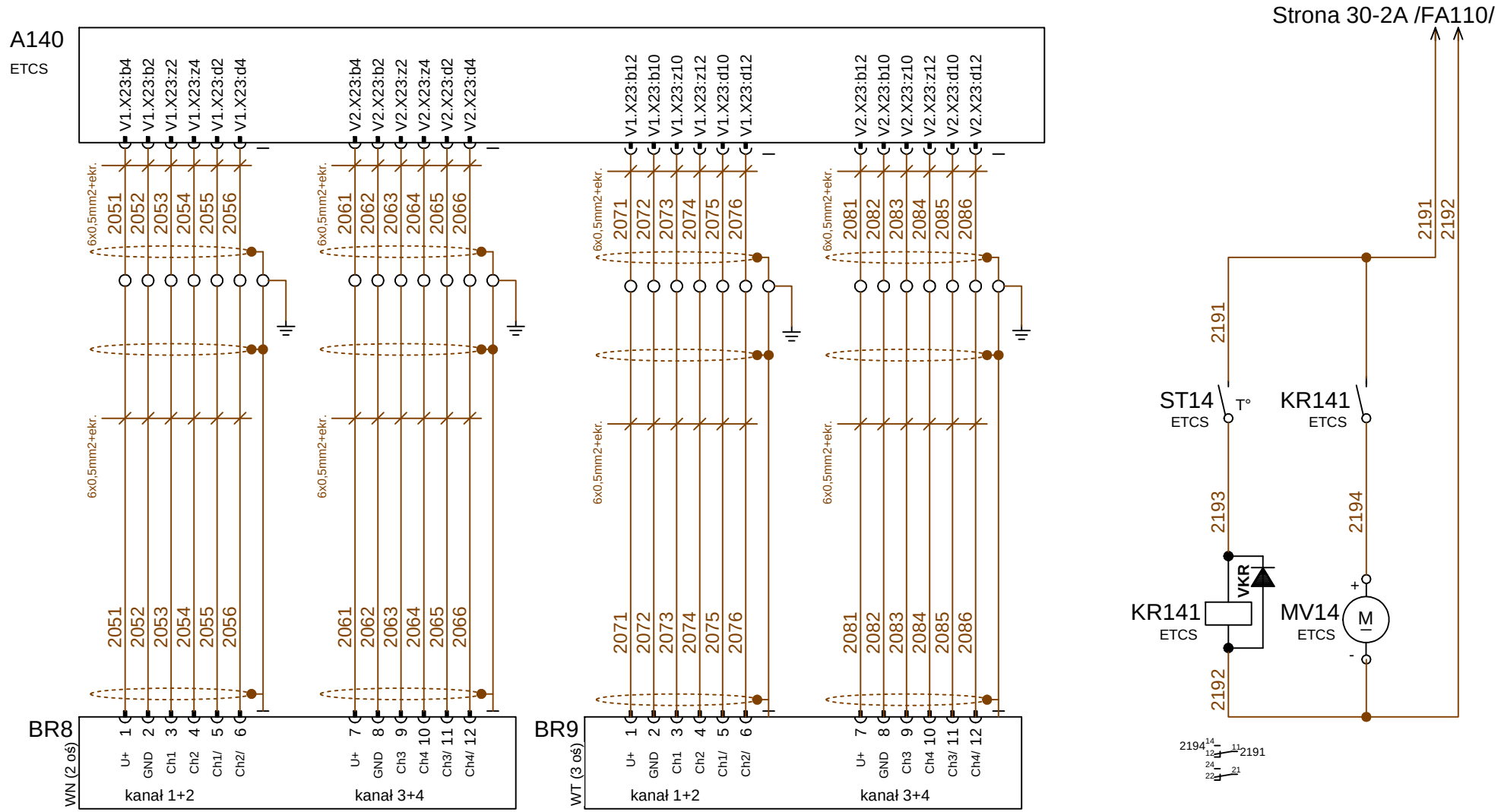

Zmiana Změna	Numer karty zmian Číslo změnového listu	Data Datum	Podpis Podpis		CAD	Nazwisko Jméno	Data Datum	Seria Série 844	Strona Stránka 30-7A/37	Przeznaczenie Určení SERIA SÉRIE
12	PZK 13253	04.2022	K.Gwizdała	pesa Pojazdy Szynowe PESA Bydgoszcz SA	Projektował Navrhl	K.Gwizdała	02.2022	Nazwa przedmiotu lub dokumentu Název předmětu nebo dokumentu *System bezpieczeństwa ETCS Zabezpečovací systém ETCS*		
				Dział Badań i Rozwoju Oddělení výzkumu a vývoje	Sprawdził Přezkoušel	J.Ruciński	02.2022			
					Zatwierdził Schválil	M.Urbański	02.2022	Lokalizacja Umístění 844 człon A článek A	Nr rysunku Umístění **844 300000-1-01**	Zmian Změn (16)

System bezpieczeństwa ETCS
Zabezpečovací systém ETCS

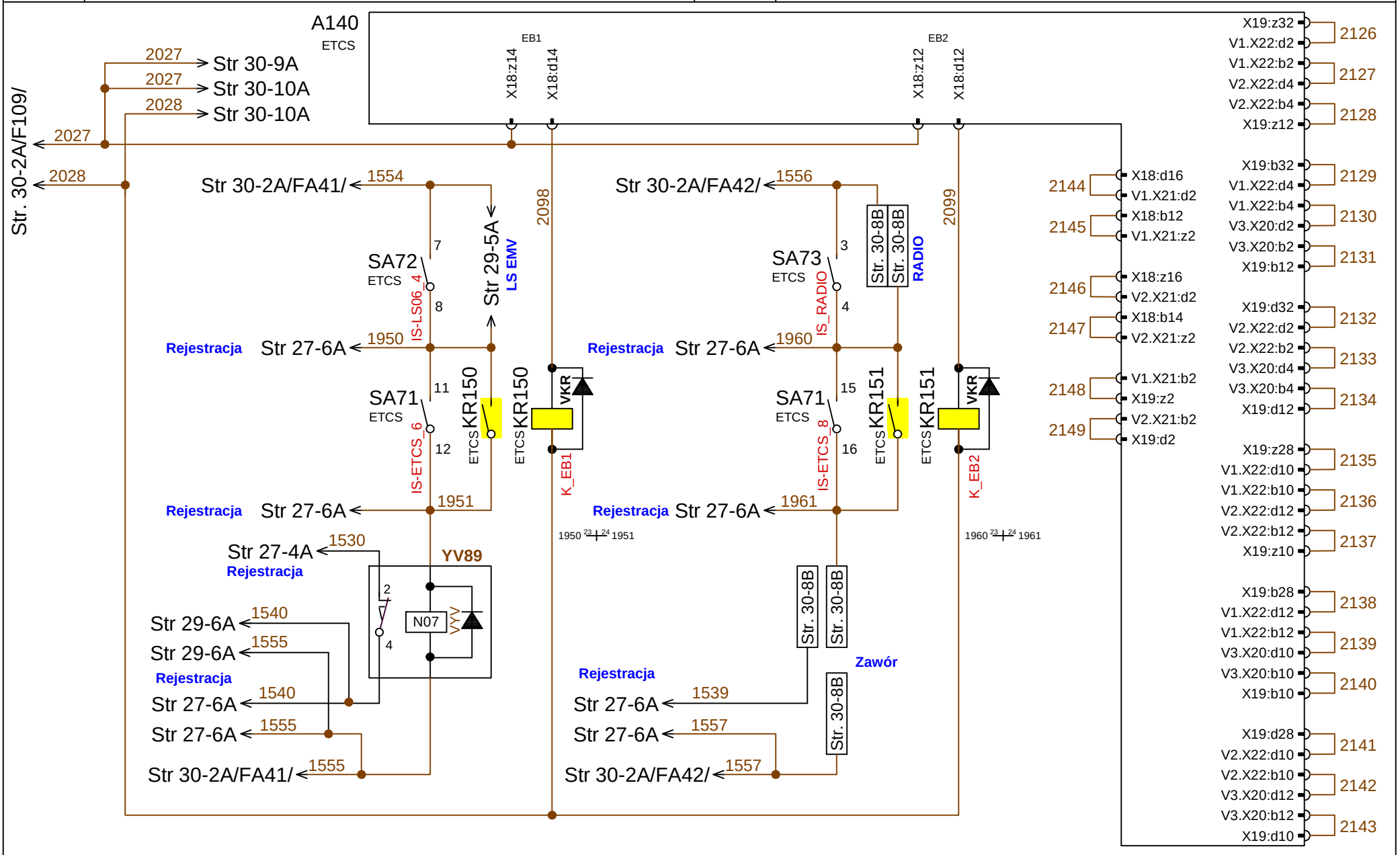

Zmiana Změna	Numer karty zmian Číslo změnového listu	Data Datum	Podpis Podpis		CAD	Nazwisko Jméno	Data Datum	Seria Série 844	Strona Stránka 30-8A/37	Przeznaczenie Určení SERIA SÉRIE
12	PZK 13253	04.2022	K.Gwizdała	pesa Pojazdy Szynowe PESA Bydgoszcz SA Dział Badań i Rozwoju Oddělení výzkumu a vývoje	Projektował Navrhl	K.Gwizdała	02.2022	Nazwa przedmiotu lub dokumentu Název předmětu nebo dokumentu *System bezpieczeństwa ETCS Zabezpečovací systém ETCS*		
					Sprawdził Přezkoušel	J.Ruciński	02.2022			
					Zatwierdził Schválil	M.Urbański	02.2022	Lokalizacja Umístění 844 człon A článek A	Nr rysunku Umístění **844 300000-1-01**	Zmian Změn (16)

System bezpieczeństwa ETCS
Zabezpečovací systém ETCS

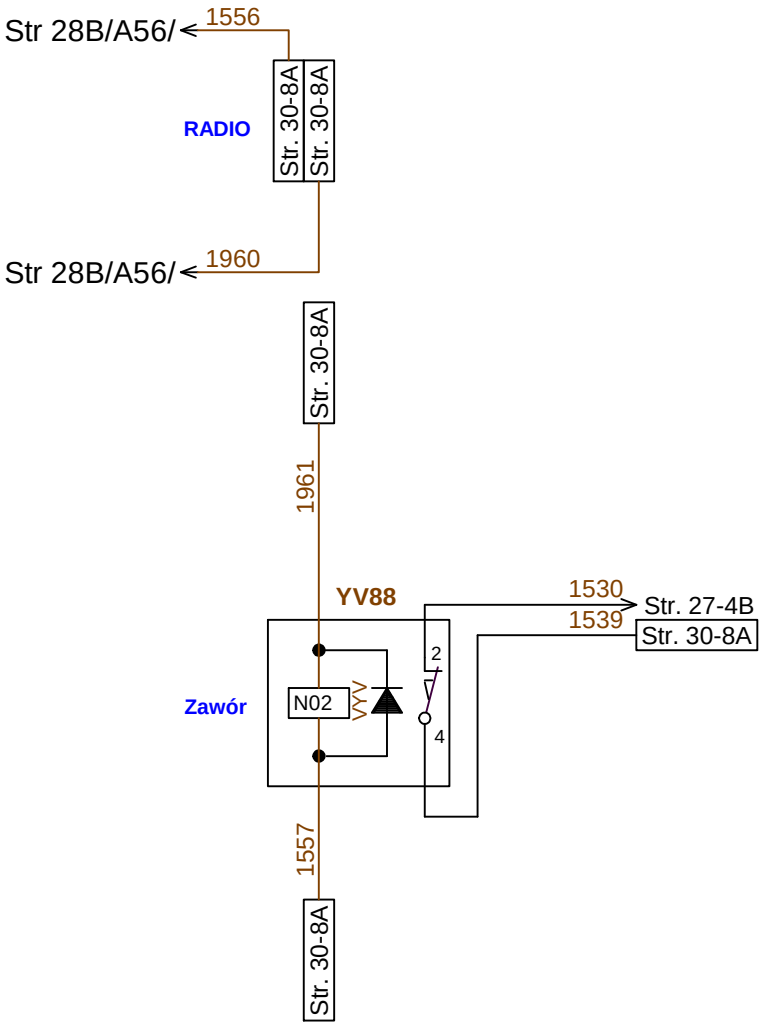

Zmiana Změna	Numer karty zmian Číslo změnového listu	Data Datum	Podpis Podpis		CAD	Nazwisko Jméno	Data Datum	Seria Série 844	Strona Stránka 30-8B/37	Przeznaczenie Určení SERIA SÉRIE
12	PZK 13253	04.2022	K.Gwizdała	pesa Pojazdy Szynowe PESA Bydgoszcz SA	Projektował Navrhl	K.Gwizdała	02.2022	Nazwa przedmiotu lub dokumentu / Název předmětu nebo dokumentu: *System bezpieczeństwa ETCS Zabezpečovací systém ETCS*		
					Sprawdził Přezkoušel	J.Ruciński	02.2022			
				Dział Badań i Rozwoju Oddělení výzkumu a vývoje	Zatwierdził Schválil	M.Urbański	02.2022	Lokalizacja Umístění 844	Nr rysunku Umístění **844 300000-1-01**	Zmian Změn (16)
								člen B článek B		

System bezpieczeństwa ETCS
Zabezpečovací systém ETCS

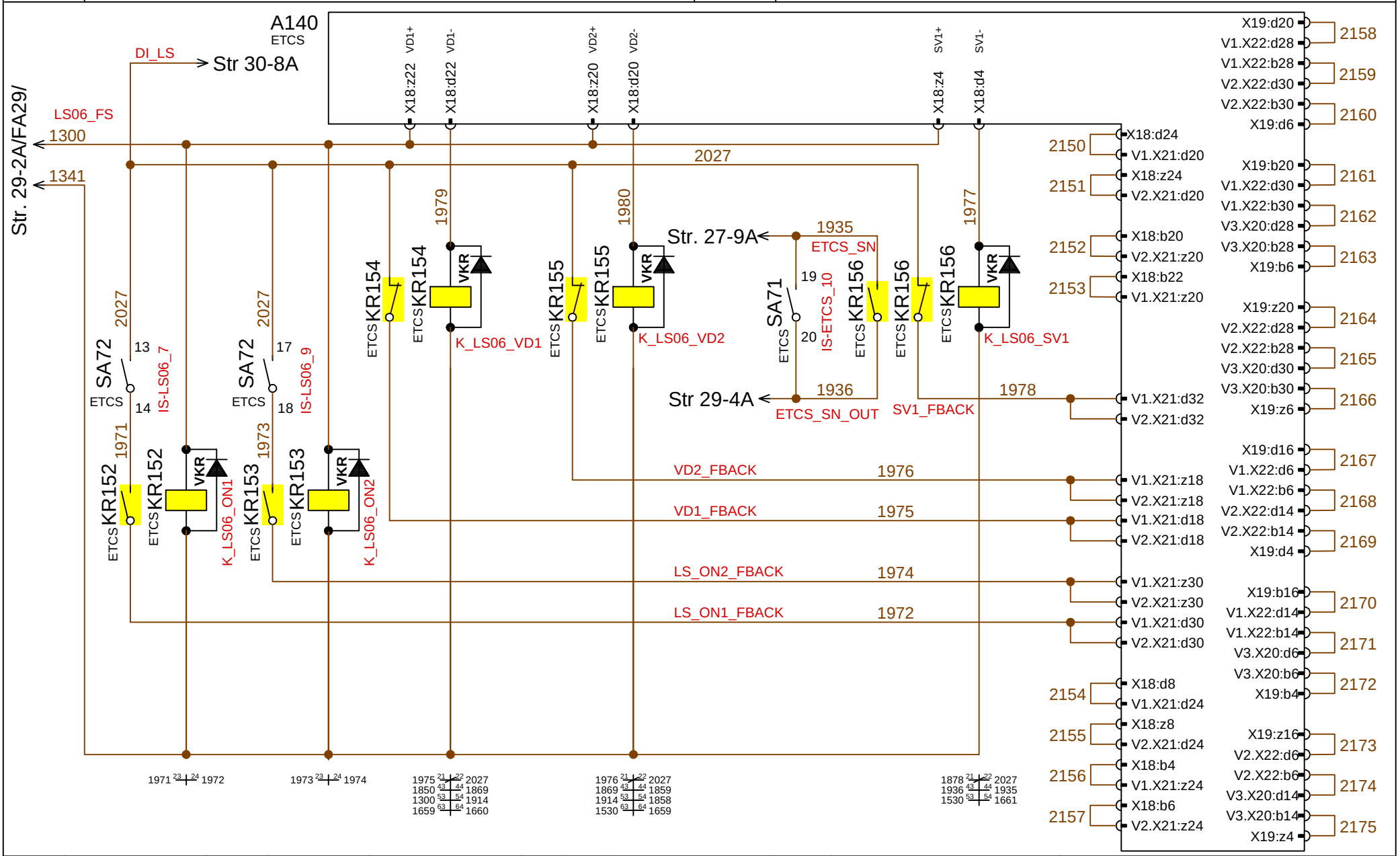

Zmiana Změna	Numer karty zmian Číslo změnového listu	Data Datum	Podpis Podpis		CAD	Nazwisko Jméno	Data Datum	Seria Série 844	Strona Stránka 30-9A/37	Przeznaczenie Určení SERIA SÉRIE
12	PZK 13253	04.2022	K.Gwizdała	pesa Pojazdy Szynowe PESA Bydgoszcz SA Dział Badań i Rozwoju Oddělení výzkumu a vývoje	Projektował Navrhl	K.Gwizdała	02.2022	Nazwa przedmiotu lub dokumentu Název předmětu nebo dokumentu *System bezpieczeństwa ETCS Zabezpečovací systém ETCS*		
					Sprawdził Přezkoušel	J.Ruciński	02.2022			
					Zatwierdził Schválil	M.Urbański	02.2022	Lokalizacja Umístění 844 człon A článek A	Nr rysunku Umístění **844 300000-1-01**	Zmian Změn (16)

System bezpieczeństwa ETCS
Zabezpečovací systém ETCS

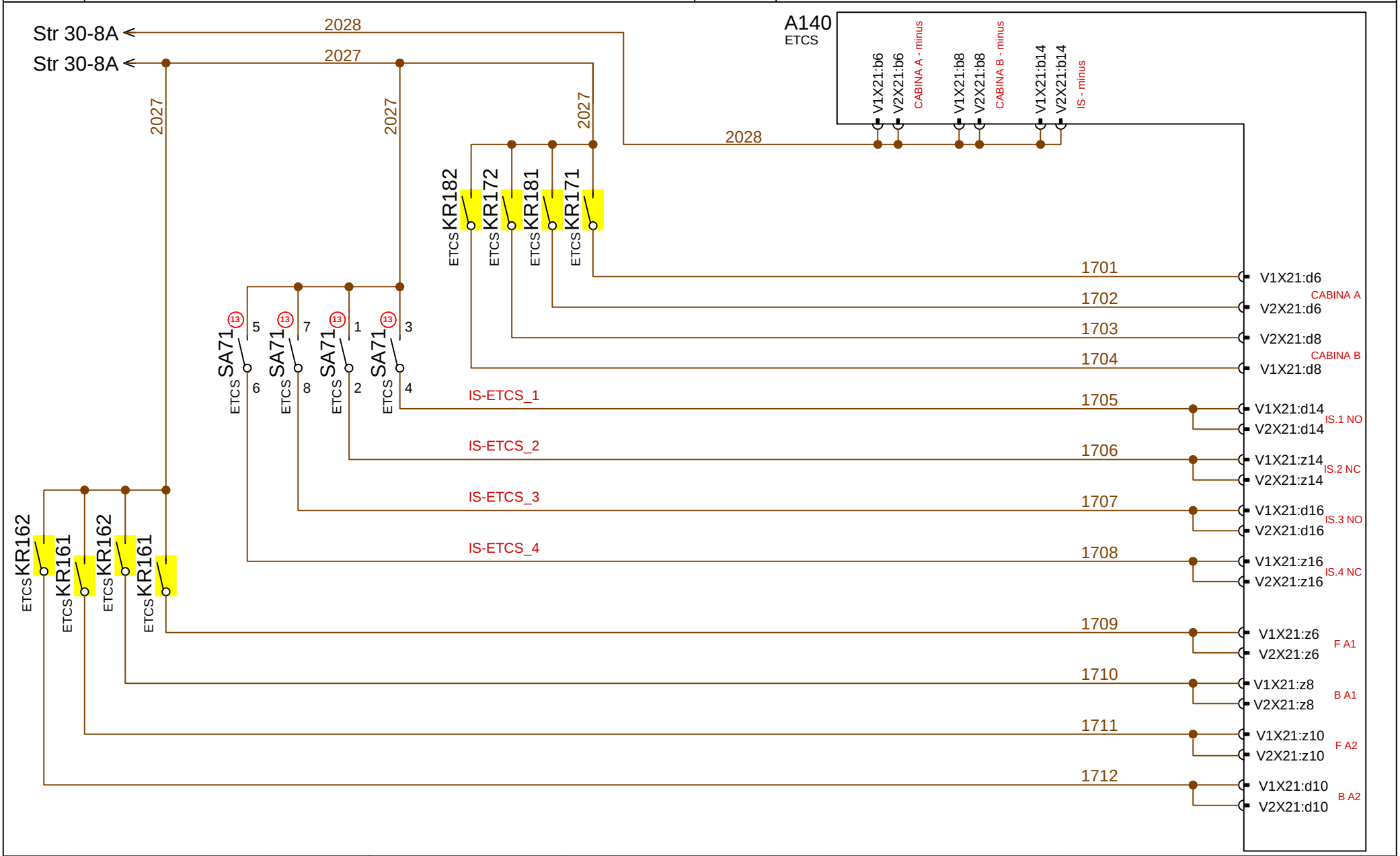

Zmiana Změna	Numer karty zmian Číslo změnového listu	Data Datum	Podpis Podpis		CAD	Nazwisko Jméno	Data Datum	Seria Série 844	Strona Stránka 30-10A/37	Przeznaczenie Určení SERIA SÉRIE
12	PZK 13253	04.2022	K.Gwizdała	pesa Pojazdy Szynowe PESA Bydgoszcz SA	Projektował Navrhl	K.Gwizdała	02.2022	Nazwa przedmiotu lub dokumentu Název předmětu nebo dokumentu	*System bezpieczeństwa ETCS Zabezpečovací systém ETCS*	
13	PZK 13967	11.2022	W.Szymański	Dział Badań i Rozwoju Oddělení výzkumu a vývoje	Sprawdził Přezkoušel	J.Ruciński	02.2022			
					Zatwierdził Schválil	M.Urbański	02.2022	Lokalizacja Umístění 844 człon A článek A	Nr rysunku Umístění **844 300000-1-01**	Zmian Změn (16)

System bezpieczeństwa ETCS
Zabezpečovací systém ETCS

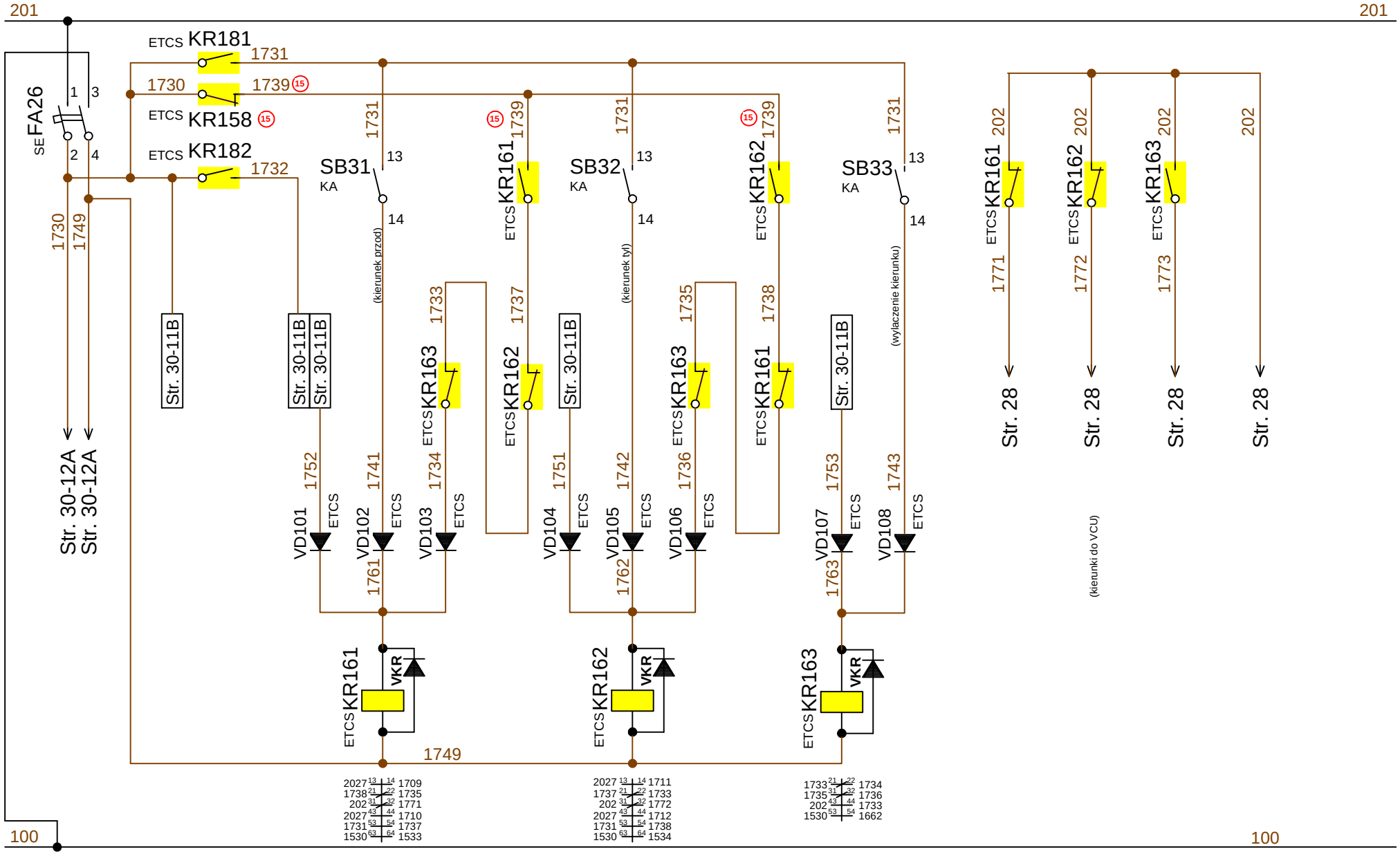

Zmiana Změna	Numer karty zmian Číslo změnového listu	Data Datum	Podpis Podpis		CAD	Nazwisko Jméno	Data Datum	Seria Série 844	Strona Stránka 30-11A/37	Przeznaczenie Určení SERIA SÉRIE
12	PZK 13253	04.2022	K.Gwizdała	pesa Pojazdy Szynowe PESA Bydgoszcz SA	Projektował Navrhl	K.Gwizdała	02.2022	Nazwa przedmiotu lub dokumentu Název předmětu nebo dokumentu *System bezpieczeństwa ETCS Zabezpečovací systém ETCS*		
15	PZK 14238	06.2023	J.Ruciński		Sprawdził Přezkoušel	J.Ruciński	02.2022			
				Dział Badań i Rozwoju Oddělení výzkumu a vývoje	Zatwierdził Schválil	M.Urbański	02.2022	Lokalizacja Umístění 844	Nr rysunku Umístění **844 300000-1-01**	Zmian Změn (16)

System bezpieczeństwa ETCS
Zabezpečovací systém ETCS

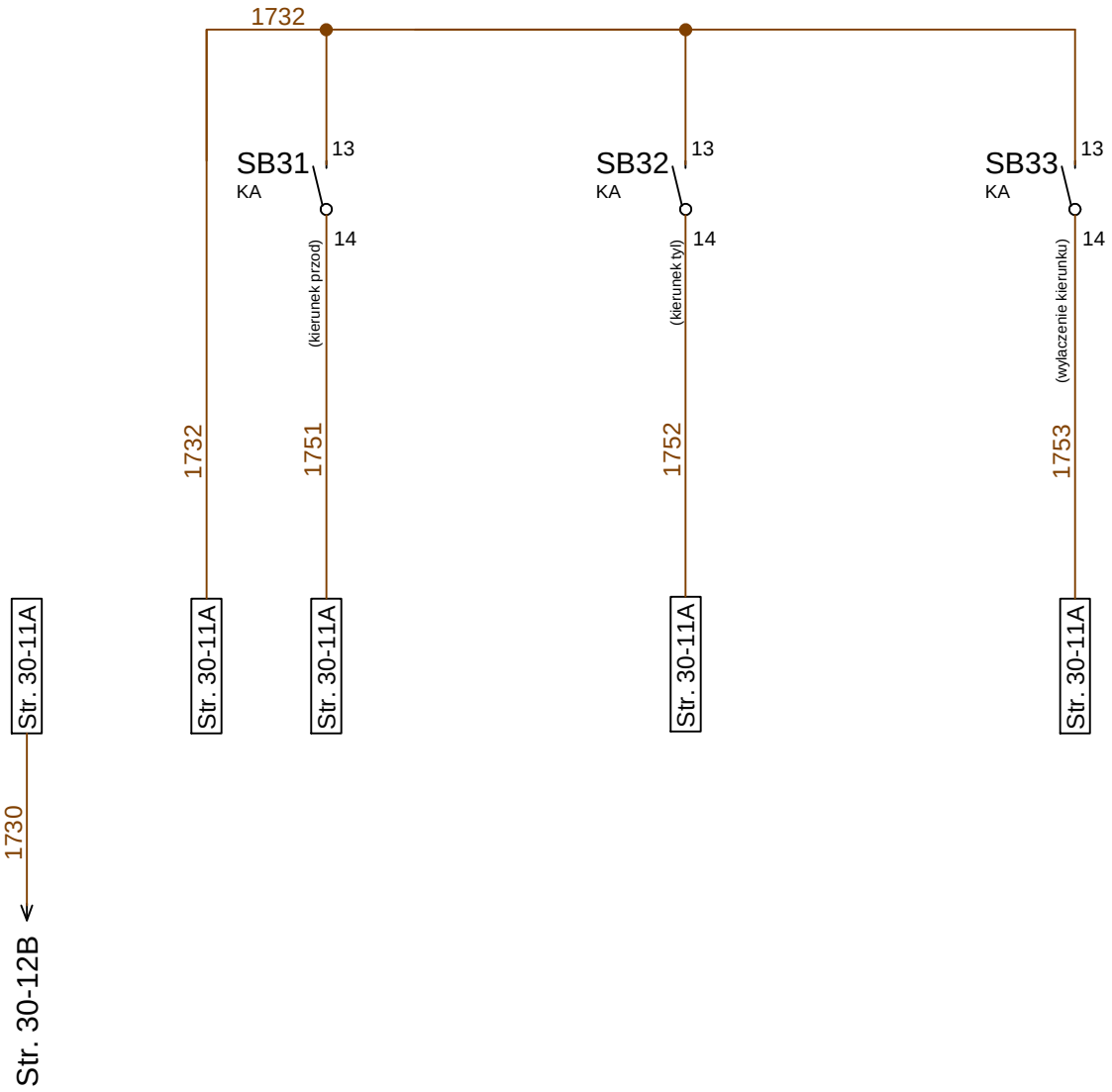

Zmiana Změna	Numer karty zmian Číslo změnového listu	Data Datum	Podpis Podpis		CAD	Nazwisko Jméno	Data Datum	Seria Série 844	Strona Stránka 30-11B/37	Przeznaczenie Určení SERIA SÉRIE
12	PZK 13253	04.2022	K.Gwizdała	pesa Pojazdy Szynowe PESA Bydgoszcz SA	Projektował Navrhl	K.Gwizdała	02.2022	Nazwa przedmiotu lub dokumentu Název předmětu nebo dokumentu *System bezpieczeństwa ETCS Zabezpečovací systém ETCS*		
					Sprawdził Přezkoušel	J.Ruciński	02.2022			
				Dział Badań i Rozwoju Oddělení výzkumu a vývoje	Zatwierdził Schválil	M.Urbański	02.2022	Lokalizacja Umístění 844 człon B článek B	Nr rysunku Umístění **844 300000-1-01**	Zmian Změn (16)

System bezpieczeństwa ETCS
Zabezpečovací systém ETCS

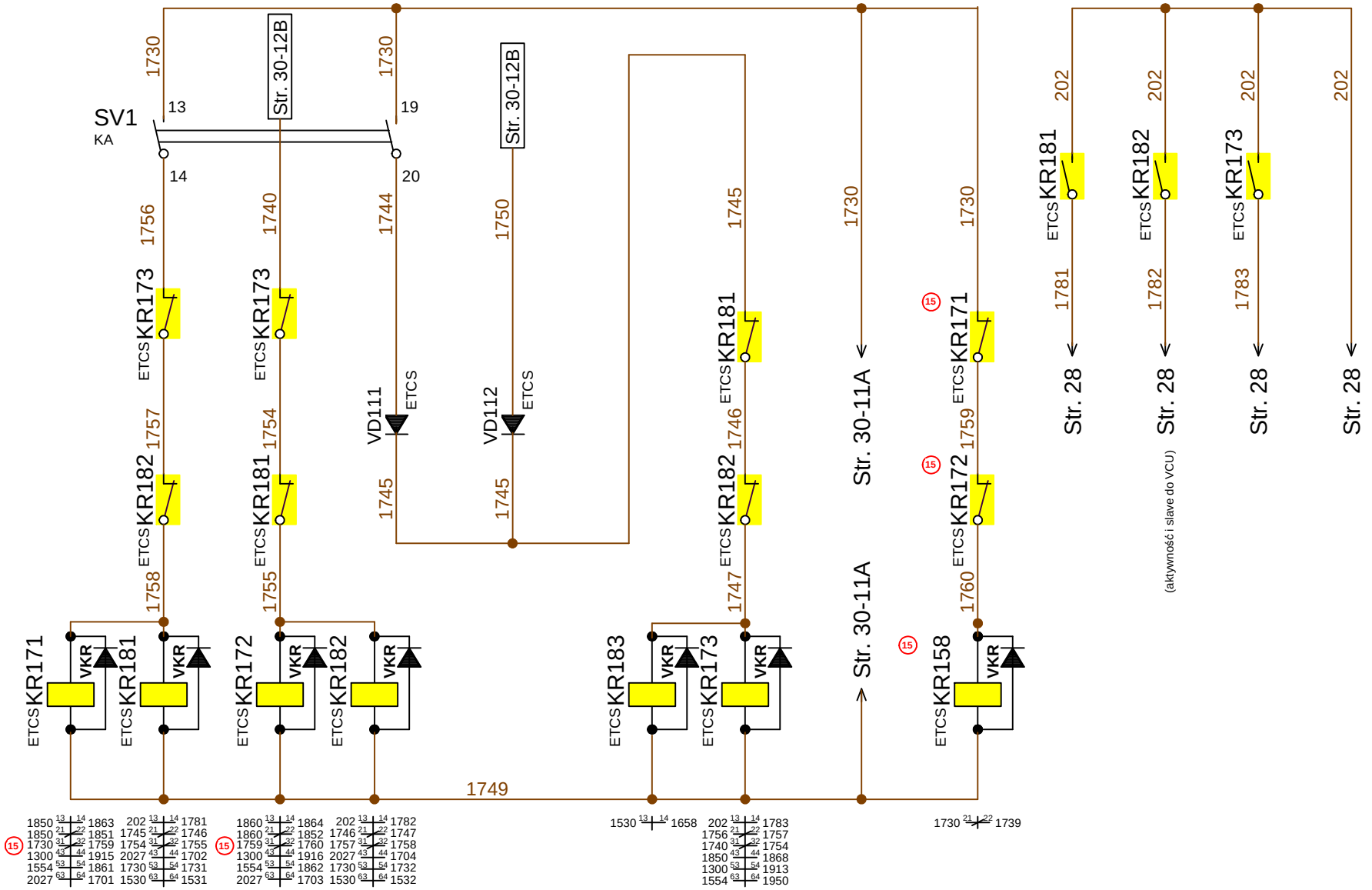

Zmiana Změna	Numer karty zmian Číslo změnového listu	Data Datum	Podpis Podpis
12	PZK 13253	04.2022	K.Gwizdała
15	PZK 14238	06.2023	J.Ruciński

pesa
Pojazdy Szynowe
PESA Bydgoszcz SA
Dział Badań i Rozwoju
Oddělení výzkumu a vývoje

CAD	Nazwisko Jméno	Data Datum
Projektował Navrhl	K.Gwizdała	02.2022
Sprawdził Přezkoušel	J.Ruciński	02.2022
Zatwierdził Schválil	M.Urbański	02.2022

Seria Série: 844
Strona Stránka: 30-12A/37
Przeznaczenie Určení: SERIA SÉRIE

Nazwa przedmiotu lub dokumentu / Název předmětu nebo dokumentu: *System bezpieczeństwa ETCS*
Zabezpečovací systém ETCS

Lokalizacja Umístění: 844 człon A článek A
Nr rysunku Umístění: **844 300000-1-01**
Zmian Změn: (16)

System bezpieczeństwa ETCS
Zabezpečovací systém ETCS

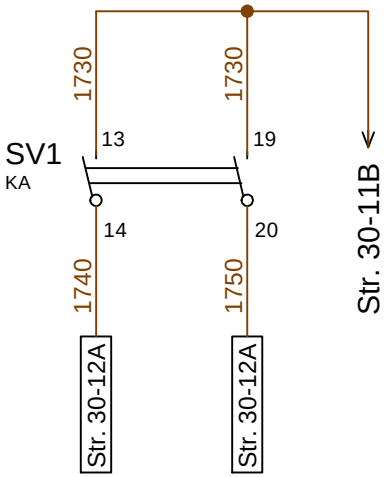

Zmiana Změna	Numer karty zmian Číslo změnového listu	Data Datum	Podpis Podpis		CAD	Nazwisko Jméno	Data Datum	Seria Série 844	Strona Stránka 30-12B/37	Przeznaczenie Určení SERIA SÉRIE
12	PZK 13253	04.2022	K.Gwizdała	pesa Pojazdy Szynowe PESA Bydgoszcz SA	Projektował Navrhl	K.Gwizdała	02.2022	Nazwa przedmiotu lub dokumentu Název předmětu nebo dokumentu *System bezpieczeństwa ETCS Zabezpečovací systém ETCS*		
					Sprawdził Přezkoušel	J.Ruciński	02.2022			
				Dział Badań i Rozwoju Oddělení výzkumu a vývoje	Zatwierdził Schválil	M.Urbański	02.2022	Lokalizacja Umístění 844 człon B článek B	Nr rysunku Umístění **844 300000-1-01**	Zmian Změn (16)

System rozgłoszeniowy
Rozhlasový systém

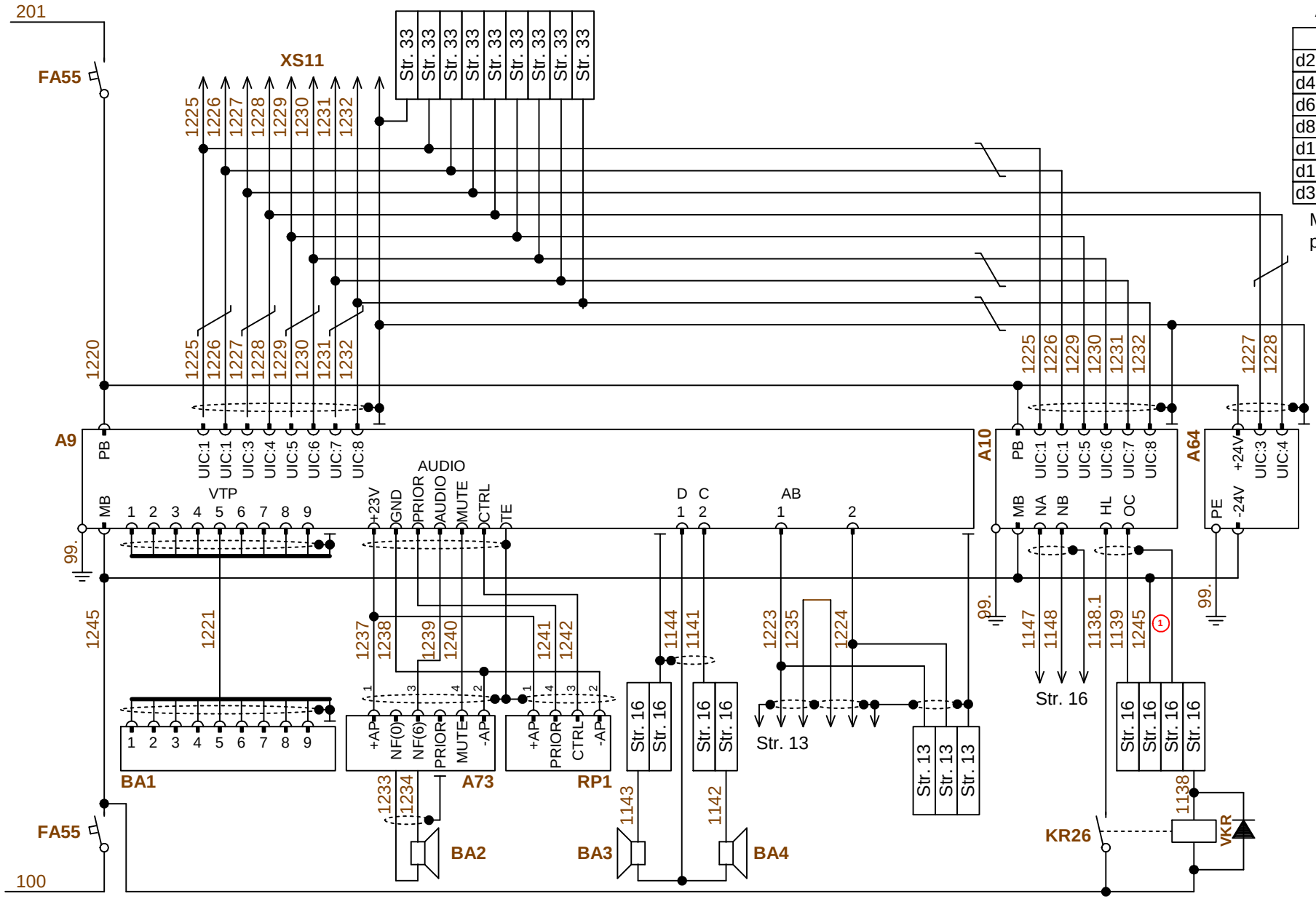

AUDIO connector:

Pin	Sygnał
d2, b2, z2	+23V
d4, b4, z4	GND
d6, b6, z6	PRIOR
d8, b8, z8	AUDIO
d10,b10,z10	MUTE
d12,b12,z12	CTRL
d32,b32,z32	TE

Mostek pomiędzy pin 6 i 8

Zmiana Změna	Numer karty zmian Číslo změnového listu	Data Datum	Podpis Podpis		CAD	Nazwisko Jméno	Data Datum	Seria Série 844	Strona Stránka 31/37	Przeznaczenie Určení SERIA SÉRIE
1	KZ 14336	07.2013	J.Ruciński	pesa Pojazdy Szynowe PESA Bydgoszcz SA Dział Badań i Rozwoju Oddělení výzkumu a vývoje	Projektował Navrhl	M.Kalianko	05.2013	Nazwa przedmiotu lub dokumentu Název předmětu nebo dokumentu *System rozgłoszeniowy Rozhlasový systém*		
					Sprawdził Přezkoušel	J.Ruciński	05.2013			
					Zatwierdził Schválil	L.Lipiński	05.2013	Lokalizacja Umístění 844 człon A článek A	Nr rysunku Umístění **844 300000-1-01**	Zmian Změn (16)

System rozgłoszeniowy
Rozhlasový systém

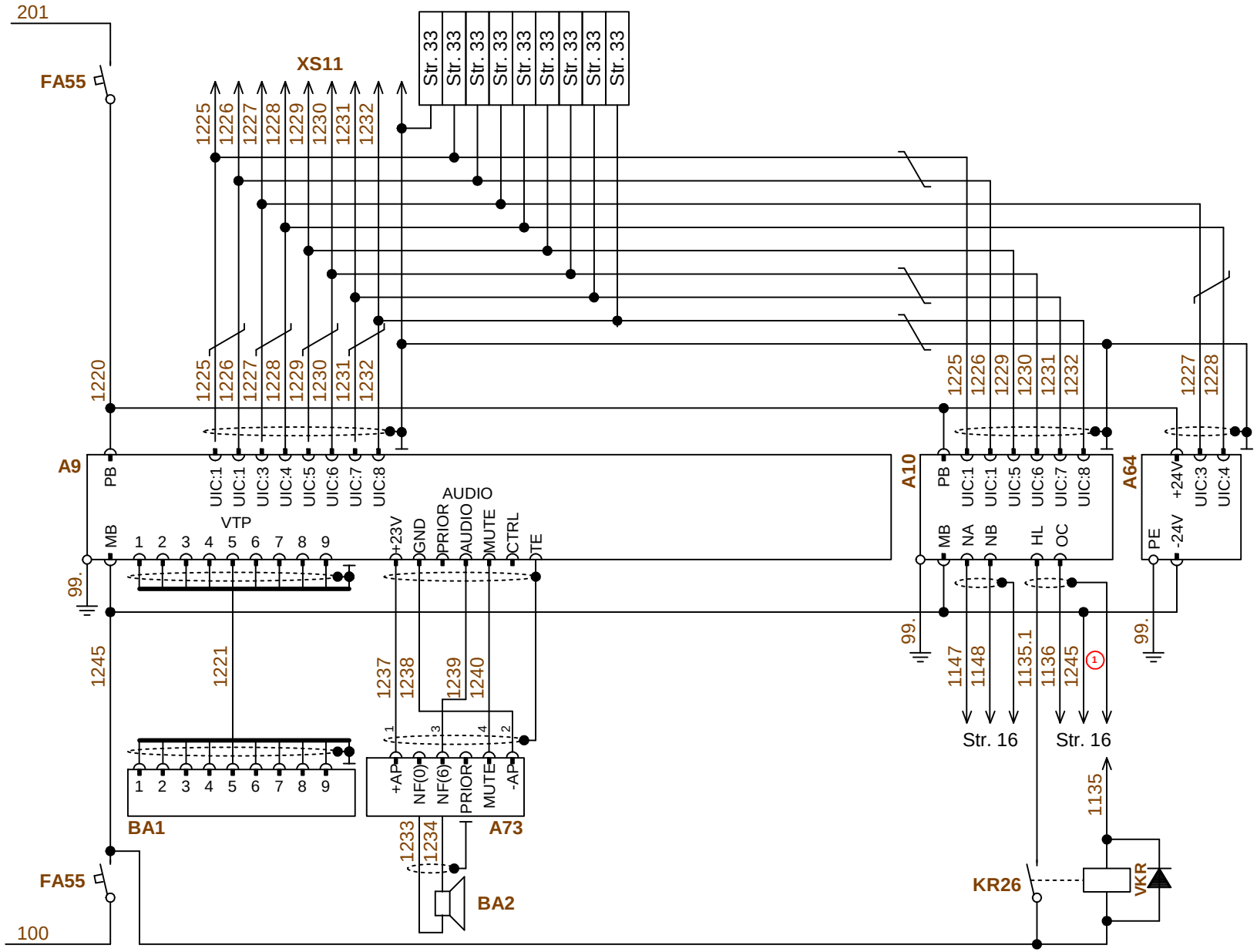

AUDIO connector:

Pin	Sygnał
d2, b2, z2	+23V
d4, b4, z4	GND
d6, b6, z6	PRIOR
d8, b8, z8	AUDIO
d10,b10,z10	MUTE
d12,b12,z12	CTRL
d32,b32,z32	TE

Zmiana Změna	Numer karty zmian Číslo změnového listu	Data Datum	Podpis Podpis		CAD	Nazwisko Jméno	Data Datum	Seria Série 844	Strona Stránka 31/37	Przeznaczenie Určení SERIA SÉRIE
1	KZ 14336	07.2013	J.Ruciński	pesa Pojazdy Szynowe PESA Bydgoszcz SA Dział Badań i Rozwoju Oddělení výzkumu a vývoje	Projektował Navrhl	M.Kalianko	05.2013	Nazwa przedmiotu lub dokumentu Název předmětu nebo dokumentu *System rozgłoszeniowy Rozhlasový systém*		
					Sprawdził Přezkoušel	J.Ruciński	05.2013			
					Zatwierdził Schválil	L.Lipiński	05.2013	Lokalizacja Umístění 844 człon B článek B	Nr rysunku Umístění **844 300000-1-01**	Zmian Změn (16)

Stany pracy przełączników
Stavy přepínačů

Łącznik pulpitu maszynisty SV1 (3882) (12)
Spínač pultu strojvedoucího SV1 (3882)

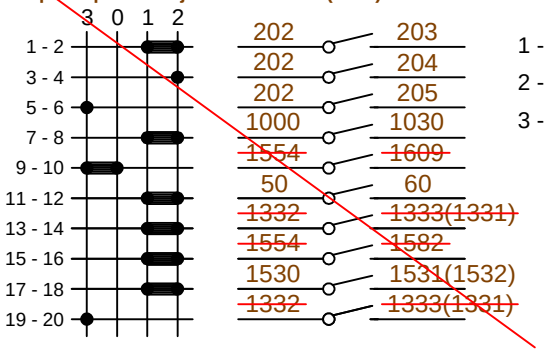

0 - wyłączenie
vypnutí

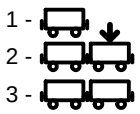

Łącznik pulpitu maszynisty SV1 (3882) (12)
Spínač pultu strojvedoucího SV1 (3882)

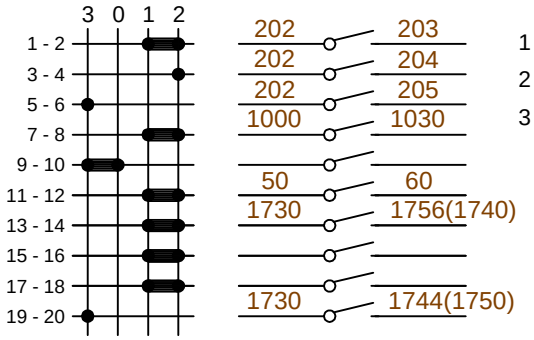

0 - wyłączenie
vypnutí

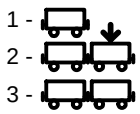

Łącznik reflektorów SV4 (3737)
Spínač tlumení návěstních světel a světlometů SV4

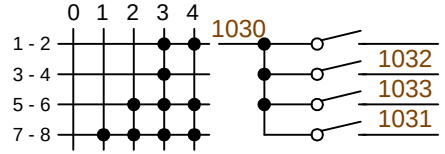

Łącznik trybu pracy ogrzewania SV5
Spínač režimu práce předběžného vytápění motor/cestující SV5

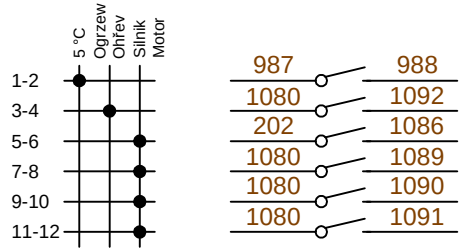

Łącznik izolacji systemu LS06 SA72 (12)
Přepínač izolace LS06 SA72

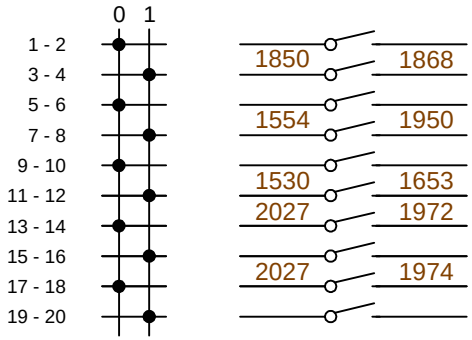

Łącznik izolacji systemu ETCS SA71 (12)
Přepínač izolace ETCS SA71

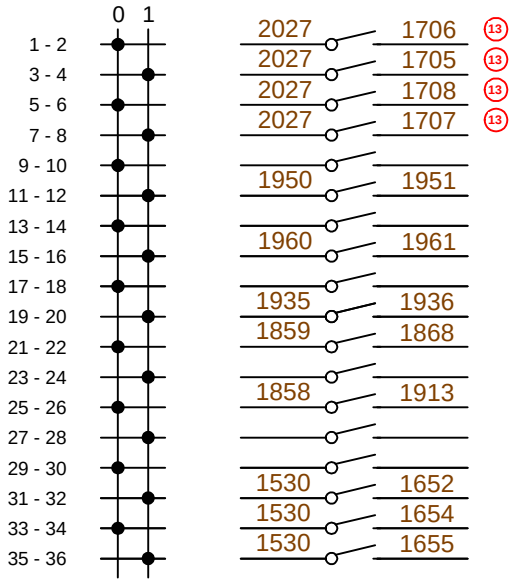

Łącznik wycieraczek SV10
Spínač stěračů SV10

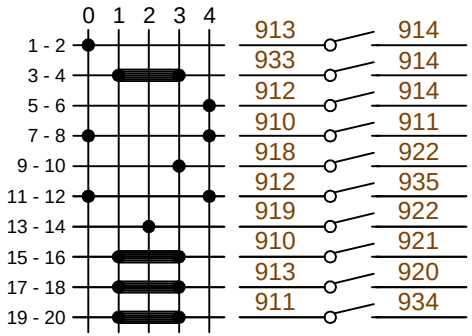

Łącznik oświetlenia kabiny SV2
Spínač osvětlení kabiny strojvedoucího SV2

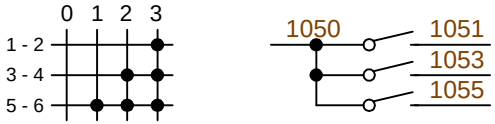

Łącznik świateł sygnałowych SV3
Spínač režimu práce návěstních světel SV3

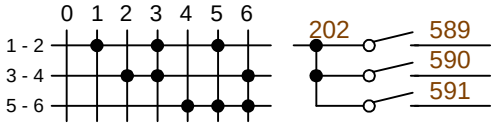

Łącznik wyboru V-max SV23 (12)
Spínač volby omezení V-max SV23

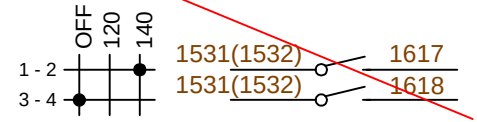

Zmiana Změna	Numer karty zmian Číslo změnového listu	Data Datum	Podpis Podpis		CAD	Nazwisko Jméno	Data Datum	Seria Série 844	Strona Stránka 32-1/37	Przeznaczenie Určení SERIA SÉRIE
(12)	PZK 13253	04.2022	J.Ruciński	pesa Pojazdy Szynowe PESA Bydgoszcz SA	Projektował Navrhl	M.Kalianko	05.2013	Nazwa przedmiotu lub dokumentu / Název předmětu nebo dokumentu: *Stany pracy przełączników* *Stavy přepínačů*		
(13)	PZK 13967	11.2022	W.Szymański	Dział Badań i Rozwoju Oddělení výzkumu a vývoje	Sprawdził Přezkoušel	J.Ruciński	05.2013			
					Zatwierdził Schválil	L.Lipiński	05.2013	Lokalizacja Umístění 844	Nr rysunku Umístění **844 300000-1-01**	Zmian Změn (16)

Stany pracy przełączników
Stavy přepínačů

Łącznik ręcznego ośw.końca pojazdu SA12
Přepínač ručního zapínání/vypínání osvětlení konce vozidla SA12

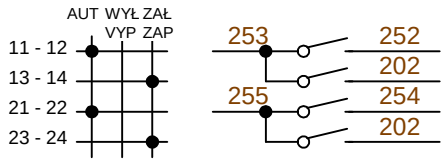

Łącznik trybu pracy LS06 SA74 (12)
Přepínač provozních režimů LS06 SA74

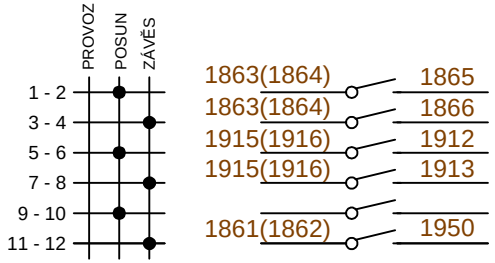

Nastawnik jazdy i hamowania EP - SG
Kontrolér jízdy a brzdění EP - SG

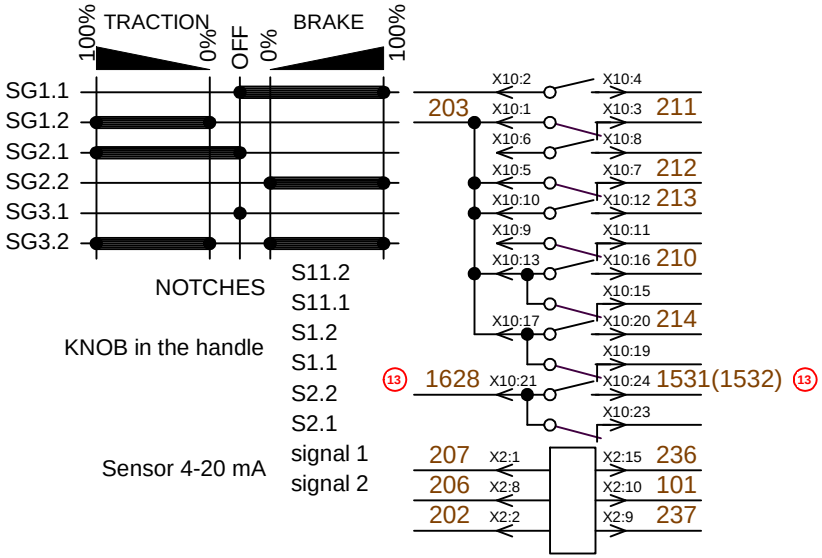

Łącznik nawiewu drzwi SA14
Spínač ventilátorů návěvu vzduchu do prostoru dveří SA14

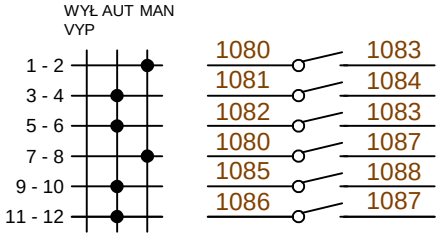

Przełącznik odblokowania przekładni osiowej - AGR Unlocking SA29
Přepínač odblokování převodovky - AGR Unlocking SA29

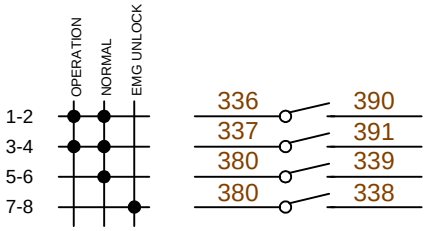

Nastawnik hamowania hamulcem zespolonym - SH
Kontrolér brždění spřaženou brzdou - SH

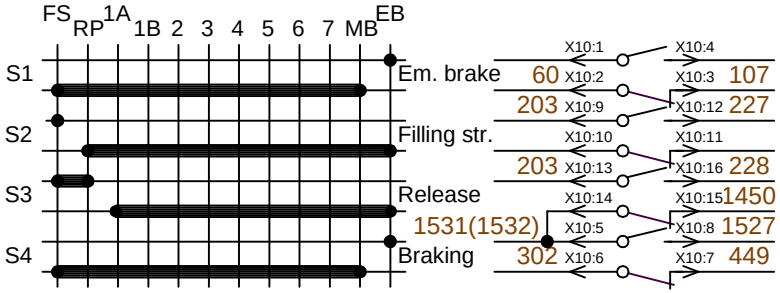

(12)

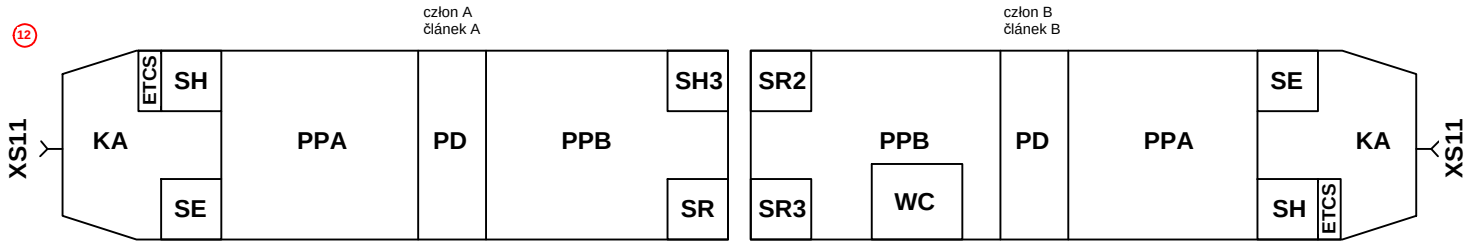

ZEW - zewnątrz pojazdu
- vně vozidla

Zmiana Změna	Numer karty zmian Číslo změnového listu	Data Datum	Podpis Podpis		CAD	Nazwisko Jméno	Data Datum	Seria Série 844	Strona Stránka 32-2/37	Przeznaczenie Určení SERIA SÉRIE
(7)	KZ 14628	11.2015	J.Ruciński	pesa Pojazdy Szynowe PESA Bydgoszcz SA	Projektował Navrhl	M.Kalianko	05.2013	Nazwa przedmiotu lub dokumentu / Název předmětu nebo dokumentu: *Stany pracy przełączników* *Stavy přepínačů*		
(12)	PZK 13253	04.2022	J.Ruciński	Dział Badań i Rozwoju Oddělení výzkumu a vývoje	Sprawdził Přezkoušel	J.Ruciński	05.2013			
(13)	PZK 13967	11.2022	J.Ruciński		Zatwierdził Schválil	L.Lipiński	05.2013	Lokalizacja Umístění 844	Nr rysunku Umístění **844 300000-1-01**	Zmian Změn (16)

Połączenie sprzęgu automatycznego
Zapojení automatického spřáhla

Połączenie sprzęgu automatycznego
Zapojení automatického spřáhla

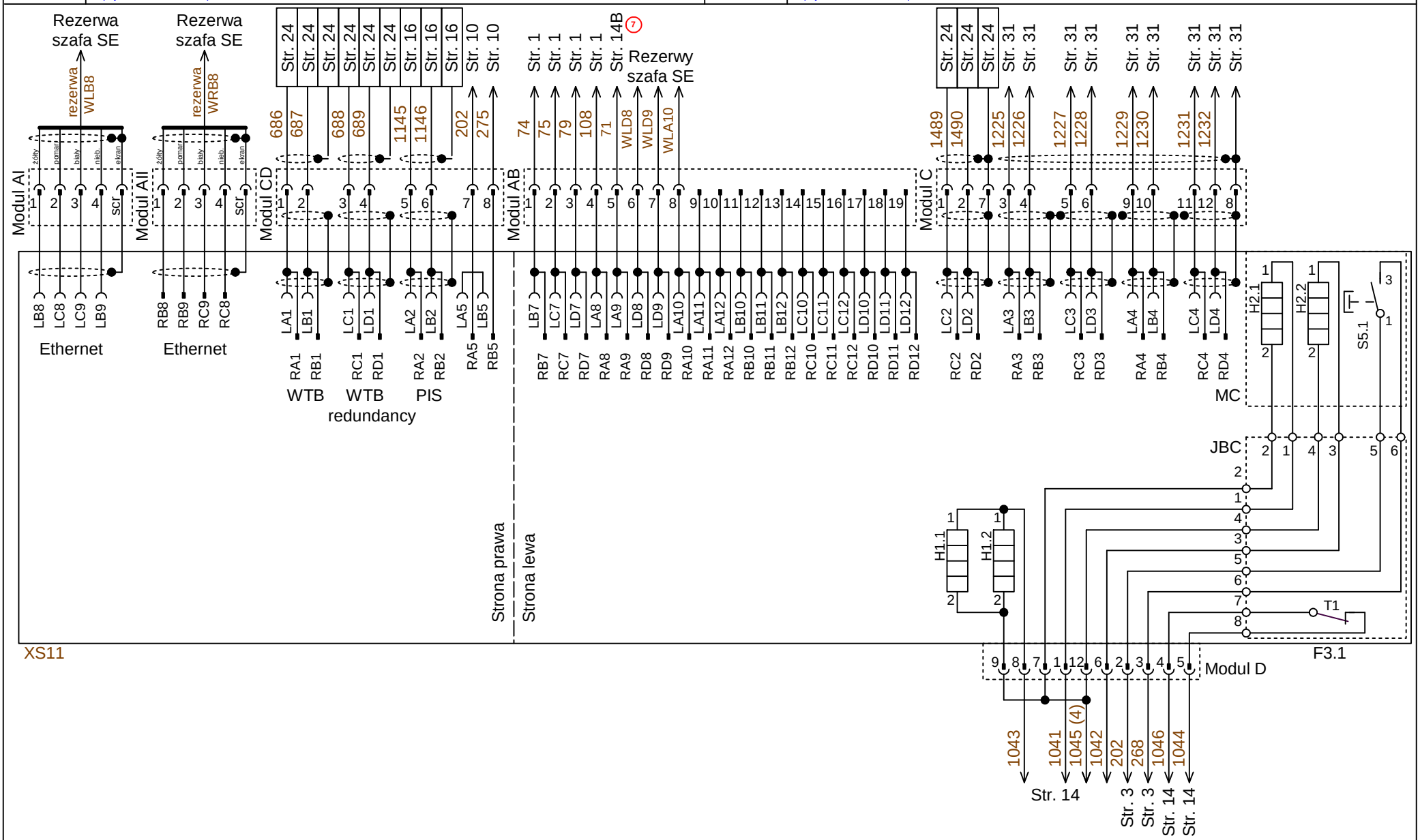

Zmiana Změna	Numer karty zmian Číslo změnového listu	Data Datum	Podpis Podpis		CAD	Nazwisko Jméno	Data Datum	Seria Série 844	Strona Stránka 33/37	Przeznaczenie Určení SERIA SÉRIE
7	KZ 14628	11.2015	J.Ruciński	pesa Pojazdy Szynowe PESA Bydgoszcz SA Dział Badań i Rozwoju Oddělení výzkumu a vývoje	Projektował Navrhl	M.Kalianko	05.2013	Nazwa przedmiotu lub dokumentu Název předmětu nebo dokumentu *Połączenie sprzęgu automatycznego Zapojení automatického spřáhla*		
					Sprawdził Přezkoušel	J.Ruciński	05.2013			
					Zatwierdził Schválil	L.Lipiński	05.2013	Lokalizacja Umístění 844 człon A článek A	Nr rysunku Umístění **844 300000-1-01**	Zmian Změn (16)

Połączenie sprzęgu automatycznego
Zapojení automatického spřáhla

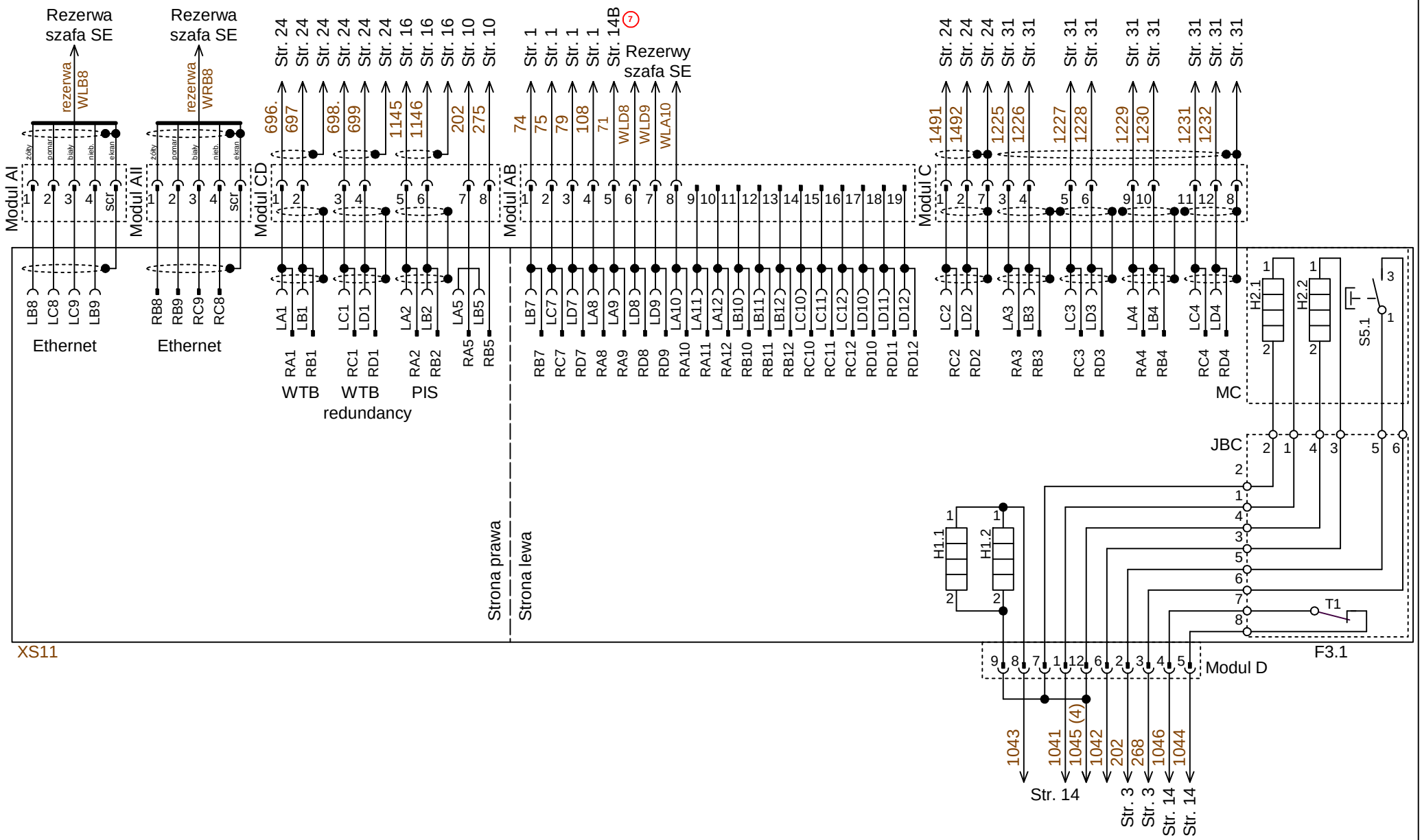

Zmiana Změna	Numer karty zmian Číslo změnového listu	Data Datum	Podpis Podpis		CAD	Nazwisko Jméno	Data Datum	Seria Série 844	Strona Stránka 33/37	Przeznaczenie Určení SERIA SÉRIE
7	KZ 14628	11.2015	J.Ruciński	pesa Pojazdy Szynowe PESA Bydgoszcz SA Dział Badań i Rozwoju Oddělení výzkumu a vývoje	Projektował Navrhl	M.Kalianko	05.2013	Nazwa przedmiotu lub dokumentu Název předmětu nebo dokumentu *Połączenie sprzęgu automatycznego Zapojení automatického spřáhla*		
					Sprawdził Přezkoušel	J.Ruciński	05.2013			
					Zatwierdził Schválil	L.Lipiński	05.2013	Lokalizacja Umístění 844 człon B článek B	Nr rysunku Umístění **844 300000-1-01**	Zmian Změn (16)

Numery przewodów
Čísla vodičů

26	12	51	1			101	2			151	1			201	1	226	3	251	2	~~276~~	29					351	6	376	7	401	26	426	26	451	23	476	23	501	2	526	5
27	12	52	1			102	8			152	1			202	2	227	2	252	2	~~277~~	29	302	8			352	6	(1) 377	7	402	26	427	26	452	23	477	23	502	2	527	5
28	12	53	1							153	17			203	2	228	2	253	2			303	10	328	10	353	6	378	7	403	26	428	26	453	23	478	23	503	2	528	5
29	12	54	1	79	1					154	17			204	2	229	3	254	2			304	10			354	6	379	7	404	26	429	26	454	23	479	23	504	24	529	4
30	17	55	1	80	7					155	17			205	2	230	3	255	2			305	10	330	3	355	6	380	7	405	10	430	26	455	23	480	23	505	24	530	4
31	17	56	1	81	7	106	3			156	17			206	2	231	2	256	2			306	10	332	3	356	6	381	7	406	10	431	26	456	23	481	23	506	24	531	4
32	17	57	1	82	7	107	2			157	17			207	2	232	2	257	2			307	10	(8) 333	7	357	6	382	7	407	10	432	23	457	23	482	23	507	5	532	4
33	17	58	1	83	7	108	1							208	2	233	2	258	2			308	10	(7) 334	7	358	6	383	7	408	10	433	26	458	23	483	23	508	5	533	4
34	17	59	1							159	1			209	2	234	3	259	2			309	10	334	7	359	6	384	7	409	26	434	23	459	2	484	23	509	5	534	4
35	17	60	2											210	2			260	3			310	5	335	6	360	6	385	7	410	10	435	24	460	23	485	23	510	4	535	4
36	17	61	28	86	6					161	5			211	2	236	2	261	3			311	5	(7) 336	7	361	6	386	7	411	10	436	10	461	23	486	23	511	4	536	4
37	17	62	28							162	5			212	2	237	2	262	3			312	3	(7) 337	7	362	6	387	7	412	10	437	10	462	23	487	23	512	4	537	4
38	17	63	17	88	6					163	5			213	2	(1) 238	2	263	3	(7) 288	14	313	3	(7) 338	7	363	6	388	7	413	10	438	10	463	23	488	23	513	4	538	4
39	17	64	17							164	5			214	2	~~239~~	27	264	3	289	3	314	3	(4) 339	7	364	6	389	7	414	10	439	10	464	23	489	23	514	4	539	5
40	17	65	17	90	1					165	5			215	2	240	2	265	3	290	3	315	3	340	6	365	6	390	7	415	10	440	24	465	23	490	23	515	5	540	8
41	17			91	1					166	5			216	2	241	3	266	3	291	5	316	3	341	6	366	6	391	7	416	10			466	23	491	23	516	4	541	8
42	17			92	1					167	5			217	2	242	2	267	3	292	5	317	3	342	6	367	6	(4)		417	10			467	23	492	23	517	4	542	8
43	17	68	1	93	1					168	5					(1) 243	2	268	3	293	6	318	3	343	6	368	6	393	7	418	10			468	23	493	23	518	4	543	8
44	17	69	1	94	1									219	3	244	3	269	3	294	6	319	3	344	6	369	6	394	7	419	10	444	8	469	23	494	23	519	4	544	8
45	17	70	1	95	1											(1) 245	2	270	3	295	7	320	5	345	6	370	6	395	7	420	10	445	8	470	23	495	23	520	4	545	8
46	17	(7) 71	14	96	1											246	2	271	3	296	7	321	5	(1)		371	27	396	7	421	10	446	8	471	23	496	23	521	4	546	9
47	17	(7) 72	14							172	17					247	2	272	3	297	7	322	5	347	6	372	7	397	7	422	10	447	9	472	23	497	23	522	4	(2) 547	4
48	17			98	1					173	17					248	2	273	3	298	2	323	10	348	6	373	27	398	7	423	10	448	8	473	23	498	23	523	4	548	9
49	17	74	1	99	1											249	3	274	3	299	5	324	10	349	6	374	7	399	7	424	10	449	2	474	23	499	5	524	4	549	9
50	1	75	1	100	1			150	1			200	1	225	3	250	3	275	10			325	10	350	6	(1) 375	7	400	7	425	10	450	23	475	23	500	5	525	4	550	4

Zmiana Změna	Numer karty zmian Číslo změnového listu	Data Datum	Podpis Podpis
(7)	KZ 14628	11.2015	J.Ruciński
(8)	KZ 14651	03.2016	J.Ruciński

pesa
Pojazdy Szynowe PESA Bydgoszcz SA
Dział Badań i Rozwoju
Oddělení výzkumu a vývoje

CAD	Nazwisko Jméno	Data Datum
Projektował Navrhl	M.Kalianko	05.2013
Sprawdził Přezkoušel	J.Ruciński	05.2013
Zatwierdził Schválil	L.Lipiński	05.2013

Seria Série: 844
Strona Stránka: 34/37
Przeznaczenie Určení: SERIA SÉRIE
Nazwa przedmiotu lub dokumentu / Název předmětu nebo dokumentu: *Numery przewodów / Čísla vodičů*
Lokalizacja Umístění: 844
Nr rysunku Umístění: **844 300000-1-01**
Zmian Změn: (16)

Numery przewodów
Čísla vodičů

551 6	576 6	601 23	626 5	651 8	676 8	701 18	726 18	751 17	776 17	801 13	826 19	851 19			926 26	951 1		1001 11	1026 11	1051 12		
552 6	577 4	602 23	627 5	652 8	677 9	702 18	727 18	752 17	777 17	802 13	827 19	852 10			927 26	952 1		1002 11	1027 11			
553 6	578 4	603 23	628 5	653 8	678 4	703 18	728 18	753 17	778 17	803 13	828 19	853 19				953 1		1003 11	1028 11	1053 12		
554 6	579 5		629 5	654 8	679 9	704 18	729 18	754 17	779 17	804 13	829 19	854 19				954 1		1004 11	1029 11		1079 12	
555 6	580 5		630 4	655 8	680 8	705 18	730 18	755 17	780 17	805 13	830 19	855 20				955 1			1030 11	1055 12	1080 14	
556 6	581 6		631 5	656 8	681 9	706 18	731 18	756 17	781 17	806 13	831 20	856 20				956 1		1006 11	1031 11	1056 12	1081 14	
557 6	582 6	607 23	632 5	657 8	682 8	707 18	732 18	757 17	782 17	807 13	832 20	857 17						1007 11	1032 11	1057 12	1082 14	
558 6	583 6	608 23	633 5	658 8	683 9	708 18	733 6	758 17	783 17	808 13	833 20	858 17			933 26	958 1		1008 11	1033 11		1083 14	
559 6	584 6	609 8	634 5	659 8	684 4	709 18	734 18	759 17	784 17		834 20				934 26	959 1	984 12	1009 11	1034 11	1059 12	1084 14	
560 6	585 4		635 5	660 8		710 18	735 18	760 17	785 17	810 19	835 20			910 26	935 26	960 1	985 12	1010 11		1060 14	1085 14	
561 6	586 4	611 24	636 9	661 8	686 24	711 18	736 18	761 17	786 17	811 19	836 20			911 26		961 1	986 12	1011 11		1061 14	1086 14	
562 6	587 4	612 24	637 9	662 9	687 24	712 18	737 18	762 17	787 17	812 19	837 20			912 26		962 1	987 1	1012 11		1062 14	1087 14	
563 6	588 4	613 24	638 9	663 8	688 24	713 18	738 18	763 17		813 19	838 20		888 13	913 26		963 1	988 1	1013 11		1063 14	1088 14	
564 6	589 5		639 5	664 8	689 24	714 18	739 18	764 17	789 17	814 19	839 20		889 13	914 26		(7) 964 1		1014 11			1089 14	
565 6	590 5		640 5	665 8	690 8	715 18	740 18	765 17	790 17	815 19	840 20		890 6		940 28	965 1	990 12	1015 11	1040 14	1065 14	1090 14	
566 6	591 5		641 5	666 4	691 8	716 18	741 18	766 17	791 17	816 19	841 20		891 6	916 26	941 28	966 1	991 12	1016 11	1041 14		1091 14	
567 6	592 5	617 4	642 5	667 9	692 3	717 18	742 18	767 17	792 15	817 19	842 20		892 6		(1) 942 28	967 1	992 12	1017 11	1042 14		1092 14	
568 6	593 5	618 4	643 5	668 8	693 3	718 18	743 18	768 17	793 15	818 19	843 20		893 6	918 26	(1) 943 28	968 14	993 12	1018 11	1043 14		1093 14	
569 6	594 5	619 24	644 4	669 8		719 18	744 18	769 17	794 15	819 19	844 20		894 6	919 26	(1) 944 28	969 14	994 12	1019 11	1044 14		1094 14	
570 6	595 5	620 9	645 8	670 5	695 5	720 18	745 18	770 17	795 9	820 19	845 20		895 6	920 26	(1) 945 28	970 14	995 12	1020 11	1045 14	1070 12		
571 6	596 26	621 4	646 8	671 8	696 24	721 18	746 17	771 17	796 15	821 19	846 20		896 6	921 26	(1) 946 28		996 28	1021 11	1046 14	1071 12		
572 6	597 26	622 5	647 8	672 9	697 24	722 18	747 18	772 17	797 15	822 19	847 20		897 6	922 26	(1) 947 28		997 28	1022 11		1072 12	1097 14	
573 6	598 26	623 5	648 8		698 24	723 18	748 18	773 17	798 15	823 19	848 20		898 13				998 28	1023 11		1073 12	1098 14	
574 6	599 26	624 4	649 8	674 8	699 24	724 18	749 18	774 17		824 19	849 20		899 13					1024 11			1099 14	
575 6	600 23	625 5	650 8	675 8	700 18	725 18	750 18	775 17	800 13	825 19	850 10				950 1		1000 11	1025 11	1050 12		1100 16	

Zmiana Změna	Numer karty zmian Číslo změnového listu	Data Datum	Podpis Podpis
1	KZ 14336	07.2013	J.Ruciński
7	KZ 14628	11.2015	J.Ruciński

pesa
Pojazdy Szynowe
PESA Bydgoszcz SA
Dział Badań i Rozwoju
Oddělení výzkumu a vývoje

CAD	Nazwisko Jméno	Data Datum
Projektował Navrhl	M.Kalianko	05.2013
Sprawdził Přezkoušel	J.Ruciński	05.2013
Zatwierdził Schválil	L.Lipiński	05.2013

Seria Série: 844
Strona Stránka: 35/37
Przeznaczenie Určení: SERIA SÉRIE
Nazwa przedmiotu lub dokumentu / Název předmětu nebo dokumentu: *Numery przewodów / Čísla vodičů*
Lokalizacja Umístění: 844
Nr rysunku Umístění: **844 300000-1-01**
Zmian Změn: (16)

Numery przewodów
Čísla vodičů

| | | |

Numery przewodów
Čísla vodičů

1651 3	1676 11	1701 30		1751 30		1801 29	1826 29	1851 29	1876 29	1901 29	1926 29	1951 30	1976 30	2001 30	2026 30	2051 30	2076 30		2126 30	2151 30	2176 30
1652 27		1702 30		1752 30		1802 29	1827 29	1852 29		1902 29	1927 29		1977 30	2002 30	2027 30	2052 30			2127 30	2152 30	2177 27
1653 27		1703 30		1753 30		1803 29	1828 29		1878 29	1903 29	1928 29		1978 30	2003 30	2028 30	2053 30			2128 30	2153 30	2178 27
1654 27		1704 30		1754 30		1804 29			1879 29	1904 29	1929 29		1979 30	2004 30		2054 30			2129 30	2154 30	2179 27
1655 27		1705 30	1730 30	1755 30						1905 29	1930 29		1980 30		2030 30	2055 30			2130 30	2155 30	2180 27
1656 27		1706 30	1731 30	1756 30	1781 30		1831 29			1906 29	1931 29		1981 30		2031 30	2056 30	2081 30		2131 30	2156 30	2181 27
1657 27		1707 30	1732 30	1757 30	1782 30		1832 29			1907 29	1932 29		1982 30		2032 30		2082 30		2132 30	2157 30	2182 27
1658 27		1708 30	1733 30	1758 30	1783 30		1833 29	1858 29		1908 29	1933 29		1983 30		2033 30		2083 30		2133 30	2158 30	2183 29
1659 27		1709 30	1734 30	(15) 1759 30			1834 29	1859 29		1909 29	1934 29		1984 30		2034 30		2084 30		2134 30	2159 30	2184 30
1660 27		1710 30	1735 30	(15) 1760 30				1860 29			1935 30	1960 30	1985 30		2035 30		2085 30		2135 30	2160 30	2185 30
1661 27		1711 30	1736 30	1761 30		1811 29		1861 29		1911 29	1936 29	1961 30	1986 30	2011 30	2036 30	2061 30	2086 30	2111 30	2136 30	2161 30	2186 30
1662 27		1712 30	1737 30	1762 30		1812 29		1862 29		1912 29				2012 30	2037 30	2062 30		2112 30	2137 30	2162 30	2187 30
			1738 30	1763 30		1813 29		1863 29		1913 29				2013 30	2038 30	2063 30		2113 30	2138 30	2163 30	2188 30
			(15) 1739 30			1814 29		1864 29		1914 29				2014 30	2039 30	2064 30		2114 30	2139 30	2164 30	2189 30
			1740 30			1815 29		1865 29		1915 29				2015 30	2040 30	2065 30	2090 30	2115 30	2140 30	2165 30	2190 27
			1741 30			1816 29	1841 29	1866 29		1916 29			1991 30	2016 30	2041 30	2066 30	2091 30	2116 30	2141 30	2166 30	2191 30
			1742 30			1817 29	1842 29	1867 29					1992 30	2017 30	2042 30			2117 30	2142 30	2167 30	2192 30
			1743 30			1818 29	1843 29	1868 29					1993 30	2018 30	2043 30		2093 30	2118 30	2143 30	2168 30	2193 30
			1744 30				1844 29	1869 29					1994 30	2019 30	2044 30		2094 30	2119 30	2144 30	2169 30	2194 30
			1745 30					1870 29					1995 30	2020 30	2045 30				2145 30	2170 30	
			1746 30	1771 30		1821 29		1871 29				1971 30	1996 30	2021 30	2046 30	2071 30		2121 30	2146 30	2171 30	
			1747 30	1772 30		1822 29		1872 29				1972 30		2022 30	2047 30	2072 30		2122 30	2147 30	2172 30	
			1748 30	1773 30		1823 29		1873 29				1973 30		2023 30		2073 30	2098 30	2123 30	2148 30	2173 30	
			1749 30			1824 29		1874 29				1974 30		2024 30		2074 30	2099 30	2124 30	2149 30	2174 30	
			1750 30			1825 29	1850 29	1875 29			1950 30	1975 30		2025 30		2075 30			2150 30	2175 30	2200 30

Zmiana Změna	Numer karty zmian Číslo změnového listu	Data Datum	Podpis Podpis		CAD	Nazwisko Jméno	Data Datum	Seria Série 844	Strona Stránka 37/37	Przeznaczenie Určení SERIA SÉRIE
(12)	PZK 13253	04.2022	K.Gwizdała	pesa Pojazdy Szynowe PESA Bydgoszcz SA	Projektował Navrhl	M.Kalianko	05.2013	Nazwa przedmiotu lub dokumentu Název předmětu nebo dokumentu *Numery przewodów Čísla vodičů*		
(15)	PZK 14238	06.2023	J.Ruciński	Dział Badań i Rozwoju Oddělení výzkumu a vývoje	Sprawdził Přezkoušel	J.Ruciński	05.2013			
					Zatwierdził Schválil	L.Lipiński	05.2013	Lokalizacja Umístění 844	Nr rysunku Umístění **844 300000-1-01**	Zmian Změn (16)